Quellmalz
Haus- und Küchentechnik

Ihr kompetenter Partner

Quellmalz Haus- und Küchentechnik
Reichenbacher Straße 22
D-08499 Reichenbach OT Mylau
kontakt@quellmalz-kuechentechnik.de
Telefon: 0049 3765 - 692 35
Telefax: 0049 3765 - 692 37

Besuchen Sie uns im Internet

www.quellmalz-kuechentechnik.de
quellmalz_kuechentechnik

Kaufen Sie DIREKT bei uns im Shop

www.quellmalz-shop.de

IHRE PERSÖNLICHE KUNDENNUMMER:

Allgemeine Verkaufs- und Lieferbedingungen

§ 1 Allgemeines – Geltungsbereich

1. Unsere Verkaufs- und Lieferbedingungen gelten ausschließlich für sämtliche geschäftlichen Beziehungen – auch für alle künftigen Geschäftsbeziehungen und auch von in unserem Online-Shop geschlossenen Verträgen – zwischen uns und unseren Kunden; entgegenstehende oder von unseren Verkaufs- und Lieferbedingungen abweichende Bedingungen des Kunden erkennen wir nicht an, es sei denn, wir hätten ausdrücklich schriftlich ihrer Geltung zugestimmt. Unsere Verkaufs- und Lieferbedingungen gelten auch dann, wenn wir in Kenntnis entgegenstehender oder von unseren Verkaufs- und Lieferbedingungen abweichender Bedingungen des Kunden die Lieferung an den Kunden vorbehaltlos ausführen.
2. Alle Vereinbarungen, die zwischen uns und dem Kunden zwecks Ausführung dieses Vertrages getroffen werden, sind in diesem Vertrag schriftlich niedergelegt.
3. Unsere Verkaufs- und Lieferbedingungengelten nur gegenüber Unternehmern im Sinne von § 310 Abs. 1 BGB.
4. Der Kunde erklärt sein Einverständnis, dass wir personenbezogene Daten erfassen, speichern und verarbeiten.

§ 2 Angebot – Angebotsunterlagen

1. Unsere Angebote sind freibleibend, sofern sich aus der Auftragsbestätigung nichts anderes ergibt. Maße, Gewichte, Muster, Zeichnungen und Abbildungen in unserem Katalog und in unserem Onlineshop sind nur verbindlich, wenn dies ausdrücklich vereinbart wird. An Abbildungen, Zeichnungen, Kalkulationen und sonstigen Unterlagen behalten wir uns Eigentums- und Urheberrechte vor. Dies gilt auch für solche schriftlichen Unterlagen, die als „vertraulich" bezeichnet sind. Vor ihrer Weitergabe an Dritte bedarf der Kunde unserer ausdrücklichen Zustimmung in Textform.
2. Ist die Bestellung als Angebot gemäß § 145 BGB zu qualifizieren, so können wir dies innerhalb von 2 Wochen in Textform annehmen.
3. Unsere Mitarbeiter sind nicht befugt, mündliche Nebenabreden zu treffen oder mündliche Zusicherungen zu geben, die über den Inhalt des schriftlichen Vertrages hinausgehen.
4. Garantien im Rechtssinne erhält der Kunde durch uns nicht.

§ 3 Preise – Zahlungsbedingungen

1. Sofern sich aus der Auftragsbestätigung nichts anderes ergibt, gelten unsere Preise „ab Werk„ ausschließlich Verpackung; diese wird gesondert in Rechnung gestellt. Die Kosten des Versandes richten sich nach § 4 unserer Verkaufs- und Lieferbedingungen. Wir behalten uns das Recht vor, unsere Preise entsprechend zu ändern, wenn nach Abschluss des Vertrages Kostenerhöhungen, insbesondere von Tarifabschlüssen oder Materialpreisänderungen eintreten. In gleicher Weise sind wir verpflichtet, bei Kostensenkungen zu verfahren. Bei Bestellungen unter einem Warenwert von 150 € netto wird ein Mindermengenzuschlag in Höhe von 5 € zusätzlich berechnet.
2. Die gesetzliche Mehrwertsteuer ist nicht in unseren Preisen eingeschlossen; sie wird in gesetzlicher Höhe am Tag der Rechnungsstellung in der Rechnung gesondert ausgewiesen.
3. Der Abzug von Skonto bedarf besonderer Vereinbarung in Textform.
4. Sofern sich aus der Auftragsbestätigung nichts anderes ergibt, ist der Kaufpreis netto (ohne Abzug) innerhalb von 14 Tagen ab Rechnungsdatum zur Zahlung fällig. Es gelten die gesetzlichen Regeln betreffend die Folgen des Zahlungsverzugs.
5. Zur Hereinnahme von Wechseln oder Schecks sind wir nicht verpflichtet. Wechsel nehmen wir ausschließlich zahlungshalber vorbehaltlich der Diskontierungsmöglichkeit herein. Schecks und Wechsel werden erst nach ihrer Einlösung, Forderungsabtretungen erst nach Zahlung gutgeschrieben. Für rechtzeitige Einlösung oder Protesterhebung übernehmen wir keine Gewähr. Diskont-, Protest- und Einzugsspesen gehen zu Lasten des Kunden.
6. Wird nach Abschluss des Vertrages erkennbar, dass unser Zahlungsanspruch durch mangelnde Leistungsfähigkeit des Kunden gefährdet wird, stehen uns die Rechte aus § 321 BGB zu. Wir sind in diesem Fall berechtigt, Zahlung oder Sicherheitsleistung wegen aller Ansprüche aus sämtlichen bestehenden Verträgen zu beanspruchen und bis zur Vorauszahlung oder Sicherheitsleistung die Erfüllung aller bestehenden Verträge zu verweigern.
7. Aufrechnungsrechte stehen dem Kunden nur zu, wenn seine Gegenansprüche rechtskräftig festgestellt, unbestritten oder von uns anerkannt sind. Außerdem ist er zur Ausübung eines Zurückbehaltungsrechts insoweit befugt, als sein Gegenanspruch auf dem gleichen Vertragsverhältnis beruht.

§ 4 Lieferung, Gefahrübergang

1. Sofern sich aus der Auftragsbestätigung nichts anderes ergibt, ist Lieferung „ab Werk„ vereinbart. Die Lieferung erfolgt daher auf Rechnung und Gefahr des Kunden, soweit ausdrücklich nichts anderes vereinbart wurde. Erfolgt die Anlieferung durch uns, so geht die Gefahr mit der Ankunft des Fahrzeuges vor der vom Kunden bezeichneten Lieferanschrift über. Der Kunde ist verpflichtet, soweit technisch erforderlich, die zum Abladen erforderlichen Gerätschaften und Mitarbeiter zu stellen. Bei Versand entstehende Mehrkosten, wie Sperrgut oder Expresslieferung, gehen – auch bei vereinbarter Frachtfreilieferung – zu Lasten des Käufers.
2. Verladung und Versand erfolgen unversichert. Sofern der Kunde es wünscht, werden wir die Lieferung durch eine Transportversicherung eindecken; die insoweit anfallenden Kosten trägt der Kunde.
3. Teillieferungen sind zulässig. Sie gelten als selbständige Lieferungen. Die Wahl des Transportweges und der Transportmittel bleibt uns vorbehalten.
4. Verzögert sich der Versand infolge von Umständen, die der Kunde zu vertreten hat, so geht die Gefahr vom Tage der Versandbereitschaft ab auf den Kunden über.
5. Ereignisse höherer Gewalt oder sonstiger Umstände, die wir nicht zu vertreten haben, suspendieren die Lieferverpflichtung für die Dauer der Behinderung und im Umfang ihrer Wirkung. Wird durch einen solchen Umstand die Lieferung unmöglich oder unzumutbar, so sind beide Vertragsparteien berechtigt, vom Vertrag zurückzutreten.
6. Die Vereinbarung von Lieferterminen und Lieferfristen bedürfen der Textform.
7. Von uns gelieferte Ware wird nur nach vorheriger Vereinbarung mit uns und nur in einwandfreiem Zustand sowohl hinsichtlich Qualität als auch Funktionalität bei frachtfreier Rücksendung zurückgenommen. Zurückgenommene Ware wird dem Kunden abzüglich eines Kostenanteils in Höhe von 15 %, höchstens aber in Höhe von 15,00 € gutgeschrieben. Eine Rücknahme von Sonderanfertigungen oder auf Wunsch des Kunden besonders beschaffter Ware ist ausgeschlossen.

§ 5 Mängelhaftung

1. Die Mängelrechte des Kunden setzen voraus, dass dieser seinen nach § 377 HGB geschuldeten Untersuchungs- und Rügeobliegenheiten ordnungsgemäß nachgekommen ist.
2. Die mangelhaften Waren sind in dem Zustand, in dem sie sich bei Feststellung des Mangels befinden, zur Besichtigung bereitzuhalten und uns auf Verlangen zurückzusenden. Den Kunden trifft die volle Beweislast für sämtliche Anspruchsvoraussetzungen, insbesondere für den Mangel selbst, für den Zeitpunkt der Feststellung des Mangels und für die Rechtzeitigkeit der Mängelrüge.
3. Soweit ein Mangel der Kaufsache vorliegt, sind wir nach unserer Wahl zur Nacherfüllung in Form einer Mangelbeseitigung oder zur Lieferung einer neuen mangelfreien Sache berechtigt. Im Fall der Nacherfüllung tragen wir die erforderlichen Aufwendungen nur bis zur Höhe des Kaufpreises.
4. Schlägt die Nacherfüllung nach 2 Versuchen fehl, so ist der Kunde nach seiner Wahl berechtigt, Rücktritt oder Minderung zu verlangen.
5. Wir haften nach den gesetzlichen Bestimmungen, sofern der Kunde Schadensersatzansprüche geltend macht, die auf Vorsatz oder grober Fahrlässigkeit, einschließlich von Vorsatz oder grober Fahrlässigkeit unserer Vertreter oder Erfüllungsgehilfen beruhen. Soweit uns keine vorsätzliche Vertragsverletzung angelastet wird, ist die Schadensersatzhaftung auf den vorhersehbaren, typischerweise eintretenden Schaden begrenzt.
6. Wir haften nach den gesetzlichen Bestimmungen, sofern wir schuldhaft eine wesentliche Vertragspflicht verletzen; auch in diesem Fall ist aber die Schadensersatzhaftung auf den vorhersehbaren, typischerweise eintretenden Schaden begrenzt. Eine wesentliche Vertragspflicht liegt vor, wenn sich die Pflichtverletzung auf eine Pflicht bezieht, auf deren Erfüllung der Kunde vertraut hat und auch vertrauen durfte.
7. Die Haftung wegen schuldhafter Verletzung des Lebens, des Körpers oder der Gesundheit bleibt unberührt; dies gilt auch für die zwingende Haftung nach dem Produkthaftungsgesetz.
8. So weit nicht vorstehend etwas Abweichendes geregelt, ist die Haftung ausgeschlossen.
9. Die Verjährungsfrist für Mängelansprüche beträgt 12 Monate, gerechnet ab Gefahrenübergang. Dies gilt nicht, soweit die Kaufsache üblicherweise für ein Bauwerk verwendet wird und den Mangel verursacht hat.
10. Die Verjährungsfrist im Fall eines Lieferregresses nach den §§ 478, 479 BGB bleibt unberührt; sie läuft spätestens zwei Monate nach dem Zeitpunkt ab, in welchem der Kunde die Ansprüche des Verbrauchers erfüllt hat.
11. Der Verkauf von Ware, die als mindere Qualität bezeichnet und verkauft ist, oder von gebrauchter Ware erfolgt unter Ausschluss jeglicher Mangelhaftung.

§ 6 Gesamthaftung

1. Eine weitergehende Haftung auf Schadensersatz als in § 5 vorgesehen, ist – ohne Rücksicht auf die Rechtsnatur des geltendgemachten Anspruchs – ausgeschlossen. Dies gilt insbesondere für Schadensersatzansprüche aus Verschulden bei Vertragsabschluss, wegen sonstiger Pflichtverletzungen oder wegen deliktischer Ansprüche auf Ersatz von Sachschäden gemäß § 823 BGB.
2. Die Begrenzung nach Abs. (1) gilt auch, soweit der Kunde anstelle eines Anspruchs auf Ersatz des Schadens, statt der Leistung Ersatz nutzloser Aufwendungen verlangt.
3. Soweit die Schadensersatzhaftung uns gegenüber ausgeschlossen oder eingeschränkt ist, gilt dies auch im Hinblick auf die persönliche Schadensersatzhaftung unserer Angestellten, Arbeitnehmer, Mitarbeiter, Vertreter und Erfüllungsgehilfen.

§ 7 Eigentumsvorbehaltssicherung

1. Wir behalten uns das Eigentum an der Kaufsache bis zum Eingang aller Zahlungen aus der Geschäftsverbindung mit dem Kunden vor. Bei vertragswidrigem Verhalten des Kunden, insbesondere bei Zahlungsverzug, sind wir berechtigt, die Kaufsache zurückzunehmen. In der Zurücknahme der Kaufsache durch uns liegt ein Rücktritt vom Vertrag. Wir sind nach Rücknahme der Kaufsache zu deren Verwertung befugt, der Verwertungserlös ist auf die Verbindlichkeiten des Kunden abzüglich angemessener Verwertungskosten anzurechnen.
2. Der Kunde ist verpflichtet, die Kaufsache pfleglich zu behandeln; insbesondere ist er verpflichtet, diese auf eigene Kosten gegen Feuer-, Wasser und Diebstahlsschäden ausreichend zum Neuwert zu versichern. Sofern Wartungs- und Inspektionsarbeiten erforderlich sind, muss der Kunde diese auf eigene Kosten rechtzeitig durchführen.
3. Bei Pfändungen oder sonstigen Eingriffen Dritter hat uns der Kunde unverzüglich schriftlich zu benachrichtigen, damit wir Klage gemäß § 771 ZPO erheben können. Soweit der Dritte nicht in der Lage ist, uns die gerichtlichen und außergerichtlichen Kosten einer Klage gemäß § 771 ZPO zu erstatten, haftet der Kunde für den uns entstandenen Ausfall.
4. Der Kunde ist berechtigt, die Kaufsache im ordentlichen Geschäftsgang weiter zu verkaufen; er tritt uns jedoch bereits jetzt alle Forderungen in Höhe des Faktura Endbetrages (einschließlich MwSt) unserer Forderung ab, die ihm aus der Weiterveräußerung gegen seine Abnehmer oder Dritte erwachsen, und zwar unabhängig davon, ob die Kaufsache ohne oder nach Verarbeitung weiter verkauft worden ist. Zur Einziehung dieser Forderung bleibt der Kunde auch nach der Abtretung ermächtigt. Unsere Befugnis, die Forderung selbst einzuziehen, bleibt hiervon unberührt. Wir verpflichten uns jedoch, die Forderung nicht einzuziehen, solange der Kunde seinen Zahlungsverpflichtungen aus den vereinnahmten Erlösen nachkommt, nicht in Zahlungsverzug gerät und insbesondere kein Antrag auf Eröffnung eines Vergleichs- oder Insolvenzverfahrens gestellt ist oder Zahlungseinstellung vorliegt. Ist aber dies der Fall, so können wir verlangen, dass der Kunde uns die abgetretenen Forderungen und deren Schuldner bekannt gibt, alle zum Einzug erforderlichen Angaben macht, die dazugehörigen Unterlagen aushändigt und den Schuldnern (Dritten) die Abtretung mitteilt.
5. Die Verarbeitung oder Umbildung der Kaufsache durch den Kunden wird stets für uns vorgenommen. Wird die Kaufsache mit anderen, uns nicht gehörenden Gegenständen verarbeitet, so erwerben wir das Miteigentum an der neuen Sache im Verhältnis des Wertes der Kaufsache (Fakturaendbetrag, einschließlich MwSt) zu den anderen verarbeiteten Gegenständen zur Zeit der Verarbeitung. Für die durch Verarbeitung entstehende Sache gilt im Übrigen das Gleiche wie für die unter Vorbehalt gelieferte Kaufsache.
6. Wird die Kaufsache mit anderen, uns nicht gehörenden Gegenständen untrennbar vermischt, so erwerben wir das Miteigentum an der neuen Sache im Verhältnis des Wertes der Kaufsache (Fakturaendbetrag, einschließlich MwSt) zu den anderen vermischten Gegenständen zum Zeitpunkt der Vermischung. Erfolgt die Vermischung in der Weise, dass die Sache des Kunden als Hauptsache anzusehen ist, so gilt als vereinbart, dass der Kunde uns anteilmäßig Miteigentum überträgt. Der Kunde verwahrt das so entstandene Alleineigentum oder Miteigentum für uns.
7. Der Kunde tritt uns auch die Forderungen zur Sicherung unserer Forderungen gegen ihn ab, die durch die Verbindung der Kaufsache mit einem Grundstück gegen einen Dritten erwachsen.
8. Wir verpflichten uns, die uns zustehenden Sicherheiten auf Verlangen des Kunden insoweit freizugeben, als der realisierbare Wert unserer Sicherheiten die zu sichernden Forderungen um mehr als 10% übersteigt; die Auswahl der freizugebenden Sicherheiten obliegt uns.

§ 8 Schlussbestimmungen

1. Sofern der Kunde Kaufmann ist, ist unser Geschäftssitz Gerichtsstand; dasselbe gilt, wenn der Kunde keinen allgemeinen Gerichtsstand in Deutschland hat oder Sitz bzw. gewöhnlicher Aufenthalt im Zeitpunkt der Klageerhebung nicht bekannt sind. Wir sind jedoch berechtigt, den Kunden auch an seinem Wohnsitzgericht zu verklagen.
2. Es gilt das Recht der Bundesrepublik Deutschland; die Geltung des UN-Kaufrechts ist ausgeschlossen.
3. Sofern sich aus der Auftragsbestätigung nichts anderes ergibt, ist unser Geschäftssitz Erfüllungsort.
4. Sollten einzelne Bestimmungen des Vertrages mit dem Kunden einschließlich dieser Verkaufs- und Lieferbedingungen ganz oder teilweise unwirksam sein oder werden, so wird hierdurch die Gültigkeit der übrigen Bestimmungen nicht berührt.

BELEUCHTUNG



- Anbauleuchten Seite 1
- Spotleuchten Seite 5
- Linearleuchten Seite 7
- Pendelleuchten Seite 14
- Leuchtboden Seite 15
- Wandboard mit Beleuchtung Seite 16
- Zubehör Fernbedienung Seite 17
- Zubehör Schalter Seite 18
- Zubehör Seite 19

Quellmalz
Haus- und Küchentechnik

Victory®

Anbauleuchten

Bright II

flache LED-Unterbauleuchte

- diffuse Lichtquelle ohne Lichtpunkte
- Master-Leuchte mit Druckschalter
- stufenloses Dimmen und Einstellen der Farbtemperatur
- Memory-Funktion (nach Netztrennung wird vorheriger Dimmzustand eingestellt)

Betriebsspannung:	24 V
Leistung:	3,8 W pro Strahler
Lichtfarbe:	Emotion 2700 - 6500 K
Startfarbe:	Warmweiß
Farbwiedergabe:	> 80
Lichtstrom:	250 lm
Lichtausbeute:	92 lm/W
Schutzart:	IP20
Lebensdauer:	30000 h
Werkstoff:	Aluminium
Farbe:	Schwarz oder Edelstahl
Zuleitung:	1800 mm

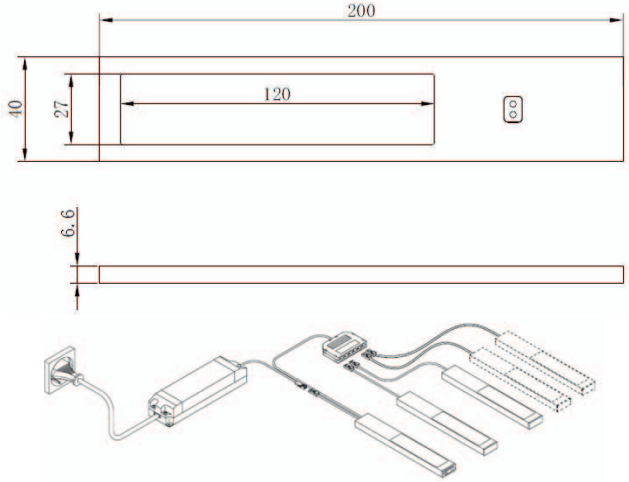



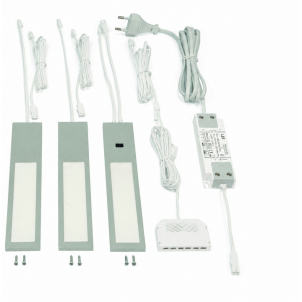



Artikelnummer	Beschreibung	Farbe	Leistung	VK zzgl. MwSt.
BRIGHT3.ED	3er Set, inkl. 20 W Konverter	Edelstahl	3 x 3,8 W	112,80 €
BRIGHT5.ED	5er Set, inkl. 20 W Konverter	Edelstahl	5 x 3,8 W	167,00 €
BRIGHT3.20	3er Set, inkl. 20 W Konverter	Schwarz	3 x 3,8 W	112,80 €
BRIGHT5.20	5er Set, inkl. 20 W Konverter	Schwarz	5 x 3,8 W	167,00 €
-				
BRIGHT-OS.ED	Einzelleuchte ohne Schalter	Edelstahl	3,8 W	27,70 €
BRIGHT-MS.ED	Einzelleuchte mit Schalter	Edelstahl	3,8 W	34,70 €
BRIGHT-OS.20	Einzelleuchte ohne Schalter	Schwarz	3,8 W	27,70 €
BRIGHT-MS.20	Einzelleuchte mit Schalter	Schwarz	3,8 W	34,70 €
2000434	Verbindungsleitung 24 V, 2000 mm			4,20 €

Anbauleuchten

Planar



flache LED-Unterbauleuchte

- diffuse Lichtquelle ohne Lichtpunkte
- Master-Leuchte mit Druckschalter
- stufenloses Dimmen
- Memory-Funktion (nach Netztrennung wird vorheriger Dimmzustand eingestellt)

Betriebsspannung:	24 V
Leistung:	3 W pro Strahler
Lichtfarbe:	Neutralweiß 4000 K
Farbwiedergabe:	> 80
Lichtstrom:	126,5 lm
Lichtausbeute:	42,17 lm/W
Schutzart:	IP20
Lebensdauer:	30000 h
Werkstoff:	Aluminium
Farbe:	Schwarz oder Edelstahl
Zuleitung:	2000 mm



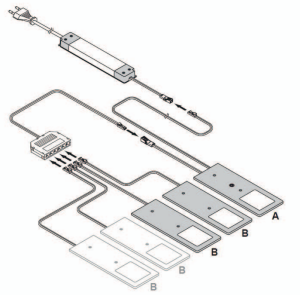

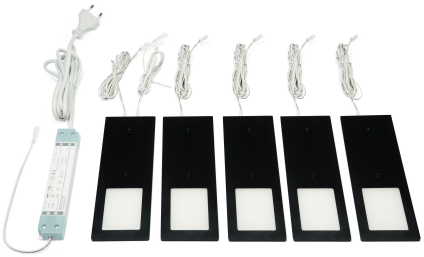

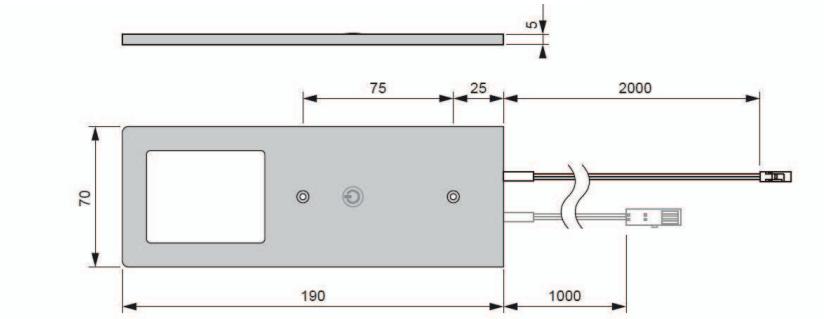

Artikelnummer	Beschreibung	Farbe	Länge	Leistung	VK zzgl. MwSt.
PL3.ED	3er Set, inkl. 15 W Konverter	Edelstahl		3 x 3,0 W	83,40 €
PL5.ED	5er Set, inkl. 15 W Konverter	Edelstahl		5 x 3,0 W	131,00 €
PL3.20	3er Set, inkl. 15 W Konverter	Schwarz		3 x 3,0 W	83,40 €
PL5.20	5er Set, inkl. 15 W Konverter	Schwarz		5 x 3,0 W	131,00 €
-					
PL-OS.ED	Einzelleuchte ohne Schalter	Edelstahl		3,0 W	20,70 €
PL-MS.ED	Einzelleuchte mit Schalter	Edelstahl		3,0 W	24,90 €
PL-OS.20	Einzelleuchte ohne Schalter	Schwarz		3,0 W	20,70 €
PL-MS.20	Einzelleuchte mit Schalter	Schwarz		3,0 W	24,90 €
PL-KON15	Konverter mit 6-fach Verteiler		2000 mm	15,0 W	26,80 €
2000434	Verbindungsleitung 24 V, 2000 mm				4,20 €

Anbauleuchten

PAD

flache LED-Unterbauleuchte



• diffuse Lichtquelle ohne Lichtpunkte
• Master-Leuchte mit berührungslosem IR-Schalter
• stufenloses Dimmen
• Memory-Funktion (nach Netztrennung wird vorheriger Dimmzustand eingestellt)



Betriebsspannung:	24 V
Leistung:	3 W pro Strahler
Lichtfarbe:	Neutralweiß 4000 K
Farbwiedergabe:	> 80
Lichtausbeute:	92 lm/W
Schutzart:	IP20
Lebensdauer:	30000 h
Werkstoff:	Aluminium
Farbe:	Schwarz oder Edelstahl
Zuleitung:	2000 mm

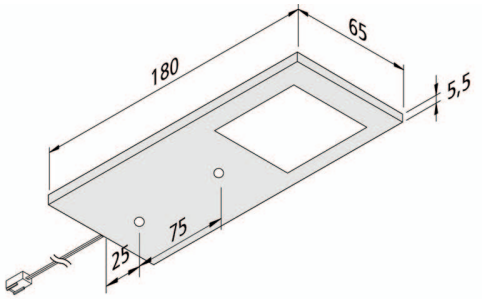

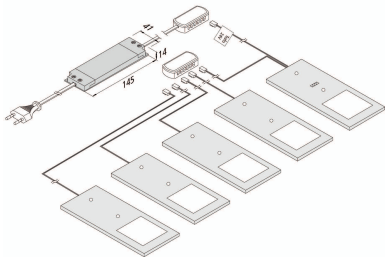

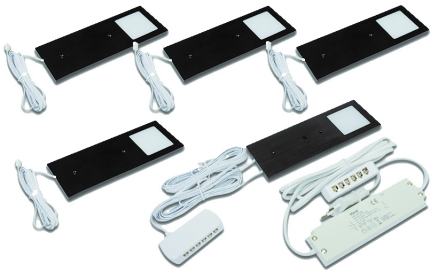

Artikelnummer	Beschreibung	Farbe	Länge	Leistung	VK zzgl. MwSt.
PAD3.ED	3er Set, inkl. 12 W Konverter	Edelstahl		3 x 3,0 W	90,20 €
PAD5.ED	5er Set, inkl. 15 W Konverter	Edelstahl		5 x 3,0 W	144,40 €
PAD3.20	3er Set, inkl. 12 W Konverter	Schwarz		3 x 3,0 W	90,20 €
PAD5.20	5er Set, inkl. 15 W Konverter	Schwarz		5 x 3,0 W	144,40 €
-					
PAD-OS.ED	Einzelleuchte ohne IR-Schalter	Edelstahl		3,0 W	26,00 €
PAD-MS.ED	Einzelleuchte mit IR-Schalter und Verteiler	Edelstahl		3,0 W	32,10 €
PAD-OS.20	Einzelleuchte ohne IR-Schalter	Schwarz		3,0 W	26,00 €
PAD-MS.20	Einzelleuchte mit IR-Schalter und Verteiler	Schwarz		3,0 W	32,10 €
PAD-VL	Verbindungsleitung	Weiß	2500 mm		5,10 €
PAD-VER	12-fach Verteiler				4,70 €
THR-15	Konverter mit 12-fach Verteiler		2000 mm	15,0 W	36,20 €
THR-30	Konverter mit 12-fach Verteiler		2000 mm	30,0 W	61,40 €

Anbauleuchten

PIRA



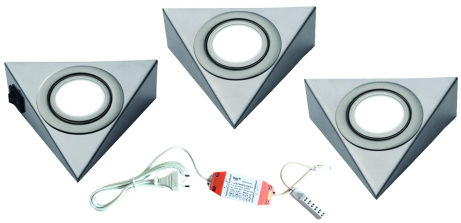

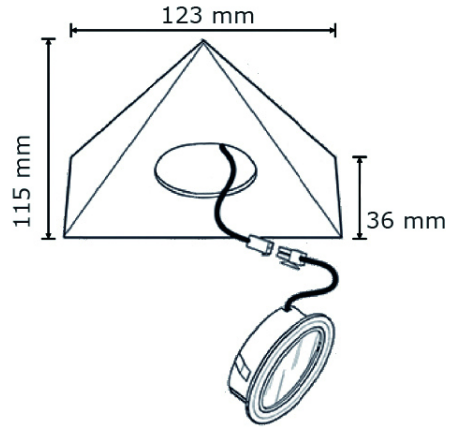

LED Dreiecks-Unterbauleuchte

- Master-Leuchte mit Schalter
- inkl. Konverter

Betriebsspannung:	12 V
Leistung:	1,8 W pro Strahler
Lichtfarbe:	Neutralweiß 4000 K
Farbwiedergabe:	> 80
Lichtstrom:	80 lm
Lichtausbeute:	45 lm/W
Schutzart:	IP20
Lebensdauer:	30000 h
Werkstoff:	Aluminium
Farbe:	Edelstahl
Zuleitung:	1800 mm

Artikelnummer	Beschreibung	Farbe	Leistung	VK zzgl. MwSt.
PIRA-S1.ED	1er Set, inkl. 15 W Konverter	Edelstahl	1,8 W	47,60 €
PIRA-S2.ED	2er Set, inkl. 15 W Konverter	Edelstahl	3,6 W	50,60 €
PIRA-S3.ED	3er Set, inkl. 15 W Konverter	Edelstahl	5,4 W	64,50 €
PIRA-S4.ED	4er Set, inkl. 15 W Konverter	Edelstahl	7,2 W	77,60 €
PIRA-S5.ED	5er Set, inkl. 15 W Konverter	Edelstahl	9,0 W	91,50 €

Spotleuchten

Chip HE 58

flacher LED Einbauspot Ø 58 mm

- hocheffiziente LEDs mit geringem Energieverbrauch
- inkl. Aufbauring
- diffuse Lichtquelle ohne Lichtpunkte
- stufenloses Dimmen und Einstellen der Farbtemperatur
- Memory-Funktion
- Set´s inkl. Zigbee Startset mit Fernbedienung



Betriebsspannung:	24 V
Leistung:	2,5 W pro Strahler
Lichtfarbe:	Emotion 2700 - 6500 K
Startfarbe:	Warmweiß
Farbwiedergabe:	> 80
Lichtstrom:	267 - 298 lm
Lichtausbeute:	106,6 - 119 lm/W
Schutzart:	IP20
Lebensdauer:	30000 h
Werkstoff:	Aluminium
Farbe:	Schwarz oder Edelstahl
Zuleitung:	1800 mm





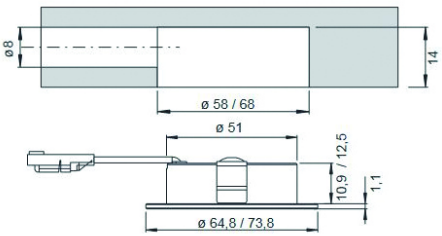

Artikelnummer	Beschreibung	Farbe	Leistung	VK zzgl. MwSt.
CHIP58-3.ED	3er Set, inkl. 15 W Konverter	Edelstahl	3 x 2,5 W	221,00 €
CHIP58-5.ED	5er Set, inkl. 15 W Konverter	Edelstahl	5 x 2,5 W	265,00 €
CHIP58-3.20	3er Set, inkl. 15 W Konverter	Schwarz	3 x 2,5 W	221,00 €
CHIP58-5.20	5er Set, inkl. 15 W Konverter	Schwarz	5 x 2,5 W	265,00 €
-				
CHIP58.ED	Einzelleuchte	Edelstahl	2,5 W	20,10 €
CHIP58.20	Einzelleuchte	Schwarz	2,5 W	20,10 €
2000434	Verbindungsleitung 24 V, 2000 mm			4,20 €

Spotleuchten

Chip HE 68



flacher LED Einbauspot Ø 68 mm

- hocheffiziente LEDs mit geringem Energieverbrauch
- inkl. Aufbauring
- diffuse Lichtquelle ohne Lichtpunkte
- stufenloses Dimmen und Einstellen der Farbtemperatur
- Memory-Funktion
- Set´s inkl. Zigbee Startset mit Fernbedienung

Betriebsspannung:	24 V
Leistung:	2,5 W pro Strahler
Lichtfarbe:	Emotion 2700 - 6500 K
Startfarbe:	Warmweiß
Farbwiedergabe:	> 83
Lichtstrom:	244 - 270 lm
Lichtausbeute:	97,6 - 108,1 lm/W
Schutzart:	IP20
Lebensdauer:	30000 h
Werkstoff:	Aluminium
Farbe:	Schwarz oder Edelstahl
Zuleitung:	1800 mm





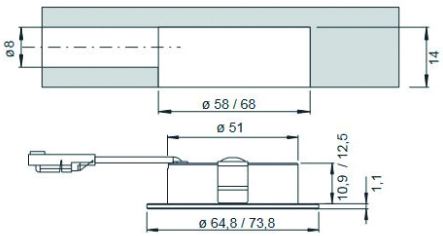

Artikelnummer	Beschreibung	Farbe	Leistung	VK zzgl. MwSt.
CHIP68-3.ED	3er Set, inkl. 15 W Konverter	Edelstahl	3 x 2,5 W	247,00 €
CHIP68-5.ED	5er Set, inkl. 15 W Konverter	Edelstahl	5 x 2,5 W	308,00 €
CHIP68-3.20	3er Set, inkl. 15 W Konverter	Schwarz	3 x 2,5 W	247,00 €
CHIP68-5.20	5er Set, inkl. 15 W Konverter	Schwarz	5 x 2,5 W	308,00 €
-				
CHIP68.ED	Einzelleuchte	Edelstahl	2,5 W	26,50 €
CHIP68.20	Einzelleuchte	Schwarz	2,5 W	26,50 €
2000434	Verbindungsleitung 24 V, 2000 mm			4,20 €

Linearleuchten

Schwenkleuchte

LED Unterbauleuchte

- diffuse Lichtquelle ohne Lichtpunkte
- Wippschalter an Unterseite
- durch Direktverbinder durchgangsverdrahtet
- max. 100 W aneinander kombinierbar

Betriebsspannung:	230 V
Leistung:	5 - 20 W
Lichtfarbe:	Neutralweiß 4000 K
Lichtausbeute:	51 - 59 lm/W
Schutzart:	IP20
Lebensdauer:	30000 h
Werkstoff:	Aluminium
Farbe:	Aluminium
Zuleitung:	1800 mm
Schwenkbereich:	45°

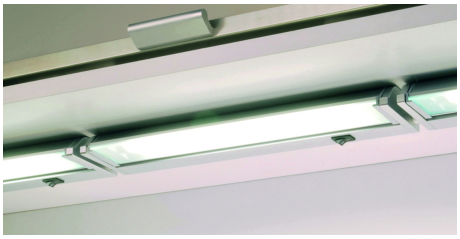





Artikelnummer	Beschreibung	Länge	Leistung	VK zzgl. MwSt.
S-350	Einzelleuchte	350 mm	5,0 W	38,50 €
S-580	Einzelleuchte	580 mm	10,0 W	50,60 €
S-770	Einzelleuchte	770 mm	13,0 W	57,70 €
S-900	Einzelleuchte	900 mm	15,0 W	69,00 €
S-1212	Einzelleuchte	1212 mm	20,0 W	75,40 €
-				
1801629	Verbindungsleitung	500 mm		3,60 €

Linearleuchten

Modena







LED Unterbauleuchte

- diffuse Lichtquelle ohne Lichtpunkte
- Wippschalter an Unterseite
- integrierte HVLCS Steckverbindung im Gehäuse für abstandfreie Lichtbänder (max. 300 W)
- einfache Montage, direkt durchschraubbar
- Steckdose, Verteiler, Anschluss- und Verbindungsleitung muss separat bestellt werden

Betriebsspannung:	220 - 240 V
Leistung:	8 - 18 W
Lichtfarbe:	Neutralweiß 4000 K
Lichtausbeute:	95 lm/W
Schutzart:	IP20
Lebensdauer:	60000 h
Werkstoff:	Aluminium
Farbe:	Schwarz oder Aluminium

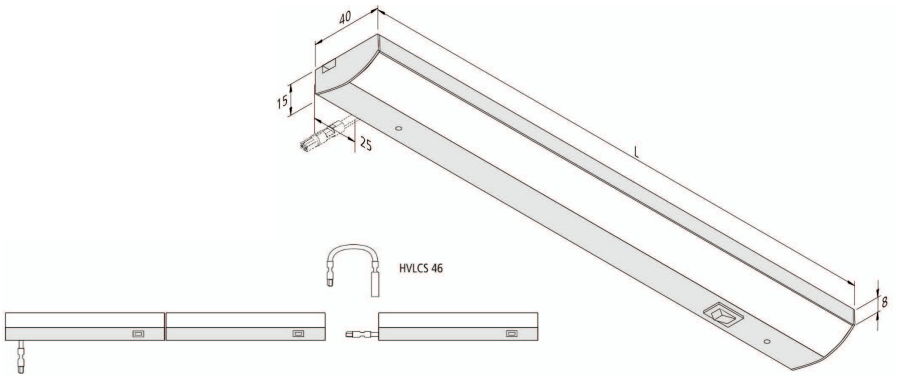

Artikelnummer	Beschreibung	Farbe	Länge	Leistung	VK zzgl. MwSt.
MODENA-450.ED	Einzelleuchte	Edelstahl	450 mm	8,0 W	82,30 €
MODENA-600.ED	Einzelleuchte	Edelstahl	600 mm	10,0 W	93,00 €
MODENA-900.ED	Einzelleuchte	Edelstahl	900 mm	15,0 W	131,00 €
MODENA-1200.ED	Einzelleuchte	Edelstahl	1200 mm	18,0 W	150,70 €
MODENA-450.20	Einzelleuchte	Schwarz	450 mm	8,0 W	82,30 €
MODENA-600.20	Einzelleuchte	Schwarz	600 mm	10,0 W	93,00 €
MODENA-900.20	Einzelleuchte	Schwarz	900 mm	15,0 W	131,00 €
MODENA-1200.20	Einzelleuchte	Schwarz	1200 mm	18,0 W	150,70 €
-					
MODENA-SD.ED	Einzelsteckdose	Edelstahl	1800 mm		45,70 €
MODENA-AL	Anschlussleitung	Weiß	2000 mm		9,10 €
MODENA-VER	6-fach Verteiler mit Netzanschluss	Weiß	2000 mm		14,30 €
MODENA-VL500	Verbindungsleitung	Weiß	500 mm		9,10 €
MODENA-VL1000	Verbindungsleitung	Weiß	1000 mm		9,80 €
MODENA-VL1500	Verbindungsleitung	Weiß	1500 mm		10,80 €
MODENA-VL2000	Verbindungsleitung	Weiß	2000 mm		11,70 €

Linearleuchten

Keilprofilleuchte

schmale LED Keilprofilleuchte

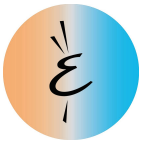

• inkl. Endkappen
• stufenloses Dimmen und Einstellen der Farbtemperatur

Betriebsspannung:	24 V
Leistung:	4,1 - 11,5 W
Lichtfarbe:	Emotion 2700 - 6500 K
Startfarbe:	warmweiß
Farbwiedergabe:	90
Schutzart:	IP20
Lebensdauer:	30000 h
Werkstoff:	Aluminium
Farbe:	Silber
Zuleitung:	2000 mm



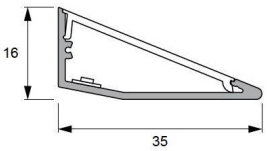

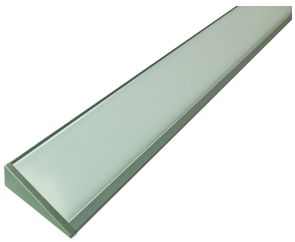

Artikelnummer	Beschreibung	Farbe	Länge	Leistung	VK zzgl. MwSt.
KEL450.ED	Einzelleuchte	Silber	450 mm	4,1 W	27,90 €
KEL600.ED	Einzelleuchte	Silber	600 mm	5,6 W	54,30 €
KEL900.ED	Einzelleuchte	Silber	900 mm	8,7 W	71,00 €
KEL1200.ED	Einzelleuchte	Silber	1200 mm	11,5 W	84,50 €
Sonderlänge					a. Anfrage
-					
ZIGBEE24.S15	Startset 24 V			15,0 W	156,70 €
ZIGBEE24.S30	Startset 24 V			30,0 W	176,80 €
ZIGBEE24.S60	Startset 24 V			60,0 W	188,70 €
2000434	Verbindungsleitung 24 V, 2000 mm				4,20 €

Linearleuchten

Quattro Plus

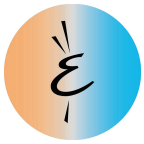

schlanke LED Unterbauleuchte

- einfache Montage mit Befestigungsclips
- stufenloses Dimmen und Einstellen der Farbtemperatur



Betriebsspannung:	24 V
Leistung:	4,3 - 11,5 W
Lichtfarbe:	Emotion 2700 - 6500 K
Startfarbe:	warmweiß
Farbwiedergabe:	90
Schutzart:	IP20
Lebensdauer:	30000 h
Werkstoff:	Aluminium / Kunststoff
Farbe:	Schwarz oder Edelstahl
Zuleitung:	2 x 2000 mm



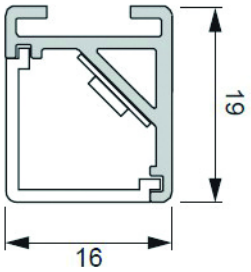



Artikelnummer	Beschreibung	Farbe	Länge	Leistung	VK zzgl. MwSt.
QUATTRO450.ED	Einzelleuchte	Edelstahl	450 mm	4,3 W	62,90 €
QUATTRO600.ED	Einzelleuchte	Edelstahl	600 mm	5,6 W	68,80 €
QUATTRO900.ED	Einzelleuchte	Edelstahl	900 mm	8,7 W	84,20 €
QUATTRO1200.ED	Einzelleuchte	Edelstahl	1200 mm	11,5 W	98,20 €
QUATTRO450.20	Einzelleuchte	Schwarz	450 mm	4,3 W	63,70 €
QUATTRO600.20	Einzelleuchte	Schwarz	600 mm	5,6 W	69,70 €
QUATTRO900.20	Einzelleuchte	Schwarz	900 mm	8,7 W	85,40 €
QUATTRO1200.20	Einzelleuchte	Schwarz	1200 mm	11,5 W	99,80 €
Sonderlänge					a. Anfrage
-					
ZIGBEE24.S15	Startset 24 V			15,0 W	156,70 €
ZIGBEE24.S30	Startset 24 V			30,0 W	176,80 €
ZIGBEE24.S60	Startset 24 V			60,0 W	188,70 €
2000434	Verbindungsleitung 24 V, 2000 mm				4,20 €

Linearleuchten

Derby II

LED Anbauleuchte inkl. COB Band

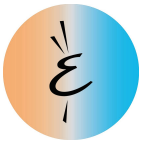

- keine Lichtpunkte sichtbar
- stufenloses Dimmen und Einstellen der Farbtemperatur



Betriebsspannung:	24 V
Leistung:	6,7 - 13,9 W
Lichtfarbe:	Emotion 2700 - 6500 K
Startfarbe:	warmweiß
Farbwiedergabe:	90
Schutzart:	IP20
Lebensdauer:	30000 h
Werkstoff:	Aluminium
Farbe:	Schwarz oder Edelstahl
Zuleitung:	2000 mm

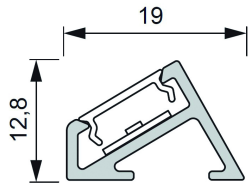





Artikelnummer	Beschreibung	Farbe	Länge	Leistung	VK zzgl. MwSt.
DERBY2-600.ED	Einzelleuchte	Edelstahl	600 mm	6,7 W	46,20 €
DERBY2-900.ED	Einzelleuchte	Edelstahl	900 mm	10,3 W	56,70 €
DERBY2-1200.ED	Einzelleuchte	Edelstahl	1200 mm	13,9 W	68,00 €
DERBY2-600.20	Einzelleuchte	Schwarz	600 mm	6,7 W	48,00 €
DERBY2-900.20	Einzelleuchte	Schwarz	900 mm	10,3 W	59,50 €
DERBY2-1200.20	Einzelleuchte	Schwarz	1200 mm	13,9 W	71,60 €
-					
ZIGBEE24.S15	Startset 24 V			15,0 W	156,70 €
ZIGBEE24.S30	Startset 24 V			30,0 W	176,80 €
ZIGBEE24.S60	Startset 24 V			60,0 W	188,70 €
2000434	Verbindungsleitung 24 V, 2000 mm				4,20 €

Linearleuchten

WTU



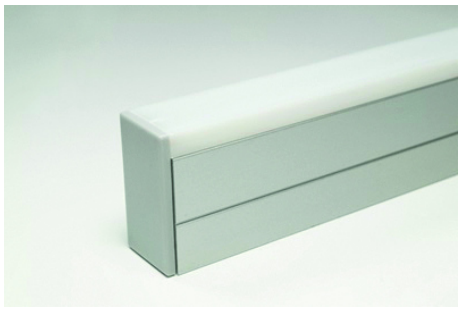

LED Profilleuchte

- LED Band lose beigelegt
- keine Lichtpunkte sichtbar
- stufenloses Dimmen und Einstellen der Farbtemperatur
- inkl. Endkappen

Betriebsspannung:	24 V
Leistung:	24,5 W
Lichtfarbe:	Emotion 2700 - 6500 K
Startfarbe:	warmweiß
Farbwiedergabe:	80
Schutzart:	IP20
Lebensdauer:	30000 h
Werkstoff:	Aluminium / Kunststoff
Farbe:	Aluminium
Zuleitung:	2000 mm

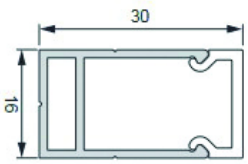

Artikelnummer	Beschreibung	Länge	Leistung	VK zzgl. MwSt.	Zuschlag
WTU2500.ED	Einzelleuchte	2500 mm	24,5 W	137,00 €	zzgl. Transport
Sonderlänge				a. Anfrage	
-					
ZIGBEE24.S15	Startset 24 V		15,0 W	156,70 €	
ZIGBEE24.S30	Startset 24 V		30,0 W	176,80 €	
ZIGBEE24.S60	Startset 24 V		60,0 W	188,70 €	
2000434	Verbindungsleitung 24 V, 2000 mm			4,20 €	

Linearleuchten

Solaris

LED Unterbau-Flächenleuchte

- keine Lichtpunkte sichtbar
- stufenloses Dimmen und Einstellen der Farbtemperatur
- inkl. Direktverbinder
- kompatibel mit Kesseböhmer-Zubehör LINERO Style



Betriebsspannung:	24 V
Leistung:	8 - 19 W
Lichtfarbe:	Emotion 2700 - 6500 K
Startfarbe:	warmweiß
Farbwiedergabe:	> 80
Lichtstrom:	327 - 826 lm
Lichtausbeute:	50,4 lm/W
Schutzart:	IP20
Lebensdauer:	30000 h
Werkstoff:	Edelstahl/Kunststoff
Farbe:	Schwarz/Opal oder Edelstahl/Opal
Zuleitung:	1800 mm



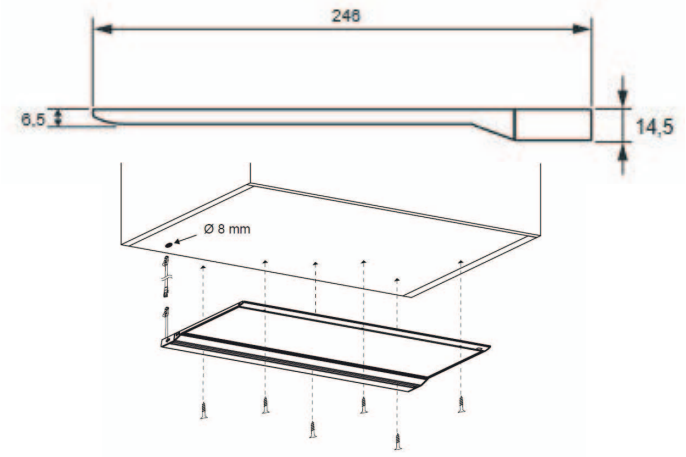



Artikelnummer	Beschreibung	Farbe	Länge	Leistung	VK zzgl. MwSt.	Zuschlag
SOL450.ED	Einzelleuchte	Edelstahl	450 mm	8,0 W	206,00 €	
SOL600.ED	Einzelleuchte	Edelstahl	600 mm	10,0 W	237,00 €	
SOL900.ED	Einzelleuchte	Edelstahl	900 mm	15,5 W	313,00 €	
SOL1200.ED	Einzelleuchte	Edelstahl	1200 mm	19,0 W	382,00 €	zzgl. Transport
SOL450.20	Einzelleuchte	Schwarz	450 mm	8,0 W	206,00 €	
SOL600.20	Einzelleuchte	Schwarz	600 mm	10,0 W	237,00 €	
SOL900.20	Einzelleuchte	Schwarz	900 mm	15,5 W	314,00 €	
SOL1200.20	Einzelleuchte	Schwarz	1200 mm	19,0 W	382,00 €	zzgl. Transport
-						
ZIGBEE24.S15	Startset 24 V			15,0 W	156,70 €	
ZIGBEE24.S30	Startset 24 V			30,0 W	176,80 €	
ZIGBEE24.S60	Startset 24 V			60,0 W	188,70 €	
2000434	Verbindungsleitung 24 V, 2000 mm				4,20 €	

Pendelleuchten

Blim Up





LED Pendelleuchte

- Pendelleuchte für Wohn- und Essraum
- Höhenverstellbar durch Seilzugmechanik von 700 bis 1800 mm
- ZigBee kompatibel für Einbindung in das Smart Home Netzwerk
- Steuerung über Tasten, Fernbedienung oder App
- Funktionen: AN/AUS, Farbtemperatur in 3 Stufen oder Stufenlos

Betriebsspannung:	230 V
Leistung:	30,0 - 45,0 W
Lichtfarbe:	Emotion 2700 - 6500 K
Startfarbe:	warmweiß
Farbwiedergabe:	> 80
Lichtstrom:	3600 / 4900 / 5900 lm
Lichtausbeute:	130 lm/W
Schutzart:	IP20
Werkstoff:	Aluminium
Farbe:	Schwarz

Abmessungen

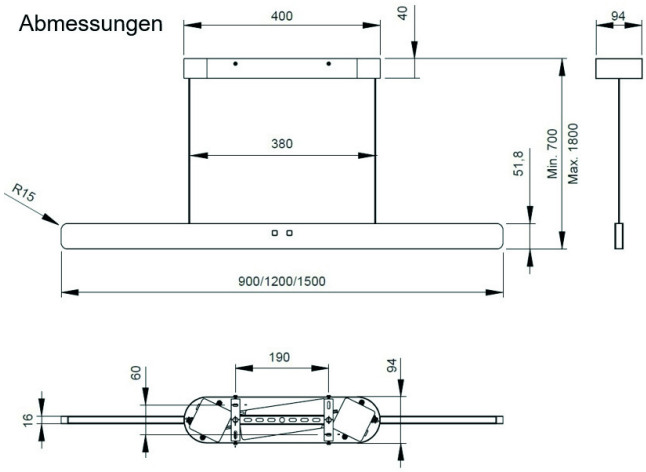

Montage

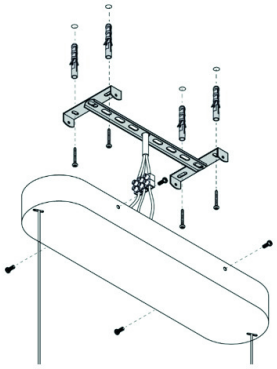

Höhenverstellung

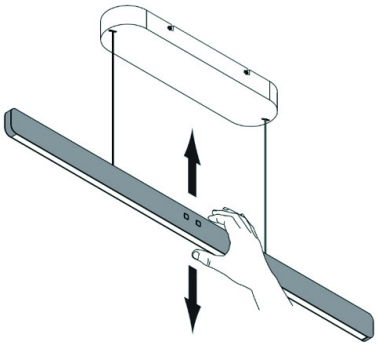

Artikelnummer	Beschreibung	Farbe	Länge	Leistung	VK zzgl. MwSt.	Zuschlag
500100001	Einzelleuchte	Schwarz	900 mm	30,0 W	545,00 €	
500100002	Einzelleuchte	Schwarz	1200 mm	37,0 W	602,00 €	zzgl. Transport
500100003	Einzelleuchte	Schwarz	1500 mm	45,0 W	659,00 €	zzgl. Transport
-						
ZIGBEE.W	4-Kanal Fernbedienung	Weiß			55,60 €	
ZIGBEE.S	4-Kanal Fernbedienung	Schwarz			55,60 €	

Leuchtboden

Glasbodenleuchte Denver

LED Glasbodenleuchte

- beidseitige Beleuchtung oben und unten
- Wippschalter an Unterseite
- Leuchtmittel austauschbar

Betriebsspannung:	230 V
Leistung:	4 - 18 W
Lichtfarbe:	Neutralweiß 4000 K
Farbwiedergabe:	> 80
Lichtstrom:	225 lm (L = 450 mm)
Lichtausbeute:	56 lm/W
Schutzart:	IP20
Lebensdauer:	30000 h
Werkstoff:	Aluminium / Glas
Farbe:	Schwarz oder Edelstahl
Zuleitung:	1800 mm







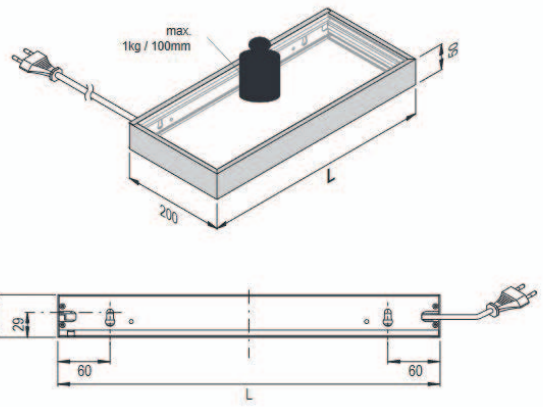

Artikelnummer	Beschreibung	Farbe	Länge	Leistung	VK zzgl. MwSt.	Zuschlag
MEM450.ED	Einzelleuchte	Edelstahl	450 mm	4,0 W	153,70 €	
MEM600.ED	Einzelleuchte	Edelstahl	600 mm	7,0 W	180,00 €	
MEM900.ED	Einzelleuchte	Edelstahl	900 mm	13,0 W	225,00 €	
MEM1200.ED	Einzelleuchte	Edelstahl	1200 mm	18,0 W	276,00 €	zzgl. Transport
MEM450.20	Einzelleuchte	Schwarz	450 mm	4,0 W	172,10 €	
MEM600.20	Einzelleuchte	Schwarz	600 mm	7,0 W	191,10 €	
MEM900.20	Einzelleuchte	Schwarz	900 mm	13,0 W	223,00 €	
MEM1200.20	Einzelleuchte	Schwarz	1200 mm	18,0 W	268,00 €	zzgl. Transport

Wandboard mit Beleuchtung

Pavo

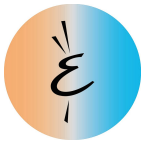

beleuchtetes LED Wandboard

- beidseitige Beleuchtung oben und unten
- Rückwand mit Aufnahme für Steuerung / Konverter bis 16 mm
- stufenloses Dimmen und Einstellen der Farbtemperatur



Betriebsspannung:	24 V
Leistung:	15,0 - 30,6 W
Lichtfarbe:	Emotion 2700 - 6500 K
Startfarbe:	warmweiß
Farbwiedergabe:	> 90
Lichtstrom:	2x 1020 - 1140 lm/m
Lichtausbeute:	2x 42,5 - 47,5 lm/W
Schutzart:	IP20
Werkstoff:	Aluminium
Farbe:	Schwarz
Zuleitung:	340 mm



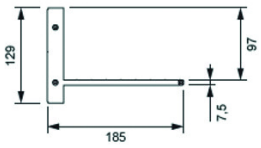

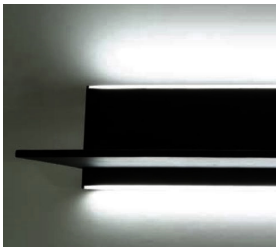

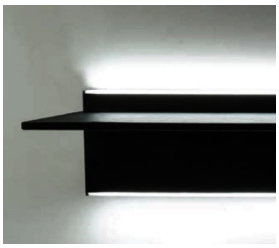

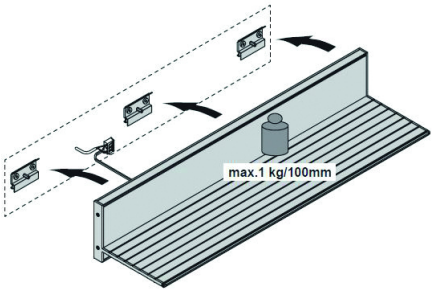

Artikelnummer	Beschreibung	Farbe	Länge	Leistung	VK zzgl. MwSt.	Zuschlag
PAVO600.20	Einzelleuchte	Schwarz	600 mm	15,0 W	299,00 €	
PAVO900.20	Einzelleuchte	Schwarz	900 mm	22,8 W	379,00 €	
PAVO1200.20	Einzelleuchte	Schwarz	1200 mm	30,6 W	464,00 €	zzgl. Transport
-						
ZIGBEE24.S15	Startset 24 V			15,0 W	156,70 €	
ZIGBEE24.S30	Startset 24 V			30,0 W	176,80 €	
ZIGBEE24.S60	Startset 24 V			60,0 W	188,70 €	
2000434	Verbindungsleitung 24 V, 2000 mm				4,20 €	

Zubehör Fernbedienung

Startset ZIGBEE

Startset 24 V

• SmartHome fähig
• bestehend aus: Konverter, Empfänger, 6-fach Verteiler und 4-Kanal Fernbedienung weiß
• Anschlussleitung: 2000 mm

Artikelnummer	Beschreibung	Leistung	VK zzgl. MwSt.
ZIGBEE24.S15	Startset 24 V	15,0 W	156,70 €
ZIGBEE24.S30	Startset 24 V	30,0 W	176,80 €
ZIGBEE24.S60	Startset 24 V	60,0 W	188,70 €

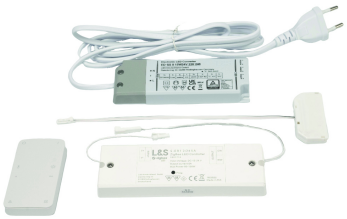

Zubehör Fernbedienung

Folgeset ZIGBEE

Folgeset 24 V

• SmartHome fähig
• bestehend aus: Konverter, Empfänger, 6-fach Verteiler
• Anschlussleitung: 2000 mm

Artikelnummer	Beschreibung	Leistung	VK zzgl. MwSt.
ZIGBEE24.F15	Folgeset 24 V	15,0 W	100,10 €
ZIGBEE24.F30	Folgeset 24 V	30,0 W	124,10 €
ZIGBEE24.F60	Folgeset 24 V	60,0 W	134,70 €



Zubehör Fernbedienung

Fernbedienung ZIGBEE

4-Kanal Fernbedienung

• zur Steuerung aller Emotion LEDs
• stufenlose Einstellung der Farbtemperatur und Dimmstufe
• inkl. Wandhalterung
• Abmessung: 76,6 x 38,2 x 12 mm

Artikelnummer	Beschreibung	Farbe	VK zzgl. MwSt.
ZIGBEE.W	4-Kanal Fernbedienung	Weiß	55,60 €
ZIGBEE.S	4-Kanal Fernbedienung	Schwarz	55,60 €



Zubehör Schalter

Funkschalter

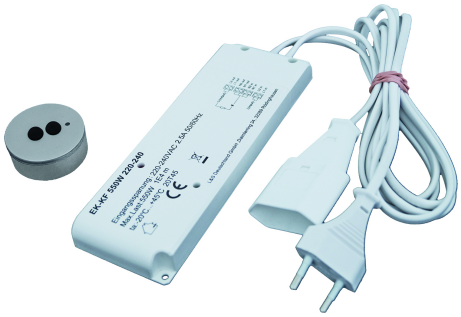

HV-Funkschalterset

- funkgesteuertes Schalten von Leuchten mit HV-Steckverbindung AC 230-240 V, max. 550 W
- bis zu 9 Fernbedienungen mit einem Empfänger verwendbar
- Funkfernbedienung mit unbegrenzt vielen Empfängern verwendbar
- auch als kabelloser Einbauschalter montierbar

Artikelnummer	VK zzgl. MwSt.
1761001	83,80 €

Zubehör Schalter

Aufbauschalter



Aufbauschalter SAH

- mit EU-Stecker und EU-Kupplung, Ø 66 mm
- geeignet für Schaltung von Innenschrankbeleuchtung, Glasfächern oder Glasteilen mit LED-Beleuchtung
- 2000 mm Leitung für Kupplung und Stecker

Artikelnummer	Beschreibung	VK zzgl. MwSt.
SAH.01	Gehäuse weiß, Schalter weiß	18,30 €
SAH.ED	Gehäuse Edelstahloptik, Schalter schwarz	18,30 €

Zubehör Schalter

Aufbauschalter Emotion

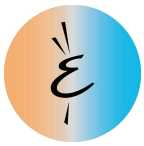



Pucky II

- externer Aufbauschalter in schlankem Design
- zur Steuerung aller Emotion LEDs
- stufenlose Einstellung der Farbtemperatur und Dimmstufe

Betriebsspannung:	24 V
Leistung:	Max. Schaltleistung: 72 W
Werkstoff:	Kunststoff
Farbe:	Grau
Kabellänge:	primär und sekundär: 2000 mm
Abmessungen:	75 x 22 x 10 mm

Artikelnummer	Beschreibung	Farbe	VK zzgl. MwSt.
PUCKY-24V	Schalter 24 V	Grau	39,70 €

Zubehör Schalter

Touchsensor Emotion

Touch LED

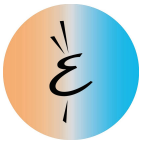

- zur Steuerung aller Emotion LEDs
- stufenlose Einstellung der Farbtemperatur
- 3-stufige Dimmfunktion (AN 95% / 60% / 30% / AUS)



Betriebsspannung:	24 V
Leistung:	Max. Schaltleistung: 60 W
Werkstoff:	Kunststoff
Farbe:	Schwarz
Kabellänge:	primär und sekundär: 2000 mm
Abmessungen:	32 x 30 x 7,2 mm

Artikelnummer	Beschreibung	Farbe	VK zzgl. MwSt.
TOUCH-24V	Touchsensor 24 V	Schwarz	45,40 €

Zubehör

Konverter 24 V

LED Konverter 230 V / 24 V



- inkl. 6-fach Verteiler

Leistung:	15 - 60 W
Kabellänge:	primär: 2000 mm, sekundär: 200 mm

Artikelnummer	Leistung	VK zzgl. MwSt.
2000423	15,0 W	30,10 €
2000424	30,0 W	47,10 €
2000425	60,0 W	82,50 €

Zubehör

Verbindungsleitung

LED Verbindungsleitung 24 V



Artikelnummer	Beschreibung	VK zzgl. MwSt.
2000434	Verbindungsleitung 24 V, 2000 mm	4,20 €

STECKDOSEN



- Aufbausteckdosen Seite 1
- Einbausteckdosen Seite 6

Quellmalz
Haus- und Küchentechnik

Victory®

Aufbausteckdosen

Type ST3007

Eck-Steckdosenelement

- mit Teleskopstück zum Längenausgleich
- 4 Steckdosen (240V/16A 3500 W) oder
- 3 Steckdosen und 1 Schalter (max. Schaltleistung 500 W)
- Der Schalter schaltet nicht die gesamte Steckdose, sondern eine Eurokupplung zum Anschluss einer externen Quelle

Farbe: schwarz oder edelstahl
Kabellänge: 2000 mm Anschlussleitung, Stecker lose beigelegt
Abmessungen: H 460 - 580 mm, B 115 mm, T 60 mm

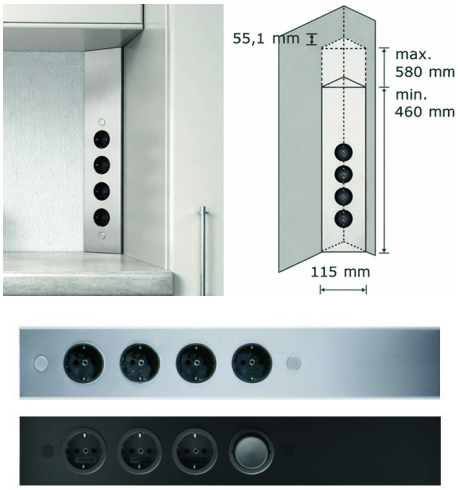

Artikelnummer	Beschreibung	Farbe	VK zzgl. MwSt.
ST.ED	4 Steckdosen	Edelstahl	113,70 €
ST.20	4 Steckdosen	Schwarz	118,40 €
-			
STS.ED	3 Steckdosen, 1 Schalter	Edelstahl	129,90 €
STS.20	3 Steckdosen, 1 Schalter	Schwarz	134,70 €

Aufbausteckdosen

Type ST3061

Steckdosenelement

- mit Teleskopstück zum Längenausgleich
- 4 Steckdosen (250V/16A 3600 W) oder
- 3 Steckdosen und 1 Schalter (max. Schaltleistung 500 W)
- Der Schalter schaltet nicht die gesamte Steckdose, sondern eine Eurokupplung zum Anschluss einer externen Quelle

Farbe: edelstahl oder schwarz
Kabellänge: 2000 mm Anschlussleitung, Stecker lose beigelegt
Abmessungen: H 460 - 580 mm, B 81 mm, T 41 mm

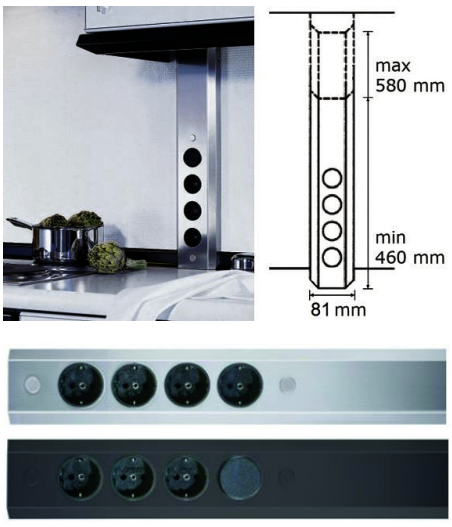

Artikelnummer	Beschreibung	Farbe	VK zzgl. MwSt.
ST3061.ED	4 Steckdosen	Edelstahl	105,80 €
ST3061.20	4 Steckdosen	Schwarz	107,30 €
-			
STS3061.ED	3 Steckdosen, 1 Schalter	Edelstahl	118,60 €
STS3061.20	3 Steckdosen, 1 Schalter	Schwarz	133,50 €

Aufbausteckdosen

Type ST3007/320/3



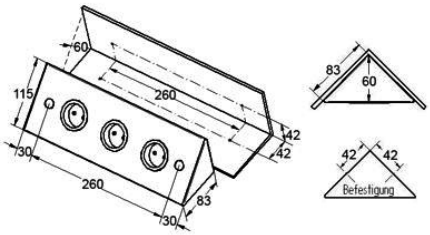

Eck-Steckdosenelement

- 3 Steckdosen (240V/16A 3500 W) oder
- 3 Steckdosen und 2 USB-Anschlüsse (1x USB A, 1x USB C 5V/2A)
- für senkrechte und waagerechte Montage geeignet

Farbe: schwarz oder edelstahl
Kabellänge: 2000 mm Anschlussleitung, Stecker lose beigelegt

Artikelnummer	Beschreibung	Farbe	VK zzgl. MwSt.
ST320/3.ED	3 Steckdosen	Edelstahl	91,20 €
ST320/3.20	3 Steckdosen	Schwarz	94,50 €
-			
ST320/3-USB.ED	3 Steckdosen, 2 USB	Edelstahl	120,30 €
ST320/3-USB.20	3 Steckdosen, 2 USB	Schwarz	124,80 €

Aufbausteckdosen

Type ST3007/320

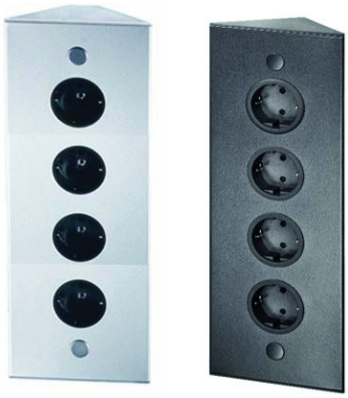

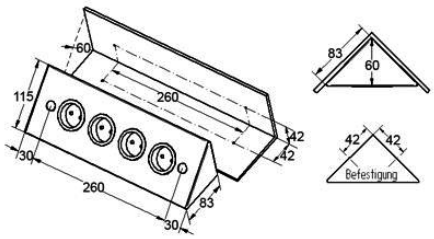

Eck-Steckdosenelement

- 4 Steckdosen (240V/16A 3500 W)
- für senkrechte und waagerechte Montage geeignet

Farbe: schwarz oder edelstahl
Kabellänge: 2000 mm Anschlussleitung, Stecker lose beigelegt

Artikelnummer	Beschreibung	Farbe	VK zzgl. MwSt.
ST320/4.ED	4 Steckdosen	Edelstahl	92,30 €
ST320/4.20	4 Steckdosen	Schwarz	97,20 €

Aufbausteckdosen

Type ST3007/200/2

Eck-Steckdosenelement

• 2 Steckdosen (240V/16A 3500 W)
• für senkrechte und waagerechte Montage geeignet

Farbe: schwarz oder edelstahl
Kabellänge: 2000 mm Anschlussleitung, Stecker lose beigelegt

Artikelnummer	Beschreibung	Farbe	VK zzgl. MwSt.
ST200.ED	2 Steckdosen	Edelstahl	76,90 €
ST200.20	2 Steckdosen	Schwarz	80,50 €





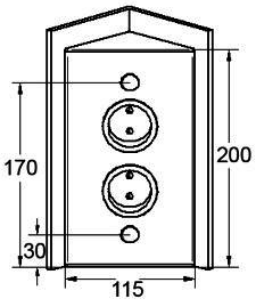

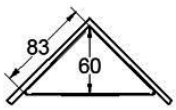



Aufbausteckdosen

Type ST3007-C

Eck-Steckdosenelement

• 3 Steckdosen (240V/16A 3500 W)

Farbe: schwarz oder edelstahl
Kabellänge: 2000 mm Anschlussleitung, Stecker lose beigelegt

Artikelnummer	Beschreibung	Farbe	VK zzgl. MwSt.
STE.ED	3 Steckdosen	Edelstahl	98,10 €
STE.20	3 Steckdosen	Schwarz	101,60 €





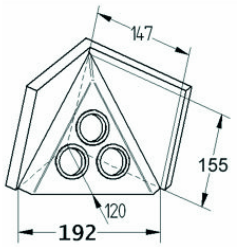

Aufbausteckdosen

Type ST3081/200



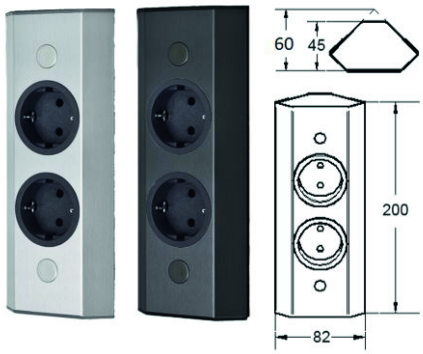

Eck-Steckdosenelement

- 2 Steckdosen (240V/16A 3500W)
- für senkrechte und waagerechte Montage geeignet

Farbe: schwarz oder edelstahl
Kabellänge: 2000 mm Anschlussleitung, Stecker lose beigelegt

Artikelnummer	Beschreibung	Farbe	VK zzgl. MwSt.
ST3081.ED	2 Steckdosen	Edelstahl	81,60 €
ST3081.20	2 Steckdosen	Schwarz	85,50 €

Aufbausteckdosen

EVOline V-Dock



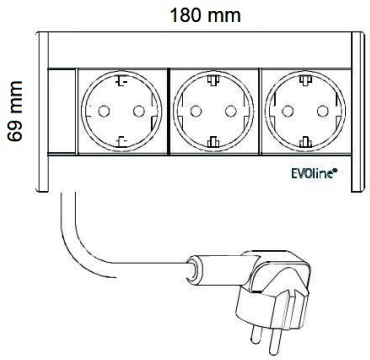

Eck-Steckdosenelement

- 3 Steckdosen VDE (230V/16A 3600 W)
- inkl. Befestigungsplatten und Winkelprofil

Farbe: silber eloxiert / schwarz
Kabellänge: 2500 mm Anschlussleitung, Stecker lose beigelegt

Artikelnummer	Beschreibung	Farbe	VK zzgl. MwSt.
V-DOCK	3 Steckdosen	Silber	106,00 €

Aufbausteckdosen

EVOline Dock Cuisine

Unterbausteckdose

• 3 Steckdosen VDE (230V/16A 3600 W)

Farbe: silber eloxiert / schwarz
Kabellänge: 2500 mm Anschlussleitung, Stecker lose beigelegt

Artikelnummer	Beschreibung	Farbe	VK zzgl. MwSt.
DOCKCUISINE	3 Steckdosen	Silber	95,20 €

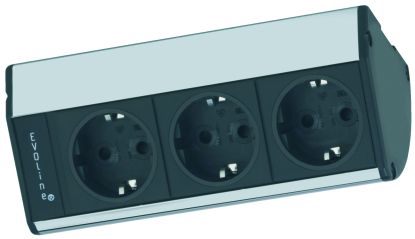

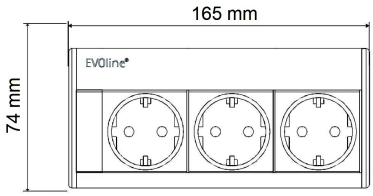

Aufbausteckdosen

Type ST3900

Eck-Steckdosenelement

• 2 Steckdosen mit Klappdeckel (240V/16A 3500 W)

Farbe: edelstahl
Kabellänge: 2000 mm Anschlussleitung, Stecker lose beigelegt

Artikelnummer	Beschreibung	Farbe	VK zzgl. MwSt.
ST3900.ED	2 Steckdosen	Edelstahl	94,40 €



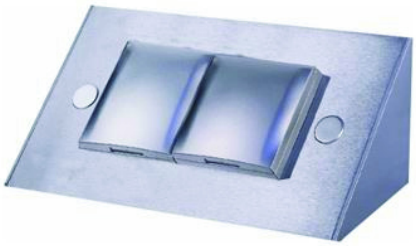

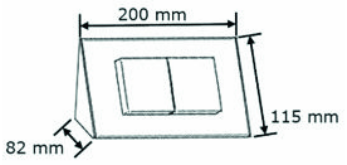

Einbausteckdosen

EVOline BackFlip





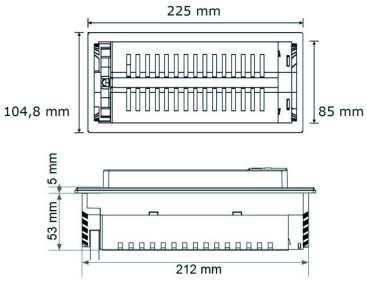

Steckdosenelement

- 230V/16A 3600 W
- 2 Steckdosen, 1 USB-Charger Typ C (2,1 A)
- Drehbar zum Einbau in Arbeitsplatte
- flächenbündig einbaubar
- Einbautiefe: 53 mm
- Ausschnittmaß: 215 x 88 mm (R 5)

Farbe: schwarz lackiert, schwarz Glas oder edelstahl
Kabellänge: 2500 mm Anschlussleitung, Stecker lose beigelegt

Artikelnummer	Beschreibung	Farbe	VK zzgl. MwSt.
BACKFLIP	2 Steckdosen, 1 USB	Edelstahl	206,00 €
BACKFLIP.20	2 Steckdosen, 1 USB	Schwarz	289,00 €
BACKFLIP-GLAS.20	2 Steckdosen, 1 USB	Schwarz Glas	408,00 €

Einbausteckdosen

EVOline Spin



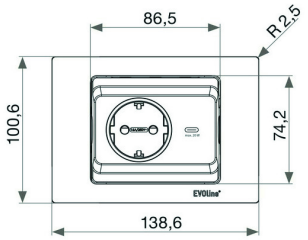

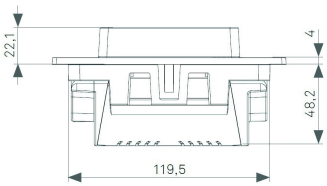

Steckdosenelement

- 1x Steckdose 250V/16A, mit erhöhtem Berührungsschutz
- 1x USB-Charger Typ C (max. 20 Watt)
- durch manuelles Drehen, werden Steckdosen freigelegt
- flächenbündig einbaubar
- Dekor aus Kunststoff
- Einbautiefe: 49 mm (Montage über Schubladen möglich)
- Ausschnittmaß: ca. 120 x 92 mm

Farbe: schwarz
Kabellänge: 2500 mm Anschlussleitung, Stecker lose beigelegt

Artikelnummer	Beschreibung	Farbe	VK zzgl. MwSt.
SPIN.20	1 Steckdose, 1 USB	Schwarz	169,10 €

Einbausteckdosen

Twist

Steckdosenelement

• 2 Steckdosen (250V/16A 3680 W)

Farbe: schwarz oder edelstahl
Kabellänge: 2000 mm Anschlussleitung, Stecker lose beigelegt



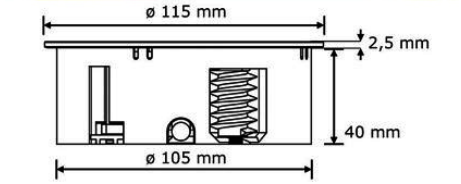



Artikelnummer	Beschreibung	Farbe	VK zzgl. MwSt.
TWIST.ED	2 Steckdosen	Edelstahl	155,20 €
TWIST.20	2 Steckdosen	Schwarz	174,80 €
-			
LOCHSÄGE-TWIST	Ø 105 mm		148,30 €
ZENTRIERBOHRER			33,40 €

Einbausteckdosen

Duplex Rund

Steckdosenelement

• 2 Steckdosen (250V/16A 3680 W) oder
• 1 Steckdose und 2 USB-Anschlüsse (1x USB A und 1x USB C)
• öffnet und schließt elektrisch

Farbe: schwarz oder edelstahl
Kabellänge: 2000 mm Anschlussleitung, Stecker vormontiert



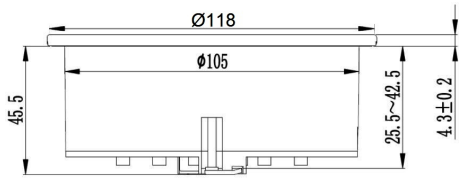



Artikelnummer	Beschreibung	Farbe	VK zzgl. MwSt.
DUPLEX-R.ED	2 Steckodsen	Edelstahl	147,50 €
DUPLEX-R.20	2 Steckdosen	Schwarz	166,40 €
DUPLEX-R-USB.ED	1 Steckdose, 1 USB A+C	Edelstahl	166,40 €
DUPLEX-R-USB.20	1 Steckdose, 1 USB A+C	Schwarz	185,30 €
-			
LOCHSÄGE-TWIST	Ø 105 mm		148,30 €
ZENTRIERBOHRER			33,40 €

Einbausteckdosen

Duplex Eckig



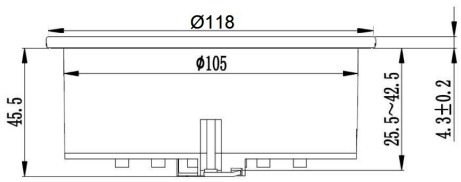



Steckdosenelement

- 2 Steckdosen (250V/16A 3680 W)
- öffnet und schließt elektrisch

Farbe: schwarz oder edelstahl
Kabellänge: 2000 mm Anschlussleitung, Stecker vormontiert

Artikelnummer	Beschreibung	Farbe	VK zzgl. MwSt.
DUPLEX.ED	2 Steckdosen	Edelstahl	139,90 €
DUPLEX.20	2 Steckdosen	Schwarz	158,80 €
-			
LOCHSÄGE-TWIST	Ø 105 mm		148,30 €
ZENTRIERBOHRER			33,40 €

Einbausteckdosen

Piccolino



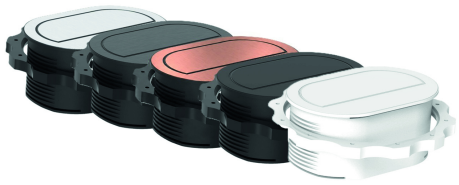

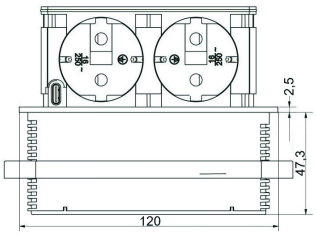

Steckdosenelement

- 2 Steckdosen (250V/16A 3680 W) zum Versenken
- 1 USB C (max. 30 W)
- im geschlossenen Zustand (IP44)
- sehr geringe Einbautiefe (< 48 mm)
- geeignet für Plattenstärke ab 16 mm
- flächenbündiger Einbau möglich
- nachträglicher Einbau möglich

Kabellänge: 2000 mm Anschlussleitung, Stecker vormontiert

Artikelnummer	Beschreibung	Farbe	VK zzgl. MwSt.
PICCOLINO2.ED	2 Steckdosen, 1 USB C	Edelstahl	119,10 €
PICCOLINO2.GM	2 Steckdosen, 1 USB C	GunMetal	126,70 €
PICCOLINO2.CU	2 Steckdosen, 1 USB C	Kupfer	126,70 €
PICCOLINO2.20	2 Steckdosen, 1 USB C	Schwarz	126,70 €
PICCOLINO2.W	2 Steckdosen, 1 USB C	Weiß	126,70 €

Einbausteckdosen

Piccolino UNO

Steckdosenelement

- 1 Steckdose (250V/16A 3680 W) zum Versenken
- 1 USB C (max. 22 W)
- im geschlossenen Zustand (IP44)
- sehr geringe Einbautiefe (49 mm)
- geeignet für Plattenstärke ab 16 mm
- Einbaudurchmesser 60 mm
- nachträglicher Einbau möglich



Kabellänge: 2000 mm Anschlussleitung, Stecker vormontiert

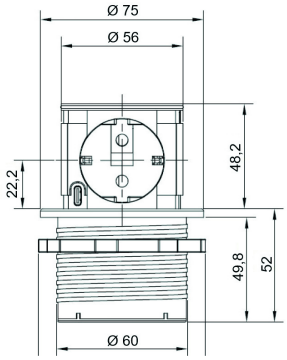

Artikelnummer	Beschreibung	Farbe	VK zzgl. MwSt.
PICCOLINO-UNO.ED	1 Steckdose, 1 USB C	Edelstahl	94,50 €
PICCOLINO-UNO.GM	1 Steckdose, 1 USB C	GunMetal	100,20 €
PICCOLINO-UNO.CU	1 Steckdose, 1 USB C	Kupfer	100,20 €
PICCOLINO-UNO.20	1 Steckdose, 1 USB C	Schwarz	100,20 €
PICCOLINO-UNO.W	1 Steckdose, 1 USB C	Weiß	100,20 €

Einbausteckdosen

SOLO

Steckdosenelement

- 1 Steckdose (250V/16A 3680 W)
- 1 USB C (max. 20 W)
- erweiterter Berührungsschutz mit beweglichem Inlay
- sehr geringe Einbautiefe (49 mm)
- Einbaudurchmesser 60 mm
- nachträglicher Einbau möglich



Kabellänge: 2000 mm Anschlussleitung, Stecker vormontiert



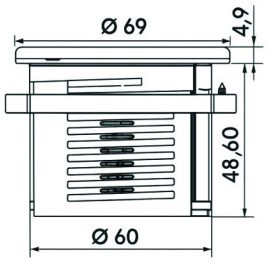

Artikelnummer	Beschreibung	Farbe	VK zzgl. MwSt.
SOLO.ED	1 Steckdose, 1 USB C	Edelstahl	81,30 €
SOLO.GM	1 Steckdose, 1 USB C	GunMetal	81,30 €
SOLO.CU	1 Steckdose, 1 USB C	Kupfer	81,30 €
SOLO.20	1 Steckdose, 1 USB C	Schwarz	81,30 €
SOLO.W	1 Steckdose, 1 USB C	Weiß	81,30 €

Einbausteckdosen

EVOline One



Steckdosenelement

- 1 Steckdose (230V/16A 3600 W), mit oder ohne Deckel
- für Plattenstärke ab 9 mm
- mit Distanzhülse auch für Einbau in sehr dünne Wandstärken oder geringe Einbautiefe ab 1 mm
- mit Polsterhülse auch für Einbau in Polstermöbel oder Eckbänke

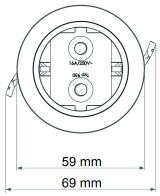

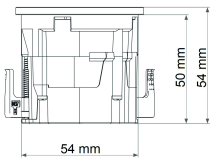



Farbe: schwarz oder edelstahl
Kabellänge: 2500 mm Anschlussleitung, Stecker lose beigelegt

Artikelnummer	Beschreibung	VK zzgl. MwSt.
ONE1-R.ED	Steckdose schwarz, Ring edelstahl	100,50 €
ONE1-R.20	Steckdose schwarz, Ring schwarz	91,40 €
ONE1-D.ED	Steckdose/Ring schwarz, Deckel edelstahl	107,40 €
ONE1-D.20	Steckdose/Ring schwarz, Deckel schwarz	98,20 €
-		
ONE-PH	Polsterhülse hoch	11,50 €
ONE-PF	Polsterhülse flach	11,50 €
ONE-DH	Distanzhülsenset Lift 12 mm Aufbau und SlimFit 10 mm Unterbau	21,00 €

Einbausteckdosen

EVOline Port



Steckdosenelement

- 3 Schukosteckdosen 60° zum Versenken (230V/16A 3600 W)
- flächenbündig einbaubar
- geeignet für Plattenstärken bis 50 mm

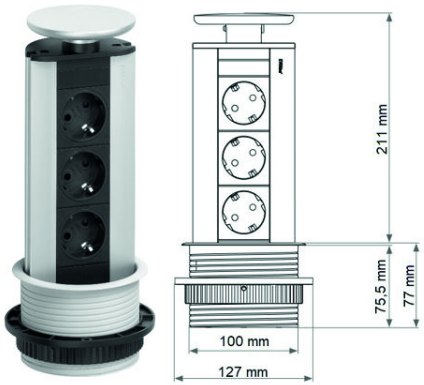

Farbe: silber eloxiert
Kabellänge: 2500 mm Anschlussleitung, Stecker lose beigelegt

Artikelnummer	Beschreibung	Farbe	VK zzgl. MwSt.
PP3.S	3 Steckdosen	Silber	173,60 €

ARMATUREN



- Hochdruck Seite 1
- Niederdruck Seite 13
- Zubehör Seite 18
- Ausstellung Seite 19

Quellmalz
Haus- und Küchentechnik

Victory®

Hochdruck

Victory® GT2101

Massiv Edelstahl

- Keramik-Kartusche
- Metallfeder
- verstellbares Strahlbild
- Schwenkauslauf
- Schwenkbereich: 360°
- Lochbohrung: Ø 35 mm
- inkl. 500 mm Flexschläuche, Schnellbefestigungsset, Unterbaudreieck
- inkl. Laminarperlator

Artikelnummer	Beschreibung	VK zzgl. MwSt.
GT2101	Edelstahl	362,00 €
GT2101.20M	Schwarz-Matt	550,00 €



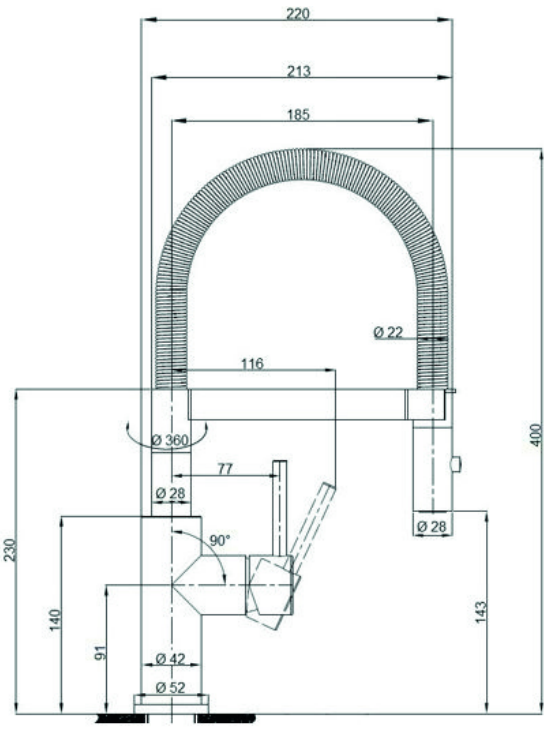

Hochdruck

Victory® GT2016

Massiv Edelstahl

- Keramik-Kartusche
- Schwenkauslauf
- Schwenkbereich: 360°
- Lochbohrung: Ø 35 mm
- Ausziehbarer massiver Edelstahlbrausekopf
- Brauseschlauch: 1700 mm
- inkl. 500 mm Flexschläuche, Schnellbefestigungsset, Unterbaudreieck
- Achtung! Perlator für Laminarstrahlbild zusätzlich bestellbar

Artikelnummer	Beschreibung	VK zzgl. MwSt.
GT2016	Edelstahl	340,00 €
PERLATOR-LAMINAR	Perlator für Laminarstrahlbild	5,30 €



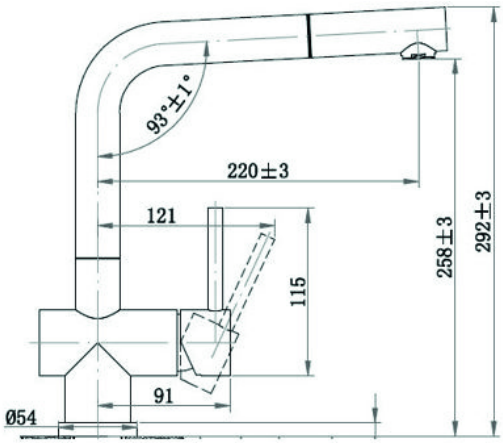

Hochdruck

Victory® GT2017

Massiv Edelstahl

- Keramik-Kartusche
- verstellbares Strahlbild
- Schwenkauslauf
- Schwenkbereich: 360°
- Lochbohrung: Ø 35 mm
- Ausziehbarer massiver Edelstahlbrausekopf
- Brauseschlauch: 1700 mm
- inkl. 500 mm Flexschläuche, Schnellbefestigungsset, Unterbaudreieck
- inkl. Laminarperlator

Artikelnummer	Beschreibung	VK zzgl. MwSt.
GT2017	Edelstahl	389,00 €
GT2017.GM	GunMetal	515,00 €





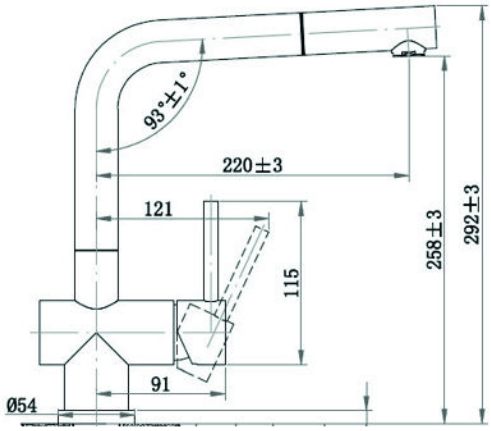

Hochdruck

Victory® GT2025

Massiv Edelstahl

- Keramik-Kartusche
- Schwenkauslauf
- Schwenkbereich: 120°
- Lochbohrung: Ø 35 mm
- Ausziehbarer massiver Edelstahlbrausekopf
- Brauseschlauch: 1700 mm
- inkl. 500 mm Flexschläuche, Schnellbefestigungsset, Unterbaudreieck
- Achtung! Perlator für Laminarstrahlbild zusätzlich bestellbar

Artikelnummer	Beschreibung	VK zzgl. MwSt.
GT2025	Edelstahl	323,00 €
PERLATOR-LAMINAR	Perlator für Laminarstrahlbild	5,30 €



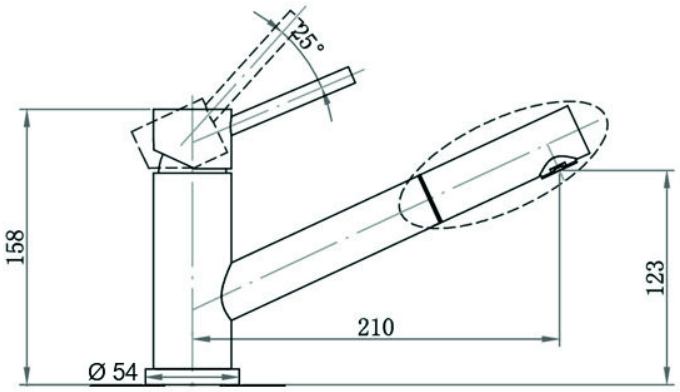

Hochdruck

Victory® GT2026

Massiv Edelstahl

- Keramik-Kartusche
- verstellbares Strahlbild
- Schwenkauslauf
- Schwenkbereich: 120°
- Lochbohrung: Ø 35 mm
- Ausziehbarer massiver Edelstahlbrausekopf
- Brauseschlauch: 1700 mm
- inkl. 500 mm Flexschläuche, Schnellbefestigungsset, Unterbaudreieck
- inkl. Laminarperlator

Artikelnummer	Beschreibung	VK zzgl. MwSt.
GT2026	Edelstahl	373,00 €
GT2026.GM	GunMetal	491,00 €





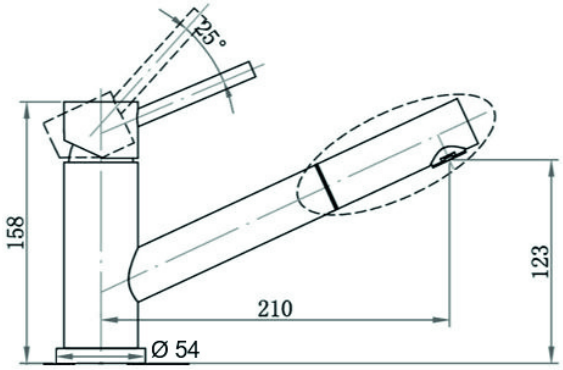

Hochdruck

Victory® GT2008

Massiv Edelstahl

- Keramik-Kartusche
- Schwenkauslauf
- Schwenkbereich: 360°
- Lochbohrung: Ø 35 mm
- inkl. 500 mm Flexschläuche, Schnellbefestigungsset, Unterbaudreieck
- Achtung! Perlator für Laminarstrahlbild zusätzlich bestellbar

Artikelnummer	Beschreibung	VK zzgl. MwSt.
GT2008	Edelstahl	234,00 €
GT2008.GO	Gold	296,00 €
GT2008.CU	Kupfer	307,00 €
GT2008.GM	GunMetal	317,00 €
GT2008.20M	Schwarz-Matt	367,00 €
PERLATOR-LAMINAR	Perlator für Laminarstrahlbild	5,30 €



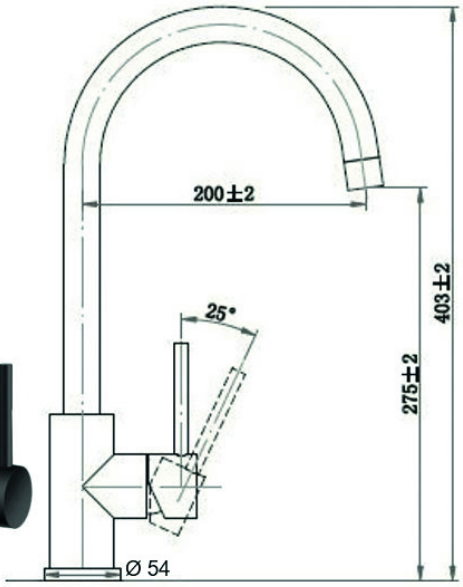

Hochdruck

Victory® GT2010B

Massiv Edelstahl

- Keramik-Kartusche
- Schwenkauslauf
- Schwenkbereich: 360°
- Lochbohrung: Ø 35 mm
- inkl. 500 mm Flexschläuche, Schnellbefestigungsset, Unterbaudreieck
- Achtung! Perlator für Laminarstrahlbild zusätzlich bestellbar

Artikelnummer	Beschreibung	VK zzgl. MwSt.
GT2010B	Edelstahl	242,00 €
GT2010B.GM	GunMetal	329,00 €
PERLATOR-LAMINAR	Perlator für Laminarstrahlbild	5,30 €





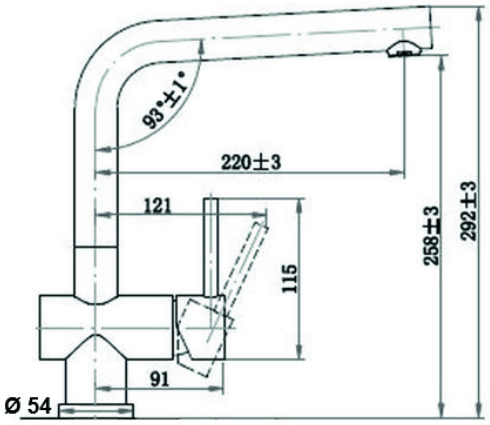

Hochdruck

Victory® GT2011

Massiv Edelstahl

- Keramik-Kartusche
- Schwenkauslauf
- Schwenkbereich: 360°
- Lochbohrung: Ø 35 mm
- inkl. 500 mm Flexschläuche, Schnellbefestigungsset, Unterbaudreieck
- Achtung! Perlator für Laminarstrahlbild zusätzlich bestellbar

Artikelnummer	Beschreibung	VK zzgl. MwSt.
GT2011	Edelstahl	242,00 €
GT2011.GM	GunMetal	329,00 €
GT2011.20M	Schwarz-Matt	381,00 €
PERLATOR-LAMINAR	Perlator für Laminarstrahlbild	5,30 €



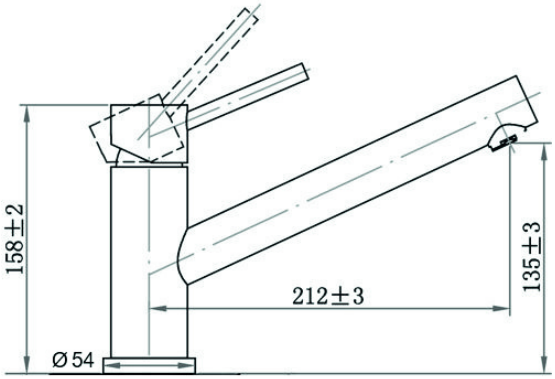

Hochdruck

Sydney 8890

- Keramik-Kartusche
- Schwenkbereich: 360°
- Lochbohrung: Ø 35 mm
- Ausziehbarer Metallbrausekopf
- Metall-Brauseschlauch: 1200 mm
- inkl. 500 mm Flexschläuche, Schnellbefestigungsset, Unterbaudreieck
- Achtung! Perlator für Laminarstrahlbild zusätzlich bestellbar

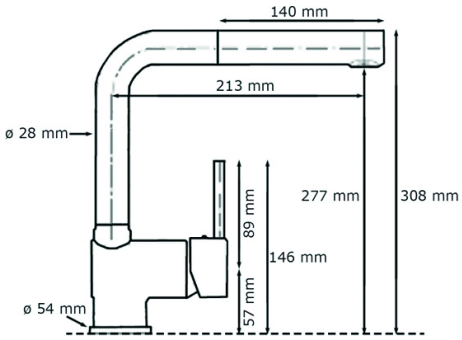





Artikelnummer	Beschreibung	VK zzgl. MwSt.
8890.00	Chrom	208,00 €
8890.20M	Schwarz-Matt	208,00 €
PERLATOR-LAMINAR	Perlator für Laminarstrahlbild	5,30 €

Hochdruck

Paris 8861

- Keramik-Kartusche
- Schwenkbereich: 120°
- Lochbohrung: Ø 35 mm
- Ausziehbarer Metallbrausekopf
- Metall-Brauseschlauch: 1200 mm
- inkl. 500 mm Flexschläuche, Schnellbefestigungsset, Unterbaudreieck
- Achtung! Perlator für Laminarstrahlbild zusätzlich bestellbar

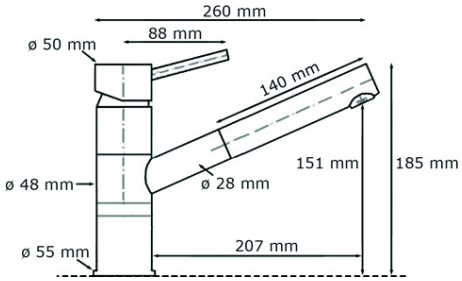





Artikelnummer	Beschreibung	VK zzgl. MwSt.
8861.00	Chrom	157,80 €
8861.20M	Schwarz-Matt	168,20 €
PERLATOR-LAMINAR	Perlator für Laminarstrahlbild	5,30 €

Hochdruck

Berlin 9206

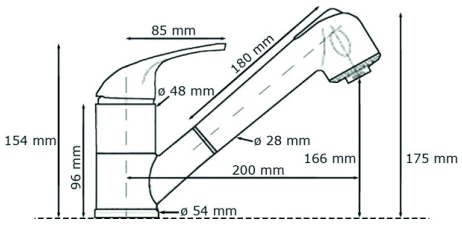

- Keramik-Kartusche
- verstellbares Strahlbild
- Schwenkauslauf
- Schwenkbereich: 90°
- Lochbohrung: Ø 40 mm
- Ausziehbarer Kunststoffbrausekopf
- Metall-Brauseschlauch: 1200 mm
- inkl. 500 mm Flexschläuche, Schnellbefestigungsset, Unterbaudreieck



Artikelnummer	Beschreibung	VK zzgl. MwSt.
9206.00	Chrom	122,80 €

Hochdruck

Nizza 8895

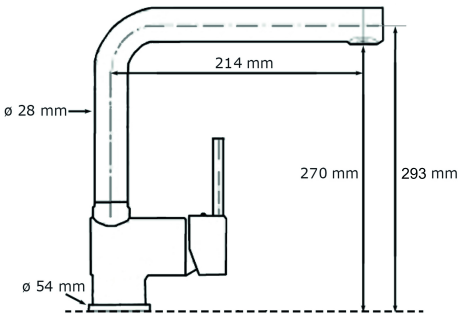

- Keramik-Kartusche
- Schwenkauslauf
- Schwenkbereich: 360°
- Lochbohrung: Ø 35 mm
- inkl. 500 mm Flexschläuche, Schnellbefestigungsset, Unterbaudreieck



Artikelnummer	Beschreibung	VK zzgl. MwSt.
8895.20M	Schwarz-Matt	160,00 €

Hochdruck

Rio 8820

- Keramik-Kartusche
- Schwenkauslauf
- Schwenkbereich: 360°
- Lochbohrung: Ø 35 mm
- inkl. 500 mm Flexschläuche, Schnellbefestigungsset, Unterbaudreieck
- Achtung! Perlator für Laminarstrahlbild zusätzlich bestellbar

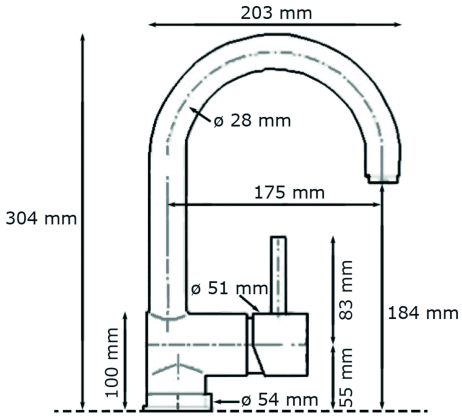





Artikelnummer	Beschreibung	VK zzgl. MwSt.
8820.00	Chrom	143,40 €
8820.20M	Schwarz-Matt	143,40 €
PERLATOR-LAMINAR	Perlator für Laminarstrahlbild	5,30 €

Hochdruck

Barcelona 8810

- Keramik-Kartusche
- Schwenkauslauf
- Schwenkbereich: 360°
- Lochbohrung: Ø 35 mm
- inkl. 500 mm Flexschläuche, Schnellbefestigungsset, Unterbaudreieck
- Achtung! Perlator für Laminarstrahlbild zusätzlich bestellbar

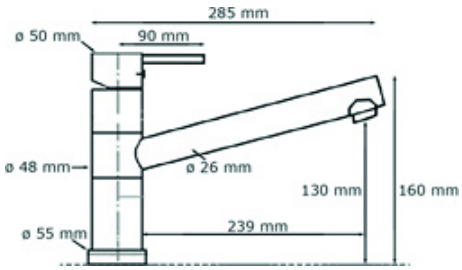



Artikelnummer	Beschreibung	VK zzgl. MwSt.
8810.00	Chrom	172,90 €
PERLATOR-LAMINAR	Perlator für Laminarstrahlbild	5,30 €

Hochdruck

Miami 9205

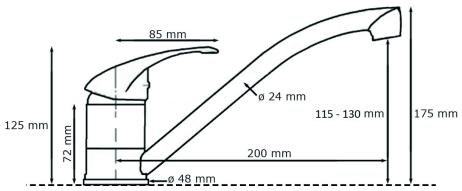

- Keramik-Kartusche
- Schwenkauslauf
- Schwenkbereich: 360°
- Lochbohrung: Ø 35 mm
- inkl. 500 mm Flexschläuche, Schnellbefestigungsset, Unterbaudreieck
- inkl. Verbrühschutz (Höchsttemperatur an der Kartusche einstellbar)
- Achtung! Perlator für Laminarstrahlbild zusätzlich bestellbar





Artikelnummer	Beschreibung	VK zzgl. MwSt.
9205.00	Chrom	85,90 €
9205.20	Schwarz-Granit/Chrom	74,30 €
PERLATOR-LAMINAR	Perlator für Laminarstrahlbild	5,30 €

Niederdruck

Victory® GT2016

Massiv Edelstahl

- Keramik-Kartusche
- Schwenkauslauf
- Schwenkbereich: 360°
- Lochbohrung: Ø 35 mm
- Ausziehbarer massiver Edelstahlbrausekopf
- Brauseschlauch: 1700 mm
- inkl. 500 mm Flexschläuche, Schnellbefestigungsset, Unterbaudreieck

Artikelnummer	Beschreibung	VK zzgl. MwSt.
GT2016-ND	Edelstahl	376,00 €



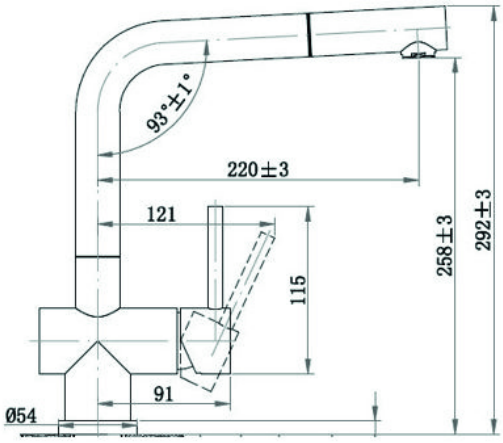

Niederdruck

Victory® 2025

Massiv Edelstahl

- Keramik-Kartusche
- Schwenkauslauf
- Schwenkbereich: 120°
- Lochbohrung: Ø 35 mm
- Ausziehbarer massiver Edelstahlbrausekopf
- Brauseschlauch: 1700 mm
- inkl. 500 mm Flexschläuche, Schnellbefestigungsset, Unterbaudreieck

Artikelnummer	Beschreibung	VK zzgl. MwSt.
GT2025-ND	Edelstahl	359,00 €



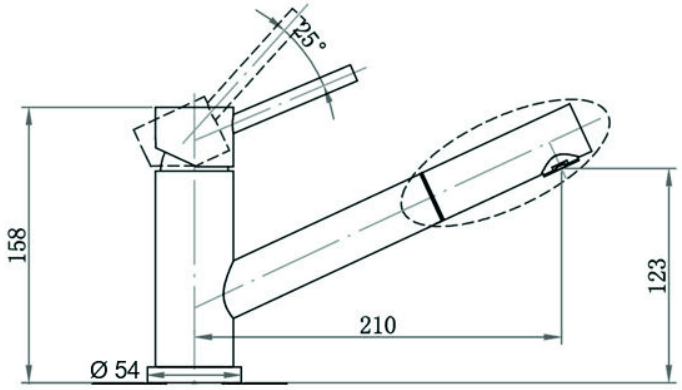

Niederdruck

Victory® GT2011

Massiv Edelstahl

- Keramik-Kartusche
- Schwenkauslauf
- Schwenkbereich: 360°
- Lochbohrung: Ø 35 mm
- inkl. 500 mm Flexschläuche, Schnellbefestigungsset, Unterbaudreieck

Artikelnummer	Beschreibung	VK zzgl. MwSt.
GT2011-ND	Edelstahl	279,00 €



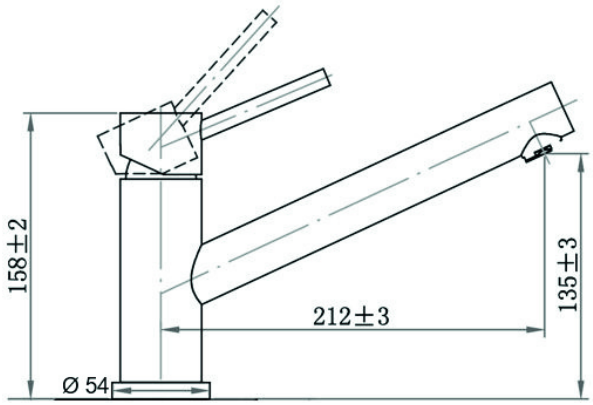

Niederdruck

Sydney 8899

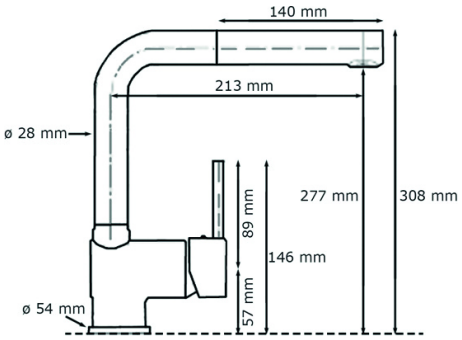

- Keramik-Kartusche
- Schwenkauslauf
- Schwenkbereich: 360°
- Lochbohrung: Ø 35 mm
- Ausziehbarer Metallbrausekopf
- Metall-Brauseschlauch: 1200 mm
- inkl. 500 mm Flexschläuche, Schnellbefestigungsset, Unterbaudreieck





Artikelnummer	Beschreibung	VK zzgl. MwSt.
8899.00	Chrom	242,00 €
8899.20M	Schwarz-Matt	242,00 €

Niederdruck

Paris 8862

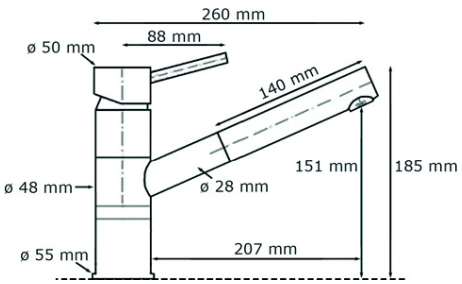

- Keramik-Kartusche
- Schwenkbereich: 120°
- Lochbohrung: Ø 35 mm
- Ausziehbarer Metallbrausekopf
- Metall-Brauseschlauch: 1200 mm
- inkl. 500 mm Flexschläuche, Schnellbefestigungsset, Unterbaudreieck





Artikelnummer	Beschreibung	VK zzgl. MwSt.
8862.00	Chrom	195,60 €
8862.20M	Schwarz-Matt	206,00 €

Niederdruck

Berlin 9266

- Keramik-Kartusche
- verstellbares Strahlbild
- Schwenkauslauf
- Schwenkbereich: 90°
- Lochbohrung: Ø 40 mm
- Ausziehbarer Kunststoffbrausekopf
- Metall-Brauseschlauch: 1200 mm
- inkl. 500 mm Flexschläuche, Schnellbefestigungsset, Unterbaudreieck

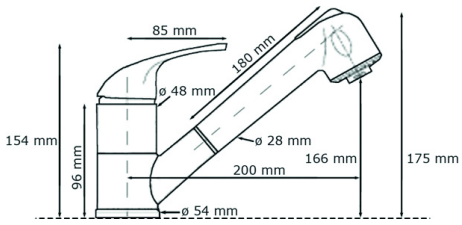



Artikelnummer	Beschreibung	VK zzgl. MwSt.
9266.00	Chrom	141,80 €

Niederdruck

Miami 9255

- Keramik-Kartusche
- Schwenkauslauf
- Schwenkbereich: 360°
- Lochbohrung: Ø 35 mm
- inkl. 500 mm Flexschläuche, Schnellbefestigungsset, Unterbaudreieck

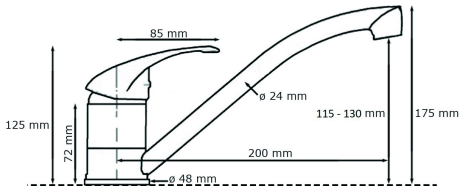



Artikelnummer	Beschreibung	VK zzgl. MwSt.
9255.00	Chrom	98,70 €

Zubehör

Sichtteile

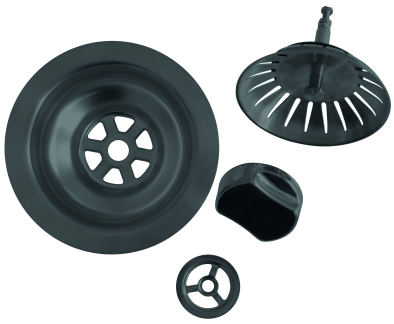



- farbige Sichtteile der Ab- und Überlaufgarnitur
- passend zu den Victory-Spülen S580 und S780
- passend zu farbigen Armaturen
- Lieferumfang: Siebkorb, Siebkorbschale, Drehexcenterknopf, Überlaufblende

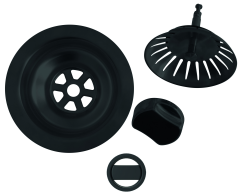





Artikelnummer	Beschreibung	VK zzgl. MwSt.
SICHTTEILE.20M	Schwarz-Matt, Kunststoff	44,10 €
SICHTTEILE.CU	Kupfer, Metall	102,90 €
SICHTTEILE.GM	GunMetal, Metall	102,90 €
SICHTTEILE.GO	Gold, Metall	102,90 €

Zubehör

Seifenspender Edelstahl

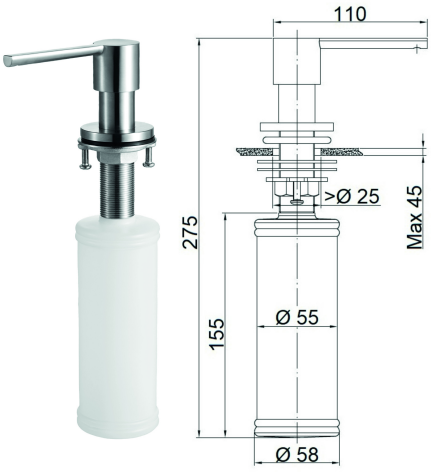

- Massiv Edelstahl
- Füllmenge: 350 ml
- Behälter aus Kunststoff

Artikelnummer	Beschreibung	VK zzgl. MwSt.
GT5009	Edelstahl	71,40 €

Zubehör

Seifenspender Chrom

- Füllmenge: 350 ml
- Behälter aus Kunststoff

Artikelnummer	Beschreibung	VK zzgl. MwSt.
DR-001	Chrom	47,30 €

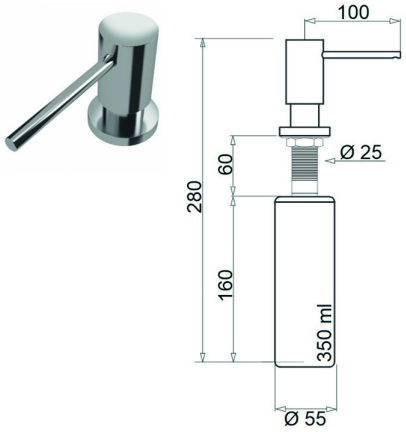

Ausstellung

VICTORY MODUL 1

- Präsentationsständer aus massivem Edelstahl
- H 420 x B 400 x T 348 mm
- für 6 funktionsfähige Modelle unserer Victory "GT"- Serie (variable Auswahl für Sie zu besonderen Konditionen)

Artikelnummer	VK zzgl. MwSt.
VICTORY MODUL 1	a. Anfrage



Ausstellung

VICTORY MODUL 2

- Präsentationsständer aus massivem Edelstahl
- H 220 x B 400 x T 178 mm
- für 3 funktionsfähige Modelle unserer Victory "GT"- Serie (variable Auswahl für Sie zu besonderen Konditionen)

Artikelnummer	VK zzgl. MwSt.
VICTORY MODUL 2	a. Anfrage



SPÜLEN



- Granitspülen Seite 1
- Edelstahlspülen Seite 11
- Zubehör Seite 21
- Zubehör Granitspülen Seite 22
- Zubehör Edelstahlspülen Seite 23

Quellmalz
Haus- und Küchentechnik

victory®

Granitspülen

S 580

ab 45er Unterschrank

- inkl. Drehexcentergarnitur in Chrom
- Spülenmaß: 580 x 500 mm
- Becken: 336 x 436 mm
- Beckentiefe: 200 mm
- 2 vorgefräste Sollbruchstellen für Hahnlöcher Ø 35 mm
- Überlauf im Becken
- reversibel

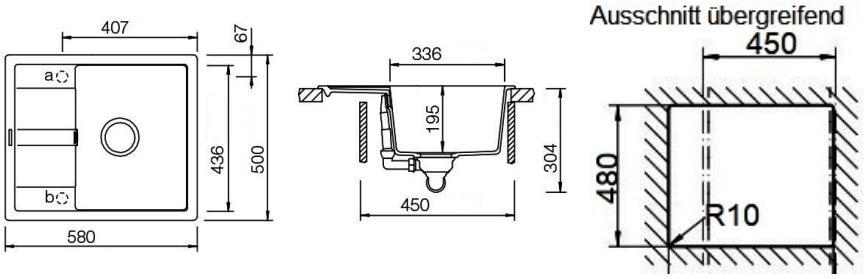



Artikelnummer	Beschreibung	VK zzgl. MwSt.
S580.10	deep black	298,00 €
S580.20	black	298,00 €
S580.40	gray	298,00 €
S580.60	light gray	310,00 €
S580.90	sand	310,00 €


deep black


black


gray


light gray


sand



Granitspülen

S 780

Victory®

Made in Germany



ab 45er/50er Unterschrank

- inkl. Drehexcentergarnitur in Chrom
- Spülenmaß: 780 x 500 mm
- Becken: 340 x 420 mm
- Beckentiefe: 180 mm
- 2 vorgefräste Sollbruchstellen für Hahnlöcher Ø 35 mm
- Überlauf im Becken
- reversibel

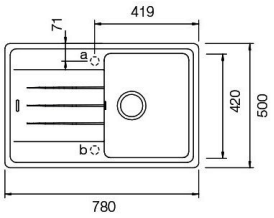

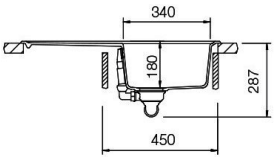

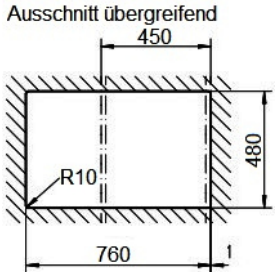

Artikelnummer	Beschreibung	VK zzgl. MwSt.
S780.10	deep black	339,00 €
S780.20	black	339,00 €
S780.40	gray	339,00 €
S780.60	light gray	352,00 €
S780.90	sand	352,00 €


deep black


black


gray


light gray


sand



Granitspülen

V 780

ab 50er Unterschrank

- inkl. Drehexcentergarnitur in Chrom
- Spülenmaß: 780 x 500 mm
- Becken: 347 x 440 mm
- Beckentiefe: 205 mm
- 2 vorgefräste Sollbruchstellen für Hahnlöcher Ø 35 mm
- inkl. Raumsparsiphon 1 1/2"
- Überlauf im Becken
- reversibel

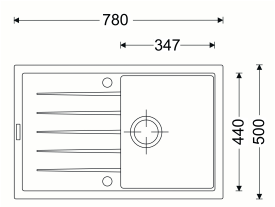

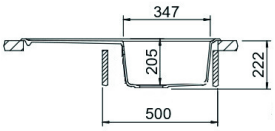

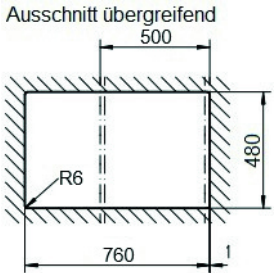

deep black

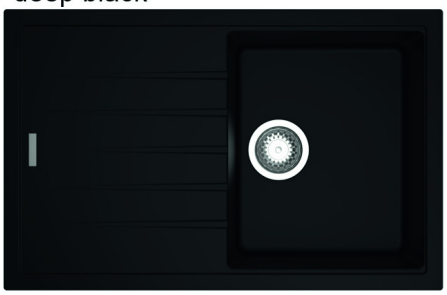

black



Artikelnummer	Beschreibung	VK zzgl. MwSt.
V780.10	deep black	298,00 €
V780.20	black	298,00 €



Granitspülen

SR 860



ab 45er Unterschrank

- inkl. Drehexcentergarnitur in Chrom
- Spülenmaß: 860 x 500 mm
- Becken: 335 x 420 mm
- Beckentiefe: 190 mm
- 2 vorgefräste Sollbruchstellen für Hahnlöcher Ø 35 mm
- Überlauf in Abtropffläche
- reversibel

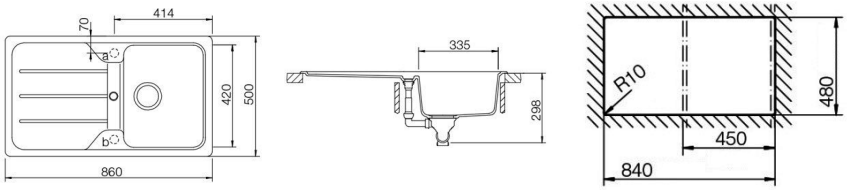

Artikelnummer	Beschreibung	VK zzgl. MwSt.
SR860.10	deep black	343,00 €
SR860.20	black	343,00 €
SR860.40	gray	343,00 €
SR860.60	light gray	357,00 €
SR860.90	sand	357,00 €


deep black


black


gray


light gray


sand



Granitspülen

S-VEL 860

ab 45er Unterschrank

- inkl. Drehexcentergarnitur in Chrom
- Spülenmaß: 860 x 435 mm
- Becken: 329 x 288 mm
- Beckentiefe: 200 mm
- 2 vorgefräste Sollbruchstellen für Hahnlöcher Ø 35 mm
- Überlauf in Abtropffläche
- reversibel



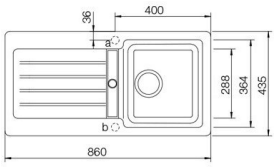

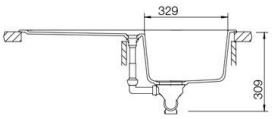

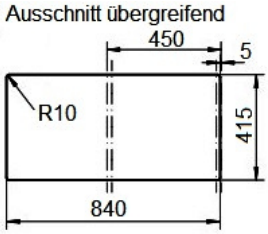

Artikelnummer	Beschreibung	VK zzgl. MwSt.
S-VEL860.10	deep black	328,00 €
S-VEL860.20	black	328,00 €
S-VEL860.40	gray	328,00 €
S-VEL860.60	light gray	341,00 €
S-VEL860.90	sand	341,00 €


deep black


black


gray


light gray


sand



Granitspülen

S 1000



ab 60er Unterschrank

- inkl. Drehexcentergarnitur in Chrom
- Spülenmaß: 1000 x 500 mm
- Becken: 380 x 420 mm | 125 x 282 mm
- Beckentiefe: 180 mm | 120 mm
- 4 vorgefräste Sollbruchstellen für Hahnlöcher Ø 35 mm
- Restebecken mit Siebkorbventil
- Überlauf im Becken
- reversibel

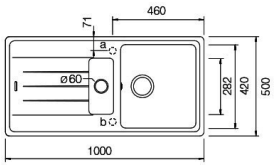

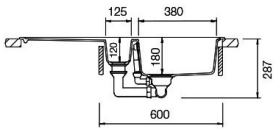

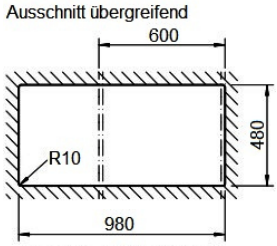

Artikelnummer	Beschreibung	VK zzgl. MwSt.
S1000.10	deep black	388,00 €
S1000.20	black	388,00 €
S1000.40	gray	388,00 €
S1000.60	light gray	403,00 €
S1000.90	sand	403,00 €


deep black


black


gray


light gray


sand



Granitspülen

W 425

ab 45er Unterschrank

- inkl. Drehexcentergarnitur in Chrom
- Spülenmaß: 425 x 500 mm
- Becken: 350 mm x 390 mm
- Beckentiefe: 195 mm
- 3 vorgefräste Sollbruchstellen für Hahnlöcher Ø 35 mm
- Überlauf in Becken

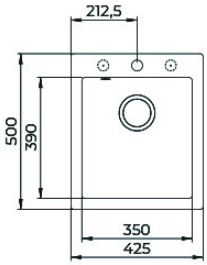

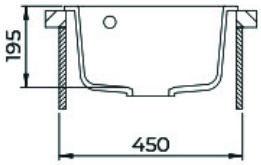



Artikelnummer	Beschreibung	VK zzgl. MwSt.
W425.20	black	245,00 €

Granitspülen

S 490

ab 50er Unterschrank

- inkl. Drehexcentergarnitur in Chrom
- Spülenmaß: 490 x 510 mm
- Becken: 364 x 434 mm
- Beckentiefe: 180 mm
- 3 vorgefräste Sollbruchstellen für Hahnlöcher Ø 35 mm
- Überlauf im Becken

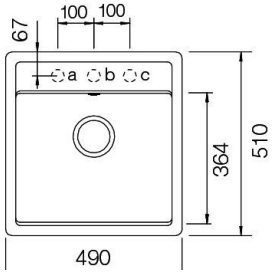

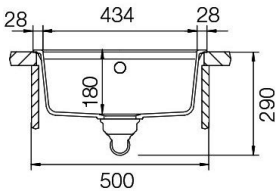

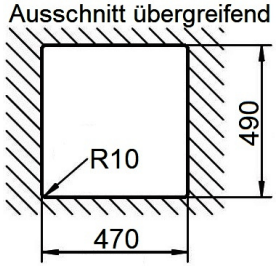



Artikelnummer	Beschreibung	VK zzgl. MwSt.
S490.10	deep black	365,00 €
S490.20	black	365,00 €

Granitspülen

S 570



ab 60er Unterschrank

- inkl. Drehexcentergarnitur in Chrom
- Spülenmaß: 570 x 510 mm
- Becken: 514 x 358 mm
- Beckentiefe: 180 mm
- 5 vorgefräste Sollbruchstellen für Hahnlöcher Ø 35 mm
- Überlauf im Becken

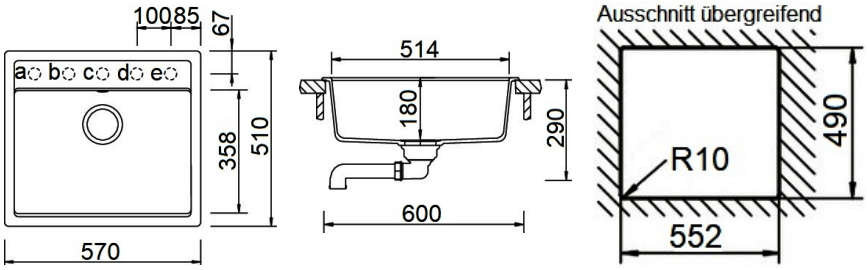

Artikelnummer	Beschreibung	VK zzgl. MwSt.
S570.10	deep black	378,00 €

Granitspülen

S 450



ab 50er Unterschrank

- als Auflage- und Unterbauspüle geeignet
- inkl. Drehexcentergarnitur in Chrom
- Spülenmaß: 450 x 430 mm
- Becken: 390 x 370 mm
- Beckentiefe: 200 mm
- Überlauf im Becken

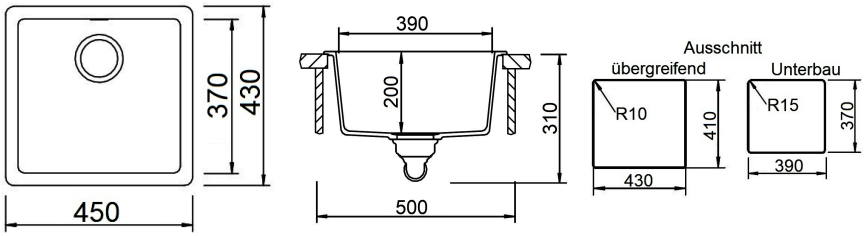

Artikelnummer	Beschreibung	VK zzgl. MwSt.
S450.10	deep black	339,00 €

Granitspülen

S 550

ab 60er Unterschrank

- als Auflage- und Unterbauspüle geeignet
- inkl. Drehexcentergarnitur in Chrom
- Spülenmaß: 550 x 430 mm
- Becken: 490 x 370 mm
- Beckentiefe: 200 mm
- Überlauf im Becken

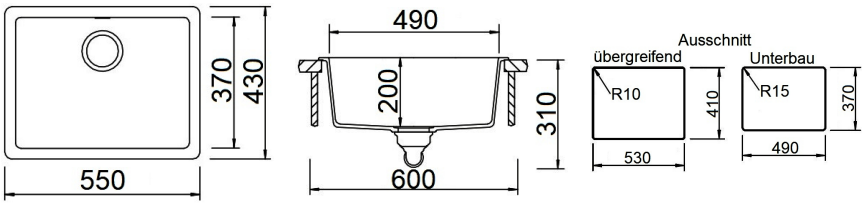



Artikelnummer	Beschreibung	VK zzgl. MwSt.
S550.10	deep black	352,00 €

Granitspülen

W-DB 860

ab 90er Unterschrank

- inkl. Drehexcentergarnitur in Chrom
- Spülenmaß: 860 x 510 mm
- Becken je: 390 x 400 mm
- Beckentiefe je: 200 mm
- 2 gebohrte Hahnlöcher Ø 35 mm
- Überlauf im Becken links

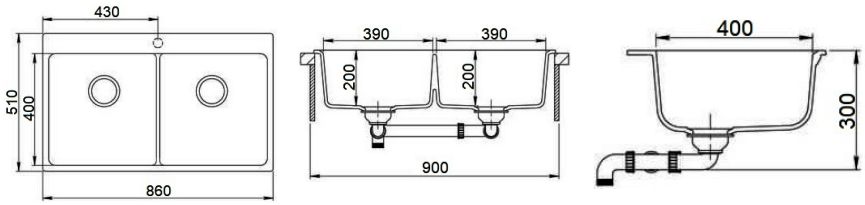



Artikelnummer	Beschreibung	VK zzgl. MwSt.
W-DB860.20	black	385,00 €

Granitspülen

W-Corner



ab 80er Unterschrank

- inkl. Drehexcentergarnitur in Chrom
- Spülenmaß: 945 x 505 mm
- Becken: Ø 420 mm | 234 x 320 mm
- Beckentiefe: 200 mm | 162 mm
- 2 gebohrte Hahnlöcher Ø 35 mm
- Restebecken mit Siebkorbventil
- Überlauf in Abtropffläche

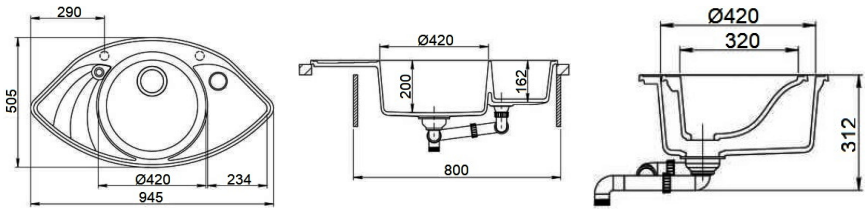

Artikelnummer	Beschreibung	VK zzgl. MwSt.
W-CORNER.20	black	370,00 €

Granitspülen

W-Turn



ab 45er Unterschrank

- inkl. Drehexcentergarnitur in Chrom
- Spülenmaß: Ø 505 mm
- Becken: Ø 395 mm
- Beckentiefe: 190 mm
- 2 gebohrte Hahnlöcher Ø 35 mm
- Überlauf im Becken

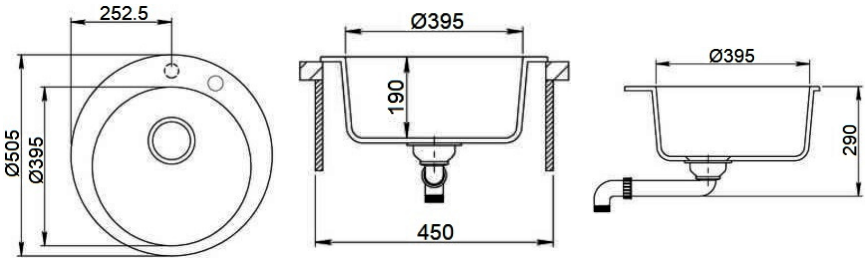

Artikelnummer	Beschreibung	VK zzgl. MwSt.
W-TURN.20	black	223,00 €

Edelstahlspülen

AIRA 1

ab 50er Unterschrank

- für flächenbündigen Einbau und Auflage
- inkl. Ab- und Überlaufgarnitur mit Siebkorb
- Spülenmaß: 450 x 510 mm
- Becken: 400 x 400 x 200 mm
- Materialstärke: 1 mm
- 1 Hahnloch: Ø 35 mm
- Überlauf im Becken

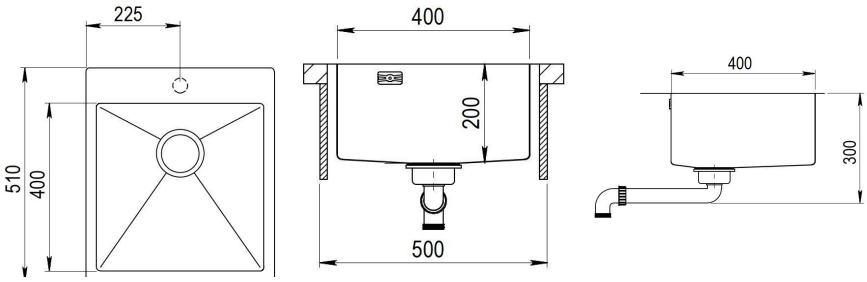



Artikelnummer	Beschreibung	VK zzgl. MwSt.
AIRA1.ED	Edelstahl	367,00 €

Edelstahlspülen

AIRA 2

ab 60er Unterschrank

- für flächenbündigen Einbau und Auflage
- inkl. Ab- und Überlaufgarnitur mit Siebkorb
- Spülenmaß: 550 x 510 mm
- Becken: 500 x 400 x 200 mm
- Materialstärke: 1 mm
- 1 Hahnloch: Ø 35 mm
- Überlauf im Becken

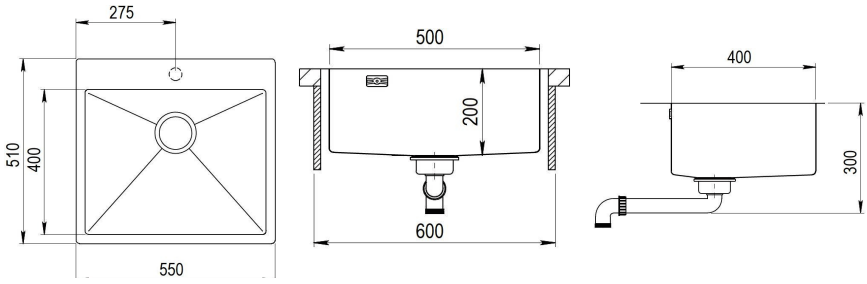



Artikelnummer	Beschreibung	VK zzgl. MwSt.
AIRA2.ED	Edelstahl	397,00 €

Edelstahlspülen

AIRA 3



ab 80er Unterschrank

- für flächenbündigen Einbau und Auflage
- inkl. Ab- und Überlaufgarnitur mit Siebkorb
- Spülenmaß: 790 x 510 mm
- Becken: 740 x 400 x 200 mm
- Materialstärke: 1 mm
- 1 Hahnloch: Ø 35 mm
- Überlauf im Becken

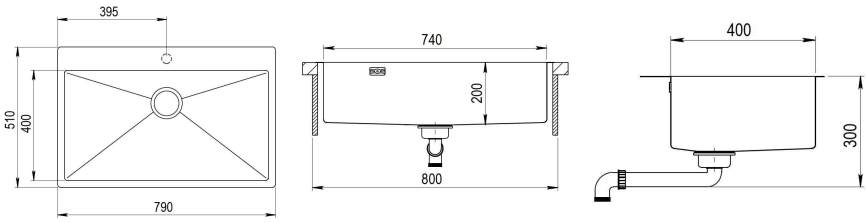

Artikelnummer	Beschreibung	VK zzgl. MwSt.
AIRA3.ED	Edelstahl	462,00 €



Edelstahlspülen

VENUS

ab 60er Unterschrank

- für flächenbündigen Einbau und Auflage
- inkl. Ab- und Überlaufgarnitur mit Siebkorb
- Spülenmaß: 1000 x 510 mm
- Becken: 340 x 410 x 200 mm | 170 x 410 x 100 mm
- Materialstärke: 1 mm
- 1 Hahnloch: Ø 35 mm
- Überlauf im großen Becken

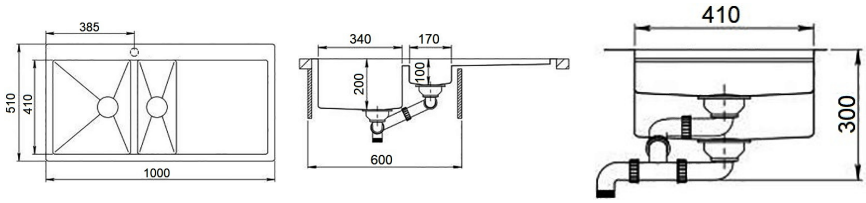



Artikelnummer	Beschreibung	VK zzgl. MwSt.
VENUS-R.ED	Edelstahl, Becken rechts	614,00 €
VENUS-L.ED	Edelstahl, Becken links	614,00 €



Edelstahlspülen

ATHENA 1



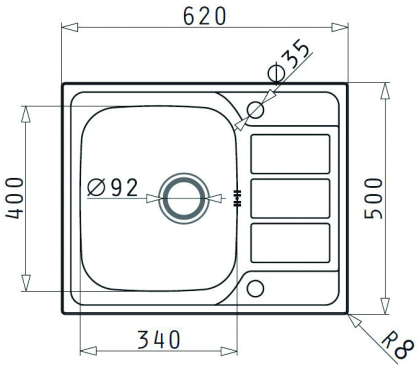

ab 45er Unterschrank

- inkl. Drehexcentergarnitur
- Spülenmaß: 620 x 500 mm
- Becken: 340 x 400 x 180 mm
- 2 Hahnlöcher: Ø 35 mm
- Überlauf im Becken
- reversibel

Artikelnummer	Beschreibung	VK zzgl. MwSt.
ATHENA 1	Edelstahl	296,00 €

Edelstahlspülen

ATHENA 3



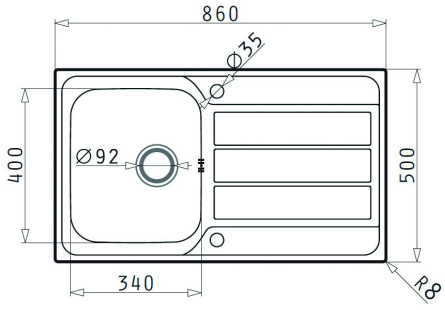

ab 45er Unterschrank

- inkl. Drehexcentergarnitur
- Spülenmaß: 860 x 500 mm
- Becken: 340 x 400 x 180 mm
- 2 Hahnlöcher: Ø 35 mm
- Überlauf im Becken
- reversibel

Artikelnummer	Beschreibung	VK zzgl. MwSt.
ATHENA 3	Edelstahl	398,00 €

Edelstahlspülen

ATHENA 4

ab 50er Unterschrank

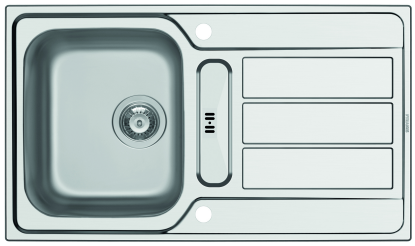

- inkl. Drehexcentergarnitur
- Spülenmaß: 860 x 500 mm
- Becken: 340 x 400 x 180 mm | 75 x 270 x 20 mm
- 2 Hahnlöcher: Ø 35 mm
- Überlauf in Abtropffläche
- inkl. Resteschale für Restebecken edelstahl
- reversibel

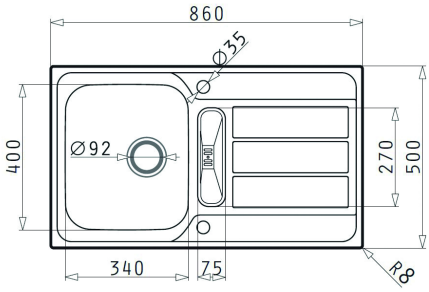

Artikelnummer	Beschreibung	VK zzgl. MwSt.
ATHENA 4	Edelstahl	490,00 €

Edelstahlspülen

BOLZANO

ab 40er Unterschrank



- inkl. Ab- und Überlaufgarnitur
- Spülenmaß: 580 x 510 mm
- Becken: 350 x 410 x 160 mm
- ohne Hahnloch
- Überlauf im Becken
- inkl. Siebkorb
- reversibel

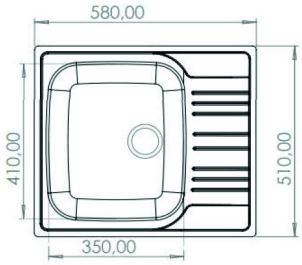

Artikelnummer	Beschreibung	VK zzgl. MwSt.
D489.OH	Edelstahl	96,60 €

Edelstahlspülen

ANCONA



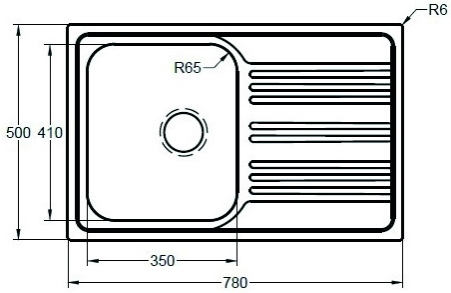

ab 40er Unterschrank

- Leinenstruktur
- inkl. Ab- und Überlaufgarnitur
- Spülenmaß: 780 x 500 mm
- Becken: 350 x 410 x 170 mm
- ohne Hahnloch
- Überlauf im Becken
- inkl. Siebkorb
- reversibel

Artikelnummer	Beschreibung	VK zzgl. MwSt.
D472-L	Edelstahl Leinenstruktur	125,00 €

Edelstahlspülen

PISA



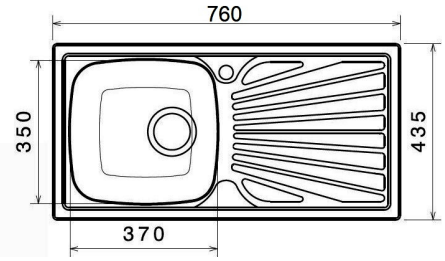

ab 45er Unterschrank

- inkl. Ab- und Überlaufgarnitur oder Drehexcentergarnitur
- Spülenmaß: 760 x 435 mm
- Becken: 370 x 350 x 160 mm
- ohne Hahnloch
- Überlauf im Becken
- inkl. Siebkorb
- reversibel

Artikelnummer	Beschreibung	VK zzgl. MwSt.
D401	Edelstahl	83,00 €
D402	Edelstahl, mit Excentergarnitur	99,80 €

Edelstahlspülen

VERONA

ab 45er Unterschrank

- inkl. Drehexcentergarnitur
- Spülenmaß: 780 x 480 mm
- Becken: 390 x 390 x 160 mm
- 2 Hahnlöcher: Ø 35 mm
- Überlauf im Becken
- reversibel

Artikelnummer	Beschreibung	VK zzgl. MwSt.
D413	Edelstahl	125,00 €

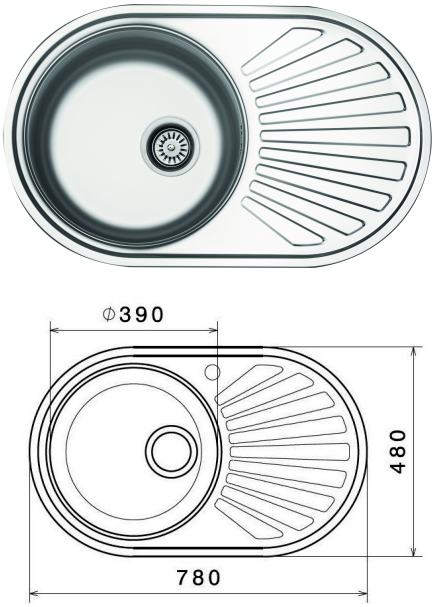

Edelstahlspülen

NAPOLI

ab 45er Unterschrank

- inkl. Ab- und Überlaufgarnitur
- Spülenmaß: 860 x 435 mm
- Becken: 370 x 350 x 160 mm
- ohne oder mit 2 Hahnlöchern (HL)
- Überlauf im Becken
- mit Drehexcentergarnitur, Siebkorbventil oder Stopfenventil
- reversibel

Artikelnummer	Beschreibung	VK zzgl. MwSt.
D421	Edelstahl, mit Stopfen, ohne HL	72,50 €
D421.S	Edelstahl, mit Siebkorb, ohne HL	93,50 €
D421.E	Edelstahl, mit Excentergarnitur, 2 HL	104,00 €

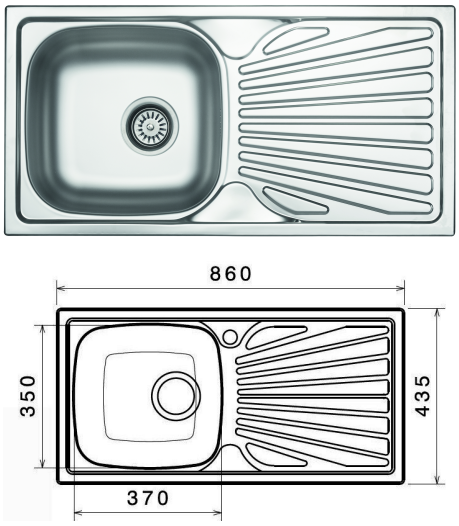

Edelstahlspülen

TORINO

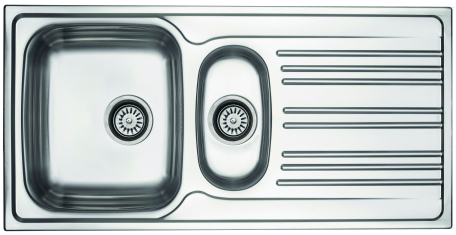

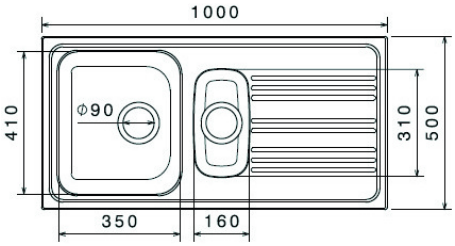

ab 60er Unterschrank

- inkl. Drehexcentergarnitur
- Spülenmaß: 1000 x 500 mm
- Becken: 350 x 410 x 170 mm | 160 x 310 x 120 mm
- 2 Hahnlöcher: Ø 35 mm
- Restebecken mit Siebkorbventil
- Überlauf im Becken
- reversibel

Artikelnummer	Beschreibung	VK zzgl. MwSt.
D457	Edelstahl	205,00 €

Edelstahlspülen

VENEZIA



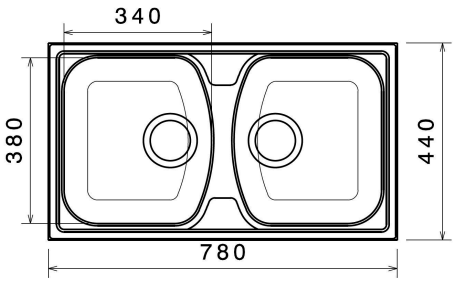

ab 80er Unterschrank

- inkl. Ab- und Überlaufgarnitur mit 2 Siebkörben
- Spülenmaß: 780 x 440 mm
- Becken je: 340 x 380 x 150 mm
- 1 Hahnloch: Ø 35 mm
- Überlauf im Becken links

Artikelnummer	Beschreibung	VK zzgl. MwSt.
D433	Edelstahl	128,10 €

Edelstahlspülen

ROMA

ab 45er Unterschrank

- inkl. Ab- und Überlaufgarnitur
- Spülenmaß: Ø 450 mm
- Becken: Ø 400 mm
- Beckentiefe: 160 mm
- Überlauf im Becken
- inkl. Siebkorb

Artikelnummer	Beschreibung	VK zzgl. MwSt.
D453	Edelstahl	83,00 €



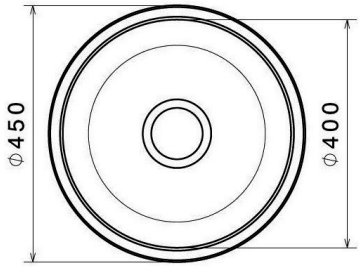

Edelstahlspülen

MILANO

ab 45er Unterschrank

- inkl. Ab- und Überlaufgarnitur
- Spülenmaß: Ø 520 mm
- Becken: Ø 400 mm
- Beckentiefe: 170 mm
- 1 Hahnloch: Ø 35 mm
- Überlauf im Becken
- inkl. Siebkorb
- Armatur darf max. 48 mm breit sein

Artikelnummer	Beschreibung	VK zzgl. MwSt.
D425	Edelstahl	104,00 €



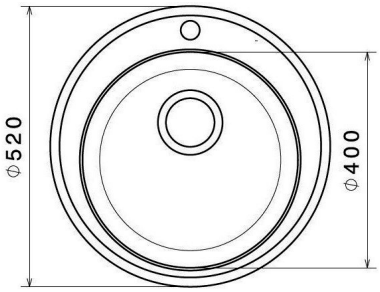

Edelstahlspülen

BOLOGNA



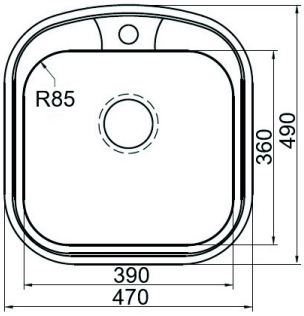

ab 40er Unterschrank

- inkl. Ab- und Überlaufgarnitur
- Spülenmaß: 470 x 490 mm
- Becken: 390 x 360 x 160 mm
- ohne Hahnloch
- Überlauf im Becken
- inkl. Siebkorb

Artikelnummer	Beschreibung	VK zzgl. MwSt.
D409	Edelstahl	93,50 €

Edelstahlspülen

PALERMO



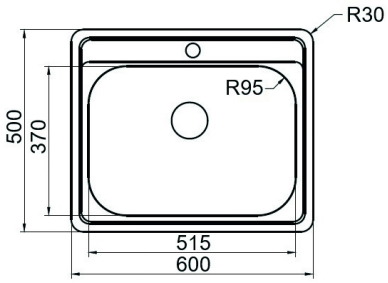

ab 60er Unterschrank

- inkl. Ab- und Überlaufgarnitur
- Spülenmaß: 600 x 500 mm
- Becken: 515 x 370 x 165 mm
- 1 Hahnloch: Ø 35 mm
- Überlauf im Becken
- inkl. Siebkorb

Artikelnummer	Beschreibung	VK zzgl. MwSt.
D445	Edelstahl	105,00 €

Zubehör

Seifenspender Edelstahl

- Massiv Edelstahl
- Füllmenge: 350 ml
- Behälter aus Kunststoff

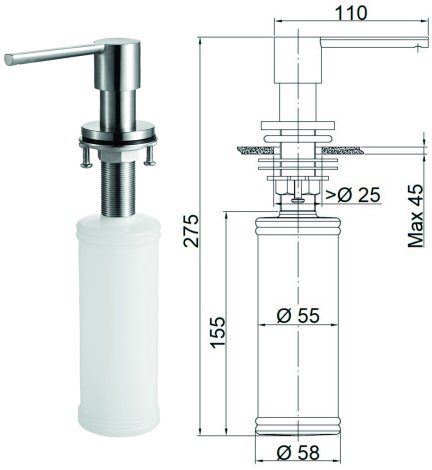

Artikelnummer	Beschreibung	VK zzgl. MwSt.
GT5009	Edelstahl	71,40 €

Zubehör

Seifenspender Chrom

- Füllmenge: 350 ml
- Behälter aus Kunststoff

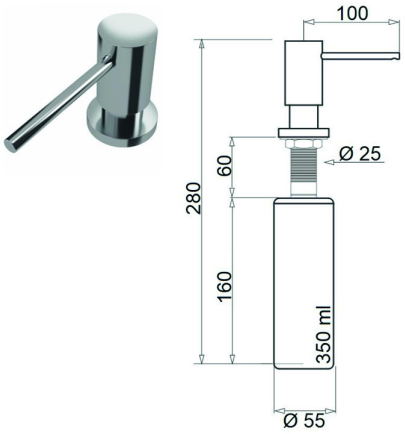

Artikelnummer	Beschreibung	VK zzgl. MwSt.
DR-001	Chrom	47,30 €

Zubehör

Hahnlochstopfen

- für Spüle und Waschtisch
- zum Verschließen nicht genutzter Hahnlöcher



Artikelnummer	Beschreibung	VK zzgl. MwSt.
01434.00	Ø 35 mm, Chrom	3,00 €

Zubehör

Abtropfgitter



Universal Abtropfgitter für Spülen

- Hohlprofil aus Edelstahl
- seitlich aufgesteckte Silikonkanten
- segmentweise falt- und kürzbar
- Hohlprofil stufenlos kürzbar
- rutschfest
- Maße: 440 x 390 x 11 mm

Artikelnummer	VK zzgl. MwSt.
GT5044	77,40 €

Zubehör Granitspülen

Sichtteile

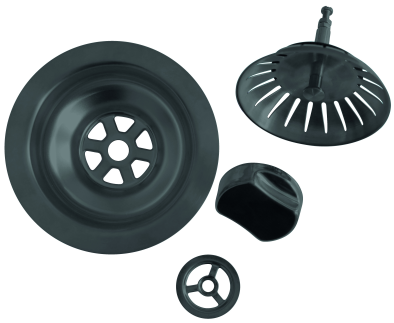

- farbige Sichtteile der Ab- und Überlaufgarnitur
- passend zu den Victory-Spülen S580, S780 und SR860
- passend zu farbigen Armaturen
- Lieferumfang: Siebkorb, Siebkorbschale, Drehexcenterknopf, Überlaufblende



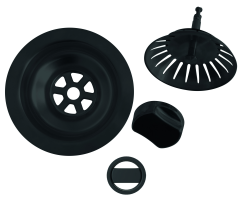





Artikelnummer	Beschreibung	VK zzgl. MwSt.
SICHTTEILE.20M	Schwarz-Matt, Kunststoff	44,10 €
SICHTTEILE.CU	Kupfer, Metall	102,90 €
SICHTTEILE.GM	GunMetal, Metall	102,90 €
SICHTTEILE.GO	Gold, Metall	102,90 €

Zubehör Granitspülen

Holzschneidbrett

- aus Bambus
- Maß: 540 x 300 x 25 mm
- passende Spülenmodelle: S450 / S490 / S550 / S580 / S780 / SR860 / S-VEL860 / S1000

Artikelnummer	VK zzgl. MwSt.
HSB-S	92,40 €



Zubehör Granitspülen

Diamantbohrer

- zum Bohren vorgefräster Sollbruchstellen

Artikelnummer	Beschreibung	VK zzgl. MwSt.
DIAMANTBOHRER NEUTRAL	Ø 35 mm	13,30 €



Zubehör Granitspülen

Ab- und Überlaufgarnitur ohne Excenterbedienung

- passende Spülenmodelle: S580 und S780

Artikelnummer	Beschreibung	VK zzgl. MwSt.
AB/UBS-OE	passend zu S580, S780	21,20 €



Zubehör Edelstahlspülen

Glasschneidbrett

- Maß: 490 x 305 x 15 mm
- schwarzes Sicherheitsglas
- passend für ATHENA-Spülenmodelle

Artikelnummer	VK zzgl. MwSt.
ATHENA GSB	116,90 €



Zubehör Edelstahlspülen

Restebeckeneinsatz Eckig



- Edelstahl
- passend zu AIRA, VENUS

Artikelnummer	VK zzgl. MwSt.
W-RB	107,80 €

Zubehör Edelstahlspülen

Geschirrkorb Rund

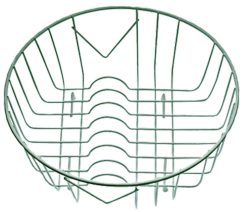

- geeignet für Spülen mit Rundbecken Ø 385 mm
- Maße: 360 x 360 x 140 mm

Artikelnummer	Beschreibung	VK zzgl. MwSt.
G-40.ED	Edelstahl	94,50 €
G-40.W	Weiß	51,10 €

Zubehör Edelstahlspülen

Geschirrkorb Eckig



- Edelstahl
- geeignet für Spülen mit Becken 340 x 400 mm
- Maße: 323 x 387 x 110 mm

Artikelnummer	VK zzgl. MwSt.
ATHENA GK.ED	91,10 €

Zubehör Edelstahlspülen

Blechlocher



Artikelnummer	Beschreibung	VK zzgl. MwSt.
35515	Ø 35 mm	134,80 €

ABFALL- UND ORDNUNGSBEHÄLTER



- Zum Einhängen Seite 1
- Montage an Drehtür Seite 1
- Bodenmontage Seite 2
- Frontauszüge Seite 7

Quellmalz
Haus- und Küchentechnik

Victory®

Zum Einhängen

Victory® Kitchen-Box



- 5 Liter
- B 247 mm, T 185 mm, H 182 mm
- universell einsetzbar z.B. als Bio-Müllbehälter oder zum Aufbewahren von Utensilien
- zum Anhängen oder Hinstellen
- spülmaschinengeeignet

Artikelnummer	Beschreibung	VK zzgl. MwSt.
75573050	Eimer weiß, Deckel transparent	15,80 €
75573060	Eimer grau, Deckel transparent	15,80 €

Montage an Drehtür

Victory® Rund



ab 40er Schrankbreite

- 13 Liter
- B 277 mm, T 277 mm, H 355 mm
- automatisches Heben des Deckels beim Öffnen der Tür

Artikelnummer	Beschreibung	VK zzgl. MwSt.
72703060	Silbergrau	25,90 €
72723042	Edelstahl, Gestell schwarz	51,50 €



Montage an Drehtür

Victory® Ecky



ab 50er Schrankbreite

- 21 Liter (mit herausnehmbarer Trennwand)
- B 353 mm, T 230 mm, H 386 mm
- automatisches Heben des Deckels beim Öffnen der Tür

Artikelnummer	Beschreibung	VK zzgl. MwSt.
72005042	Edelstahl, Gestell Alugrau	75,60 €

Bodenmontage

Victory® Double Man



ab 30er Schrankbreite

- 28 Liter (2x 14 Liter)
- B 255 mm, T 450 mm, H 389 mm
- mit Griffkante H 394 mm
- Teilauszug

Artikelnummer	Beschreibung	VK zzgl. MwSt.
72393040	Alugrau/Anthrazit	86,90 €

Bodenmontage

Victory® Double Man Flex



ab 30er Schrankbreite

- 28 Liter (2x 14 Liter)
- B 255 mm, T 450 mm, H 398 mm
- mit Griffkante H 394 mm
- Teilauszug
- flexible Klappe am Deckel, um hinteren Eimer leichter zu bedienen

Artikelnummer	Beschreibung	VK zzgl. MwSt.
72273060	Alugrau	85,60 €

Bodenmontage

Victory® Double Man Deluxe



ab 30er Schrankbreite

- 28 Liter (2x 14 Liter)
- B 255 mm, T 450 mm, H 400 mm
- Vollauszug

Artikelnummer	Beschreibung	VK zzgl. MwSt.
72223060	Alugrau	98,20 €

Bodenmontage

Victory® Trio Man

ab 30er Schrankbreite

- 30 Liter (3x 10 Liter)
- B 255 mm, T 450 mm, H 400 mm
- Vollauszug

Artikelnummer	Beschreibung	VK zzgl. MwSt.
72233060	Alugrau	126,20 €

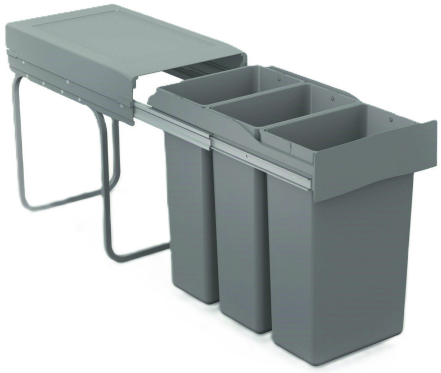

Bodenmontage

Victory® Small

ab 30er Schrankbreite

- 15 Liter
- B 287 mm, T 333 mm, H 362 mm
- Vollauszug

Artikelnummer	Beschreibung	VK zzgl. MwSt.
755281.20	Schwarz	55,70 €



Bodenmontage

Victory® Small Duo

ab 30er Schrankbreite

- 14 Liter (2x 7 Liter)
- B 287 mm, T 333 mm, H 362 mm
- Vollauszug

Artikelnummer	Beschreibung	VK zzgl. MwSt.
755282.20	Schwarz	60,90 €



Bodenmontage

Victory® Duo



ab 30er Schrankbreite

- 24 Liter (16 Liter + 8 Liter)
- B 236 mm, T 470 mm, H 360 mm
- Vollauszug

Artikelnummer	Beschreibung	VK zzgl. MwSt.
75528485	Alugrau	77,70 €

Bodenmontage

Victory® Classicline



ab 30er Schrankbreite

- 16 Liter
- B 230 mm, T 380 mm, H 360 mm
- automatisches Heben des Deckels beim Herausziehen

Artikelnummer	Beschreibung	VK zzgl. MwSt.
72803060	Alugrau	54,50 €

Bodenmontage

Victory® Classicline Duo



ab 30er Schrankbreite

- 15 Liter (2x 7,5 Liter)
- B 230 mm, T 380 mm, H 360 mm
- automatisches Heben des Deckels beim Herausziehen

Artikelnummer	Beschreibung	VK zzgl. MwSt.
72833060	Alugrau	61,40 €

Bodenmontage

Victory® Double Expert

ab 40er Schrankbreite

- 32 Liter (2x 16 Liter)
- B 343 mm, T 473 mm, H 339 mm
- Vollauszug



Artikelnummer	Beschreibung	VK zzgl. MwSt.
72914060	Alugrau	139,00 €

Bodenmontage

Victory® Double Expert Maxi

ab 40er Schrankbreite

- 42 Liter (2x 21 Liter)
- B 343 mm, T 473 mm, H 400 mm
- Vollauszug



Artikelnummer	Beschreibung	VK zzgl. MwSt.
72904060	Alugrau	141,10 €

Bodenmontage

Victory® Trio Expert

ab 40er Schrankbreite

- 31 Liter (16 Liter + 2x 7,5 Liter)
- B 343 mm, T 473 mm, H 339 mm
- Vollauszug



Artikelnummer	Beschreibung	VK zzgl. MwSt.
72924060	Alugrau	144,20 €

Bodenmontage

Victory® EKKO



ab 40er Schrankbreite

- 30 Liter (2x 15 Liter)
- B 355 mm, T 473 mm, H 365 mm
- Vollauszug

Artikelnummer	Beschreibung	VK zzgl. MwSt.
EKKO2.40	Oriongrau	69,20 €

Bodenmontage

Victory® ShortyX2



ab 50er Schrankbreite

- 30 Liter (2x 15 Liter)
- B 448 mm, T 330 mm, H 354 mm
- Vollauszug

Artikelnummer	Beschreibung	VK zzgl. MwSt.
72965040	Oriongrau	122,20 €

Bodenmontage

Victory® ShortyX3



ab 50er Schrankbreite

- 30 Liter (15 Liter + 2x 7,5 Liter)
- B 448 mm, T 330 mm, H 354 mm
- Vollauszug

Artikelnummer	Beschreibung	VK zzgl. MwSt.
72975040	Oriongrau	128,50 €

Frontauszüge

Victory® Pullman-Soft Comfort - 50er

ab 50er Schrankbreite

- 28 Liter (1x 17 Liter + 1x 11 Liter)
- B 466/462 mm, T 314/451 mm, H 320 mm
- Seitenwandmontage mit Schablone
- für 16/19 mm Seitenwände
- geringe Rahmentiefe und -höhe
- Metallrahmen und -deckel
- Softstopp
- Vollauszug



Artikelnummer	Beschreibung	VK zzgl. MwSt.
75805040	Oriongrau	324,00 €

Frontauszüge

Victory® Pullman-Soft Comfort - 60er

ab 60er Schrankbreite

- 34 Liter (2x 17 Liter)
- B 566/562 mm, T 314/451 mm, H 320 mm
- Seitenwandmontage mit Schablone
- für 16/19 mm Seitenwände
- geringe Rahmentiefe und -höhe
- Metallrahmen und -deckel
- Softstopp
- Vollauszug

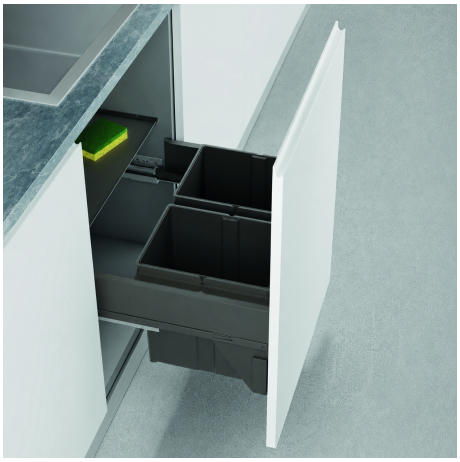

Artikelnummer	Beschreibung	VK zzgl. MwSt.
75806040	Oriongrau	328,00 €

Frontauszüge

Pullboy Vario 9XL - 60er

ab 60er Schrankbreite

- 37 Liter (1x 26 Liter + 1x 11 Liter) bei H 277
- 29 Liter (1x 20 Liter + 1x 9 Liter) bei H 209
- min. B 429 mm, T 399 mm, H 277 oder 209 mm
- max. B 540 mm, T 490 mm, H 277 oder 209 mm
- mit Einlegewanne, Einsätzen und Einzeldeckeln



Artikelnummer	Beschreibung	VK zzgl. MwSt.
802060-729XL	Oriongrau, H 277 mm	73,50 €
802061-729XL	Oriongrau, H 209 mm	69,00 €

Frontauszüge

Pullboy Vario 9XL - 80er

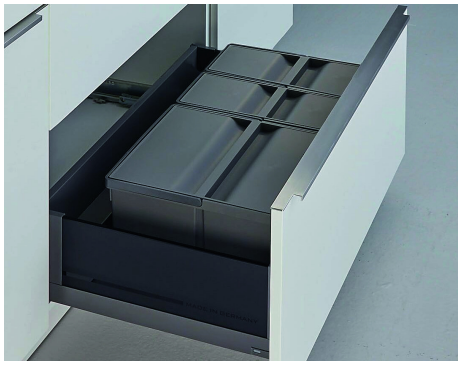

ab 70 - 80er Schrankbreite

- 48 Liter (1x 26 Liter + 2x 11 Liter) bei H 277
- 38 Liter (1x 20 Liter + 2x 9 Liter) bei H 209
- min. B 580 mm, T 399 mm, H 277 oder 209 mm
- max. B 740 mm, T 490 mm, H 277 oder 209 mm
- mit Einlegewanne, Einsätzen und Einzeldeckeln

Artikelnummer	Beschreibung	VK zzgl. MwSt.
802080-729XL	Oriongrau, H 277 mm	100,30 €
802081-729XL	Oriongrau, H 209 mm	94,80 €

Frontauszüge

Pullboy Vario 9XL - 90er

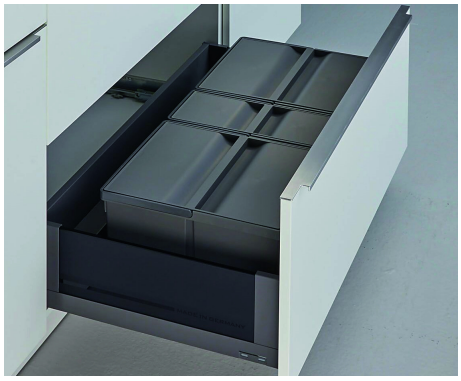

ab 90er Schrankbreite

- 63 Liter (2x 26 Liter + 1x 11 Liter) bei H 277
- 49 Liter (2x 20 Liter + 1x 9 Liter) bei H 209
- min. B 730 mm, T 399 mm, H 277 oder 209 mm
- max. B 840 mm, T 490 mm, H 277 oder 209 mm
- mit Einlegewanne, Einsätzen und Einzeldeckeln

Artikelnummer	Beschreibung	VK zzgl. MwSt.
802090-729XL	Oriongrau, H 277 mm	112,00 €
802091-729XL	Oriongrau, H 209 mm	104,00 €

Frontauszüge

Pullboy Vario 9XL Einzelteile



Artikelnummer	Beschreibung	Abmessung	VK zzgl. MwSt.
G7060-W	60er Wanne, oriongrau	B 429-540 x T 399-490 mm	23,00 €
G7080-W	80er Wanne, oriongrau	B 580-740 x T 399-490 mm	29,70 €
G7090-W	90er Wanne, oriongrau	B 730-840 x T 399-490 mm	31,10 €
G7009-E	Eimer 9L, oriongrau	B 146 x T 356 x H 207 mm	13,20 €
G7011-E	Eimer 11L, oriongrau	B 146 x T 356 x H 275 mm	14,20 €
G7020-E	Eimer 20L, oriongrau	B 298 x T 356 x H 207 mm	17,40 €
G7026-E	Eimer 26L, oriongrau	B 298 x T 356 x H 275 mm	20,80 €
G7011-D	Deckel für 9L und 11L, oriongrau		6,00 €
G7026-D	Deckel für 20L und 26L, oriongrau		9,60 €

NISCHEN- UND INNENSCHRANKAUSSTATTUNG



- LINERO Relingsystem Seite 1
- Reling-Set Seite 9
- Granitfelder Seite 10
- Lüftungsgitter Seite 11
- Wandabschlussprofile Seite 11
- Einlegematten Seite 11
- LeMans II Seite 12
- Parallelschwenkmechanik Seite 13
- Handtuchhalter Seite 13
- Besteckeinsätze Seite 14

Quellmalz
Haus- und Küchentechnik

Victory®

LINERO Relingsystem

EasyLine Wandprofil

Aluprofil

- passend zu LINERO MosaiQ und style
- Aufnahme geeignet für Ablagen zum Einhängen
- T 24 mm, H 30 mm
- Fixierung an der Wand nur mit Schrauben möglich
- inkl. Schrauben und 2 Endkappen

Artikelnummer	Beschreibung	VK zzgl. MwSt.	Zuschlag
MOSAIQ-S.600	600 mm, Edelstahloptik	72,80 €	
MOSAIQ-S.900	900 mm, Edelstahloptik	99,70 €	
MOSAIQ-S.1200	1200 mm, Edelstahloptik	136,80 €	
MOSAIQ-S.1500	1500 mm, Edelstahloptik	164,00 €	zzgl. Transport
MOSAIQ-S.600.20	600 mm, Tiefschwarz	70,60 €	
MOSAIQ-S.900.20	900 mm, Tiefschwarz	96,30 €	
MOSAIQ-S.1200.20	1200 mm, Tiefschwarz	127,50 €	
MOSAIQ-S.1500.20	1500 mm, Tiefschwarz	156,60 €	zzgl. Transport



LINERO Relingsystem

TopLine Wandprofil

Aluprofil

- passend zu LINERO MosaiQ und style
- Aufnahme geeignet für Ablagen zum Einhängen, Aufstecken und LED-Profil NESCO
- T 33 mm, H 41,5 mm
- Fixierung an der Wand mit Schrauben oder Klebstoff möglich
- inkl. Schrauben, 2 Endkappen und 1 Verbinder

Artikelnummer	Beschreibung	VK zzgl. MwSt.	Zuschlag
MOSAIQ.600	600 mm, Edelstahloptik	82,90 €	
MOASIQ.900	900 mm, Edelstahloptik	114,90 €	
MOSAIQ.1200	1200 mm, Edelstahloptik	147,20 €	
MOSAIQ.1500	1500 mm, Edelstahloptik	179,00 €	zzgl. Transport
MOSAIQ.600.20	600 mm, Tiefschwarz	84,90 €	
MOASIQ.900.20	900 mm, Tiefschwarz	117,20 €	
MOSAIQ.1200.20	1200 mm, Tiefschwarz	150,20 €	
MOSAIQ.1500.20	1500 mm, Tiefschwarz	182,50 €	zzgl. Transport
-			
POWER-MAXX	Klebstoff	24,90 €	

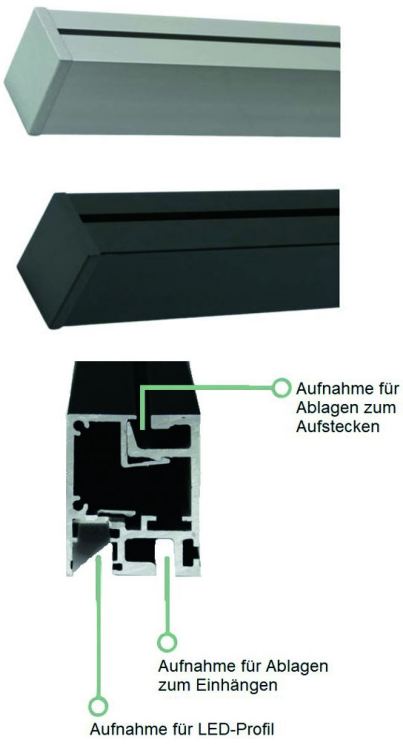

LINERO Relingsystem

LED-Profil NESCO





passend zu TopLine Profil

- 24 V
- Farbtemperatur: 2700-6500K Emotion
- stufenloses Dimmen und einstellen der Farbtemperatur
- homogene Ausleuchtung
- Zigbee Set´s bestehend aus: Konverter, 6-fach Verteiler und Fernbedienung weiß

Artikelnummer	Beschreibung	Leistung	VK zzgl. MwSt.
NESCO600	600 mm	6,9 W	30,60 €
NESCO900	900 mm	10,5 W	43,80 €
NESCO1200	1200 mm	13,4 W	57,20 €
NESCO1500	1500 mm	17,7 W	103,30 €
-			
ZIGBEE24.S15	Startset 24 V	15,0 W	156,70 €
ZIGBEE24.S30	Startset 24 V	30,0 W	176,80 €
ZIGBEE24.S60	Startset 24 V	60,0 W	188,70 €
2000434	Verbindungsleitung 24 V, 2000 mm		4,20 €

LINERO Relingsystem

MosaiQ Universalablage 140



- B 350 mm, T 110 mm, H 140 mm
- Stellfläche: 350 mm x 107 mm

Artikelnummer	Beschreibung	VK zzgl. MwSt.
MOSAIQ-UA14	Titangrau	60,00 €
MOSAIQ-UA14.20	Tiefschwarz	61,90 €

LINERO Relingsystem

MosaiQ Universalablage 200



- B 350 mm, T 110 mm, H 200 mm
- Stellfläche: 350 mm x 107 mm

Artikelnummer	Beschreibung	VK zzgl. MwSt.
MOSAIQ-UA20	Titangrau	72,60 €
MOSAIQ-UA20.20	Tiefschwarz	73,90 €

LINERO Relingsystem

MosaiQ Universalablage 300

- B 350 mm, T 110 mm, H 300 mm
- Stellfläche: 350 mm x 107 mm

Artikelnummer	Beschreibung	VK zzgl. MwSt.
MOSAIQ-UA30	Titangrau	83,50 €
MOSAIQ-UA30.20	Tiefschwarz	85,10 €



LINERO Relingsystem

MosaiQ Universalablage 200 mit Rahmen

- B 350 mm, T 110 mm, H 200 mm
- Stellfläche: 350 mm x 107 mm

Artikelnummer	Beschreibung	VK zzgl. MwSt.
MOSAIQ-UR20	Titangrau	82,80 €
MOSAIQ-UR20.20	Tiefschwarz	84,40 €



LINERO Relingsystem

MosaiQ Universalablage 300 mit Rahmen

- B 350 mm, T 110 mm, H 300 mm
- Stellfläche: 350 mm x 107 mm

Artikelnummer	Beschreibung	VK zzgl. MwSt.
MOSAIQ-UR30	Titangrau	92,20 €
MOSAIQ-UR30.20	Tiefschwarz	97,00 €



LINERO Relingsystem

MosaiQ Obere Ablage



- zum Aufstecken von oben (nur bei TopLine Profil möglich)
- T 107 mm, H 8 mm

Artikelnummer	Beschreibung	VK zzgl. MwSt.
MOSAIQ-OAS	Titangrau, B 235 mm	35,00 €
MOSAIQ-OAM	Titangrau, B 350 mm	37,50 €
MOSAIQ-OAL	Titangrau, B 585 mm	46,10 €
MOSAIQ-OAS.20	Tiefschwarz, B 235 mm	35,60 €
MOSAIQ-OAM.20	Tiefschwarz, B 350 mm	38,10 €
MOSAIQ-OAL.20	Tiefschwarz, B 585 mm	43,80 €

LINERO Relingsystem

MosaiQ Memoboard



- Magnetboard und Schreibtafel mit Universalablage
- B 350 mm, T 110 mm, H 300 mm
- Stellfläche: 350 mm x 107 mm

Artikelnummer	Beschreibung	VK zzgl. MwSt.
MOSAIQ-MB	Titangrau	147,60 €
MOSAIQ-MB.20	Tiefschwarz	151,10 €

LINERO Relingsystem

MosaiQ Deko-Einleger



- geeignet für sämtliche Ablagen in der entsprechenden Breite
- T 106,5 mm, H 4 mm

Artikelnummer	Beschreibung	VK zzgl. MwSt.
MOSAIQ-DS	Rauchglas, B 235 mm	29,70 €
MOSAIQ-DM	Rauchglas, B 350 mm	31,20 €
MOSAIQ-DL	Rauchglas, B 585 mm	36,00 €
MOSAIQ-DS2	Eichenholz, B 235 mm	30,80 €
MOSAIQ-DM2	Eichenholz, B 350 mm	33,40 €
MOSAIQ-DL2	Eichenholz, B 585 mm	37,80 €

LINERO Relingsystem

MosaiQ Folienabroller

- geeignet für Rollen bis 350 mm Breite
- mit Abrisskannte
- B 350 mm, T 110 mm, H 300 mm



Artikelnummer	Beschreibung	VK zzgl. MwSt.
MOSAIQ-F	Titangrau	196,40 €
MOSAIQ-F.20	Tiefschwarz	201,00 €

LINERO Relingsystem

MosaiQ Papierrollenhalter

- für Haushaltsrollen bis 295 mm Breite
- B 350 mm, T 155 mm, H 120 mm



Artikelnummer	Beschreibung	VK zzgl. MwSt.
MOSAIQ-PR	Titangrau	60,70 €
MOSAIQ-PR.20	Tiefschwarz	61,50 €

LINERO Relingsystem

MosaiQ Obere Tuchleiste

- zum Aufstecken von oben (nur bei TopLine Profil möglich)
- B 350 mm, T 77 mm, H 10 mm

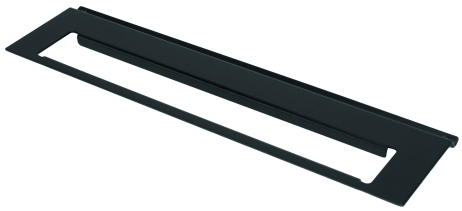

Artikelnummer	Beschreibung	VK zzgl. MwSt.
MOSAIQ-TL10	Titangrau	30,70 €
MOSAIQ-TL10.20	Tiefschwarz	31,20 €

LINERO Relingsystem

MosaiQ Untere Tuchleiste

- zum Einhängen
- B 350 mm, T 77 mm, H 46 mm



Artikelnummer	Beschreibung	VK zzgl. MwSt.
MOSAIQ-TL40	Titangrau	38,60 €
MOSAIQ-TL40.20	Tiefschwarz	38,80 €

LINERO Relingsystem

MosaiQ Hakenleiste mit 2 Haken



• B 85 mm, T 44 mm, H 38 mm

Artikelnummer	Beschreibung	VK zzgl. MwSt.
MOSAIQ-HL2	Titangrau	21,00 €
MOSAIQ-HL2.20	Tiefschwarz	21,60 €

LINERO Relingsystem

MosaiQ Hakenleiste mit 6 Haken



• B 250 mm, T 44 mm, H 38 mm

Artikelnummer	Beschreibung	VK zzgl. MwSt.
MOSAIQ-HL6	Titangrau	28,00 €
MOSAIQ-HL6.20	Tiefschwarz	29,10 €

LINERO Relingsystem

MosaiQ Messerhalter



• Messereinsatz aus Kunststoff magnetisch auf Ablage befestigt
• Entnahme der Messer von rechts oder links möglich
• B 350 mm, T 140 mm, H 140 mm

Artikelnummer	Beschreibung	VK zzgl. MwSt.
MOSAIQ-MH	Titangrau	100,70 €
MOSAIQ-MH.20	Tiefschwarz	100,70 €



LINERO Relingsystem

style Universalablage

• B 440 mm, T 150 mm, H 271 mm

Artikelnummer	Beschreibung	VK zzgl. MwSt.
STYLE-UA	Edelstahloptik	101,50 €
STYLE-UA.20	Tiefschwarz	86,50 €



LINERO Relingsystem

style Gewürzboard

• für Flaschen und Dosen bis Ø 66 und Höhe ca. 110 mm
• 2-etagig
• B 380 mm, T 80 mm, H 275 mm

Artikelnummer	Beschreibung	VK zzgl. MwSt.
STYLE-GB	Edelstahloptik	130,60 €
STYLE-GB.20	Tiefschwarz	122,70 €



LINERO Relingsystem

style Spülutensilienhalter

• Schwammablage aus Edelstahl
• B 501 mm, T 150 mm, H 275 mm

Artikelnummer	Beschreibung	VK zzgl. MwSt.
STYLE-SU	Edelstahloptik	175,60 €
STYLE-SU.20	Tiefschwarz	152,60 €

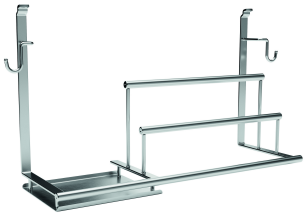

LINERO Relingsystem

style Rollenhalter

• 3-etagig mit Abrissvorrichtung für Alu- und Frischhaltefolie
• B 352 mm, T 150 mm, H 310 mm

Artikelnummer	Beschreibung	VK zzgl. MwSt.
STYLE-RH	Edelstahloptik	210,00 €
STYLE-RH.20	Tiefschwarz	192,70 €



LINERO Relingsystem

style Papierollenhalter



- für Haushaltsrollen
- B 352 mm, T 150 mm, H 260 mm

Artikelnummer	Beschreibung	VK zzgl. MwSt.
STYLE-PR	Edelstahloptik	60,00 €
STYLE-PR.20	Tiefschwarz	55,40 €

LINERO Relingsystem

style Tuchleiste



- B 571 mm, T 38 mm, H 45 mm

Artikelnummer	Beschreibung	VK zzgl. MwSt.
STYLE-TL	Edelstahloptik	32,90 €
STYLE-TL.20	Tiefschwarz	31,10 €

LINERO Relingsystem

style Hakenleiste mit 2 Haken



- B 84 mm, T 51 mm, H 37 mm

Artikelnummer	Beschreibung	VK zzgl. MwSt.
STYLE-HL2	Edelstahloptik	32,90 €
STYLE-HL2.20	Tiefschwarz	25,10 €

LINERO Relingsystem

style Hakenleiste mit 6 Haken



- B 380 mm, T 51 mm, H 37 mm

Artikelnummer	Beschreibung	VK zzgl. MwSt.
STYLE-HL6	Edelstahloptik	36,20 €
STYLE-HL6.20	Tiefschwarz	35,50 €

LINERO Relingsystem

style Messerhalter



- Messereinsatz aus Kunststoff magnetisch auf Ablage befestigt
- Entnahme der Messer von rechts oder links möglich
- B 352 mm, T 150 mm, H 256 mm

Artikelnummer	Beschreibung	VK zzgl. MwSt.
STYLE-MH	Edelstahloptik	140,40 €
STYLE-MH.20	Tiefschwarz	130,00 €



Reling-Set

mit Haken

Farben: Chrom, Edelstahl, Schwarz
bestehend aus:

- 1 Reling-Rohr
- 5 S-Haken
- 2 Reling-Halter Modern
- 2 Endkappen Modern
- 1 Inbusschlüssel





Artikelnummer	Beschreibung	VK zzgl. MwSt.
08600.00	600 mm, Chrom	32,60 €
08900.00	900 mm, Chrom	36,60 €
081200.00	1200 mm, Chrom	41,10 €
08600.ED	600 mm, Edelstahl	40,20 €
08900.ED	900 mm, Edelstahl	47,30 €
081200.ED	1200 mm, Edelstahl	48,00 €
08600.20	600 mm, Schwarz	42,80 €
08900.20	900 mm, Schwarz	45,30 €
081200.20	1200 mm, Schwarz	48,50 €

Granitfelder

250 x 250 mm



- Ausschnittmaß in Arbeitsplatte: 236 x 236 mm
- Einbautiefe: 10 mm
- mit Edelstahlwanne

Artikelnummer	Beschreibung	VK zzgl. MwSt.
GF25.BC	Bianco Cristall	164,50 €
GF25.GS	Galaxy Star	164,50 €
GF25.LB	Labrador Blue Pearl	164,50 €
GF25.PA	Paradiso	164,50 €
GF25.RB	Rosa Beta	164,50 €


Bianco Cristall

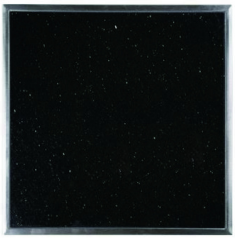
Galaxy Star

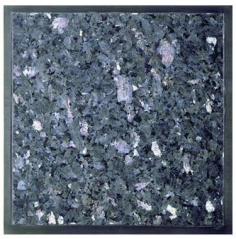
Labrador Blue Pearl


Paradiso


Rosa Beta

Granitfelder

510 x 325 mm



- Ausschnittmaß in Arbeitsplatte: 496 x 311 mm
- Einbautiefe: 10 mm
- mit Edelstahlwanne

Artikelnummer	Beschreibung	VK zzgl. MwSt.
GF51.BC	Bianco Cristall	288,00 €
GF51.GS	Galaxy Star	288,00 €
GF51.LB	Labrador Blue Pearl	288,00 €
GF51.PA	Paradiso	288,00 €
GF51.RB	Rosa Beta	288,00 €


Bianco Cristall


Galaxy Star


Labrador Blue Pearl


Paradiso


Rosa Beta

Lüftungsgitter

Aluminium



- Farbe: silber
- L 480 mm

Artikelnummer	Beschreibung	VK zzgl. MwSt.
12.35243	B 80 mm, Ausschnitt: 475 x 65 mm	31,70 €
12.35247	B 100 mm, Ausschnitt: 475 x 87 mm	33,10 €

Wandabschlussprofile

Soft-Line



- L 5000 mm, T 28 mm, H 28 mm
- Zubehör separat zu bestellen
- Zubehör-Set bestehend aus: 4x Endkappe univ., 2x Innenecke 90°, 2x Innenecke 135°, 2x Außenecke 90°
- VPE Stangen: 10 Stück
- VPE Zubehör Set´s: 15 Stück
- Versand nur als VPE

Artikelnummer	Beschreibung	VK zzgl. MwSt.
SOFT.ED	5 m - Stange, Edelstahl	88,50 €
SOFT.20	5 m - Stange, Schwarz	88,50 €
-		
SOFT.ED-Z	Zubehör-Set, Edelstahl	14,70 €
SOFT.20-Z	Zubehör-Set, Schwarz	14,70 €

Einlegematten

Wasserschutzmatte



- Wasserschutz- oder Einlegematte für den Unterschrank
- Auffangmenge von bis zu 3 Liter Flüssigkeit pro m²
- beliebig kürzbar
- biegsam und herausnehmbar
- leicht zu reinigen
- schiefergrau
- L 1200 mm, B 500 mm

Artikelnummer	VK zzgl. MwSt.
WSM1200	38,90 €

Einlegematten

Antirutschmatte



- in Noppenprägung
- Rollenware
- L 20 m, B 500 mm
- silber

Artikelnummer	Beschreibung	VK zzgl. MwSt.
AR.S	Preis pro 20 Meter	532,00 €

LeMans II

Schwenkböden



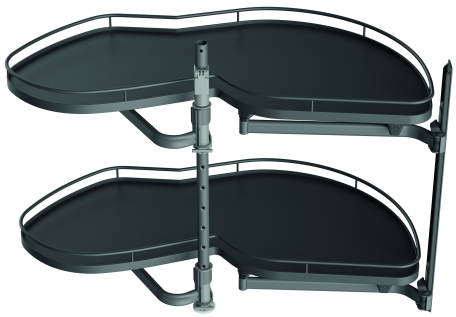

Arena Classic Schwenkböden

- Farbe: anthrazit
- 85° Türöffnung ausreichend
- jedes Tablar mit 25 kg belastbar
- für Eckschränke mit Schrankhöhe von 600-750 mm oder 720-900 mm
- Tablare und Achsrohr höhenverstellbar
- Achsrohrset und Soft Stopp Plus muss seperat bestellt werden

Artikelnummer	Beschreibung	VK zzgl. MwSt.
76920	2 Böden für 45er Tür, rechts ausschwenkbar	546,00 €
76921	2 Böden für 45er Tür, links ausschwenkbar	546,00 €
76922	2 Böden für 50er Tür, rechts ausschwenkbar	562,00 €
76923	2 Böden für 50er Tür, links ausschwenkbar	562,00 €
76924	2 Böden für 60er Tür, rechts ausschwenkbar	619,00 €
76925	2 Böden für 60er Tür, links ausschwenkbar	619,00 €
-		
76999	Achsrohrset für Schrankhöhe 600 - 750 mm	63,90 €
76988	Achsrohrset für Schrankhöhe 720 - 900 mm	84,90 €
769S-LI	Soft Stopp Plus (1Paar), für links schwenkbar	75,30 €
769S-RE	Soft Stopp Plus (1Paar), für rechts schwenkbar	75,30 €

Parallelschwenkmechanik

10 kg Tragkraft

• schwenkt im Unterschrank verstaute Geräte, wie z.B. Allesschneider parallel-horizontal auf Höhe der Arbeitsplatte
• breitenunabhängig
• mit 4 Federn für Tragkraft von 10 kg
• Schwenktiefe: 505mm

Artikelnummer	VK zzgl. MwSt.
PSM-10	176,20 €



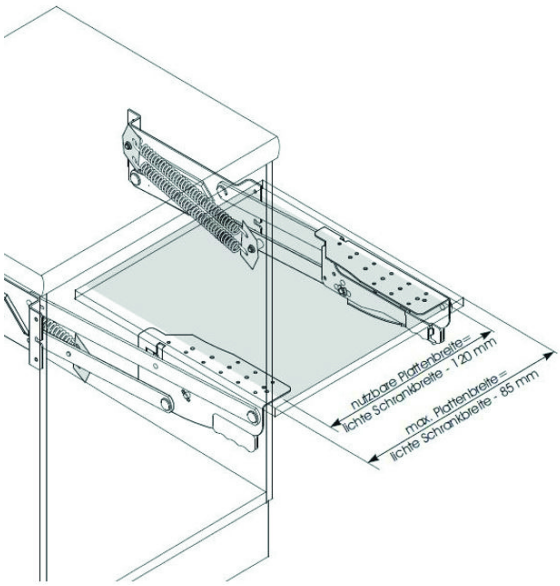

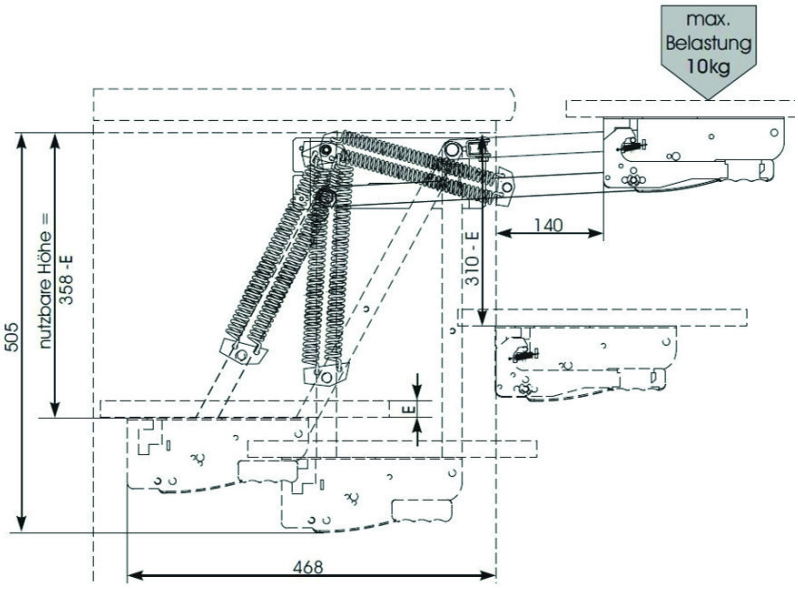

Handtuchhalter

nicht verstellbar

• zum Aufhängen für Wisch- und Handtücher
• Montage seitlich oder unterhalb der Arbeitsplatte
• ein- oder zweiarmig
• L 325 mm
• chrom

Artikelnummer	Beschreibung	VK zzgl. MwSt.
M5060.00	einarmig, B 64 mm	46,60 €
M5062.00	zweiarmig, B 104 mm	51,30 €



Handtuchhalter

verstellbar



- 90° verstellbar
- zum Aufhängen für Wisch- und Handtücher
- Montage seitlich oder unterhalb der Arbeitsplatte
- zweiarmig
- B 93 mm
- chrom oder silber

Artikelnummer	Beschreibung	VK zzgl. MwSt.
170219.00	L 325 mm, chrom	35,90 €
170105.00	L 450 mm, chrom	40,70 €
170219.S	L 325 mm, silber	33,40 €
170105.S	L 450 mm, silber	35,90 €

Besteckeinsätze

Basic

- Besteckeinstatz aus Polystyrol (HIPS)
- Einsatz in Schubkasten
- weiß, feine Narbung

Artikelnummer	Beschreibung	VK zzgl. MwSt.
B82016	B 424 mm, T 358 mm, H 52mm, weiß	7,60 €
B82018	B 415 mm, T 439 mm, H 52mm, weiß	8,20 €
B82019	B 435 mm, T 385 mm, H 52mm, weiß	11,40 €



B82016



B82018



B82019

TRAG- UND STÜTZELEMENTE



- Stütz- und Möbelfüße Seite 1
- Bar- und Wandkonsolen Seite 2
- Beschläge und Abhängungen Seite 4

Quellmalz
Haus- und Küchentechnik

Victory®

Stütz- und Möbelfüße

Möbelfuß

- belastbar bis 100 kg
- Ø 35 mm
- Befestigungsplatte: Ø 60 mm
- Ausführung: verschiedene Längen
- höhenverstellbar um max. + 20 mm
- edelstahl-optik



Artikelnummer	Beschreibung	VK zzgl. MwSt.
2310.ED	Höhenverstellbar 100 - 120 mm	14,50 €
2315.ED	Höhenverstellbar 150 - 170 mm	16,40 €
2320.ED	Höhenverstellbar 200 - 220 mm	18,00 €

Stütz- und Möbelfüße

Stützfuß Rund

- belastbar bis 50 kg
- Ø 60 mm
- inkl. Montageplatte
- Ausführung: verschiedene Längen, kürzbar
- höhenverstellbar um max. + 30 mm
- schwarz-seidenmatt, edelstahl-optik oder chrom



Artikelnummer	Beschreibung	VK zzgl. MwSt.
61570.20	Höhe 705 mm, schwarz-seidenmatt	22,00 €
615110.20	Höhe 1100 mm, schwarz-seidenmatt	26,20 €
61570.ED	Höhe 705 mm, edelstahl-optik	24,20 €
61582.ED	Höhe 820 mm, edelstahl-optik	25,90 €
61587.ED	Höhe 870 mm, edelstahl-optik	26,50 €
615110.ED	Höhe 1100 mm, edelstahl-optik	29,20 €
61570.00	Höhe 705 mm, chrom	22,70 €
61582.00	Höhe 820 mm, chrom	24,00 €
61587.00	Höhe 870 mm, chrom	24,50 €
615110.00	Höhe 1100 mm, chrom	26,90 €
INDIV.615	Kosten für individuellen Zuschnitt pro Stützfuß	21,00 €

Stütz- und Möbelfüße

Stützfuß Vierkant



- 50 x 50 mm
- belastbar bis 100 kg
- höhenverstellbar um max. + / - 5 mm
- schwarz oder edelstahl-optik

Artikelnummer	Beschreibung	VK zzgl. MwSt.
AVB72.20	Höhe 720 mm, schwarz	140,00 €
AVB82.20	Höhe 820 mm, schwarz	152,00 €
AVB87.20	Höhe 870 mm, schwarz	157,00 €
AVB110.20	Höhe 110 mm, schwarz	173,00 €
AVB72.ED	Höhe 720 mm, edelstahl-optik	159,00 €
AVB82.ED	Höhe 820 mm, edelstahl-optik	169,00 €
AVB87.ED	Höhe 870 mm, edelstahl-optik	178,00 €
AVB110.ED	Höhe 1100 mm, edelstahl-optik	210,00 €

Bar- und Wandkonsolen

Glas- und Regalträger

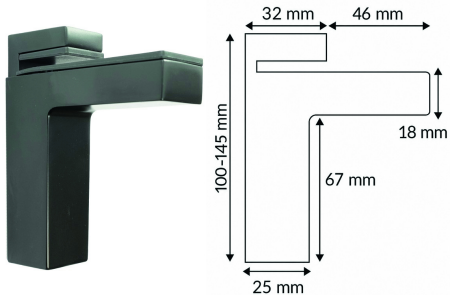

- max. Belastung 8 kg pro Träger
- für Tablarstärke 8 - 50 mm
- inkl. Befestigungsmaterial
- VPE: 2 Stück
- schwarz oder edelstahl-optik

Artikelnummer	Beschreibung	VK zzgl. MwSt.
0940.20	schwarz	32,60 €
0940.ED	edelstahl-optik	32,60 €

Bar- und Wandkonsolen

Barkonsole Rund



- Schräg zum Anschrauben
- belastbar bis 30 kg
- rund Ø 45 mm
- Höhe: 210 mm
- zum Anschrauben an Holz- und Granitplatten
- Befestigungsplatte: Ø 110 mm
- Befestigungslöcher: Ø 5 mm
- schwarz, edelstahl-optik oder chrom

Artikelnummer	Beschreibung	VK zzgl. MwSt.
BKS.20	schwarz	93,00 €
BKS.ED	edelstahl-optik	113,30 €
BKS.00	chrom	66,70 €

Bar- und Wandkonsolen

Barkonsole Vierkant

- Schräg zum Anschrauben
- vierkant 50 x 50 mm
- belastbar bis 30 kg
- zum Anschrauben an Holz- und Granitplatten
- Befestigungsplatte: 95 x 95 mm
- schwarz oder edelstahl-optik



Artikelnummer	Beschreibung	VK zzgl. MwSt.
AVBS170.20	Höhe 170 mm, schwarz	87,50 €
AVBS190.20	Höhe 190 mm, schwarz	99,40 €
AVBS220.20	Höhe 220 mm, schwarz	101,30 €
AVBS170.ED	Höhe 170 mm, edelstahl-optik	84,80 €
AVBS190.ED	Höhe 190 mm, edelstahl-optik	106,80 €
AVBS220.ED	Höhe 220 mm, edelstahl-optik	91,40 €

Bar- und Wandkonsolen

Wandkonsole RWK

- Schräg zum Anschrauben
- H 238mm, T 235 mm
- belastbar bis 30 kg
- rund Ø 45 mm
- Befestigungsplatte: Ø 115 mm
- Befestigungslöcher: Ø 5 mm
- schwarz-matt, edelstahl-optik oder chrom



Artikelnummer	Beschreibung	VK zzgl. MwSt.
RWK.20	schwarz-matt	143,70 €
RWK.ED	edelstahl-optik	135,00 €
RWK.00	chrom	105,70 €

Bar- und Wandkonsolen

Wandkonsole RSK

- Schräg zum Anschrauben
- H 300mm, T 180mm
- Vierkant 40 x 20 mm
- Befestigungsplatte: 180 x 50 mm, 90 x 50 mm
- Befestigungslöcher: Ø 5 mm
- schwarz-matt oder edelstahl-optik



Artikelnummer	Beschreibung	VK zzgl. MwSt.
RSK.20	schwarz-matt	156,10 €
RSK.ED	edelstahl-optik	174,00 €

Bar- und Wandkonsolen

Wandkonsole RAK



- Schräg zum Anschrauben
- Ø 30mm
- H 220mm, T 208mm
- Befestigungsplatte: Ø 85 mm, 208 x 50 mm
- Befestigungslöcher: Ø 5,5 mm
- schwarz-matt oder edelstahl-optik

Artikelnummer	Beschreibung	VK zzgl. MwSt.
RAK.20	schwarz-matt	154,70 €
RAK.ED	edelstahl-optik	177,30 €

Bar- und Wandkonsolen

Winkelkonsole



- 90° gebogen
- belastbar bis 20 kg
- Rohr: 20 x 15 mm
- Schenkel: 180 x 180 mm
- Bohrungen: Ø 4,5 mm
- chrom

Artikelnummer	Beschreibung	VK zzgl. MwSt.
WKG.00	chrom	34,80 €

Beschläge und Abhängungen

Drahtseilabhägung

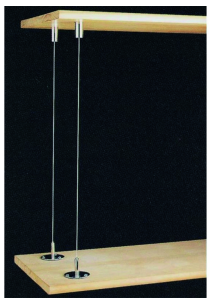

- stufenlose Höheneinstellung
- Seillänge: 1000 oder 2000 mm
- Seiltragkraft ca. 20 kg
- chrom

Artikelnummer	Beschreibung	VK zzgl. MwSt.
D2302.00	Seillänge 1000 mm	36,10 €
D2303.00	Seillänge 2000 mm	54,40 €

Beschläge und Abhängungen

Klappbeschlag mit Sicherung

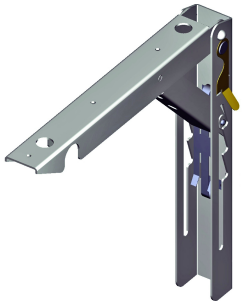

- einfaches Aufklappen durch Anheben auf 110°
- 3-stufige Einstellmöglichkeit auf 70°, 80° und 90°
- mit manueller Sicherung gegen unbeabsichtigtes Hochheben und Abklappen
- langer Schenkel: 301,5 mm, kurzer Schenkel: 202 mm
- Tiefe geschlossener Zustand: 26 mm
- Tragkraft pro Paar: 120 kg bei gleichmäßiger Belastung

Artikelnummer	Beschreibung	VK zzgl. MwSt.
KLAPPMS	verzinkt	63,20 €

Beschläge und Abhängungen

TopSwing Klappbeschlag



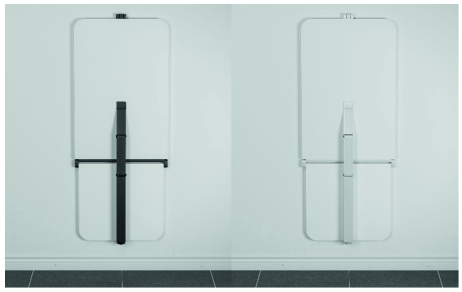

- mit einer Hand die Verriegelung lösen und der TopSwing gleitet sanft herunter
- Sichere gedämpfte Öffnung und für Kinder nicht erreichbarer Auslösepunkt
- ohne Tischplatte
- für Plattenbreite 600-800 mm
- Für Plattenstärke 25 mm
- Tragfähigkeit: max. 30 kg

Artikelnummer	Beschreibung	VK zzgl. MwSt.
TS9489.S	TopSwing, schwarz	258,00 €
TS9489.W	TopSwing, weiß	258,00 €
TS9936.S	Flexibler Höhenadapter, schwarz	13,70 €
TS9936.W	Flexibler Höhenadapter, weiß	13,70 €

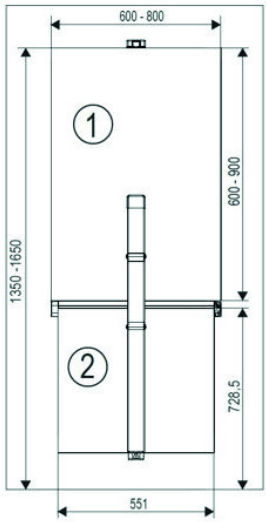

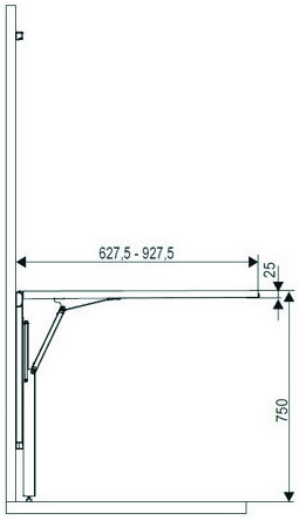

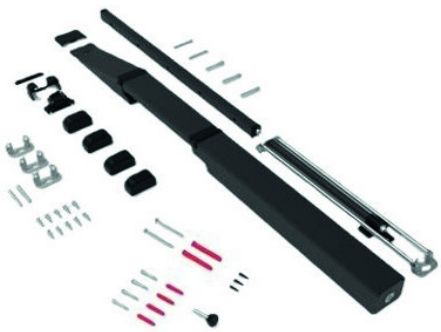

ABLUFTSYSTEM

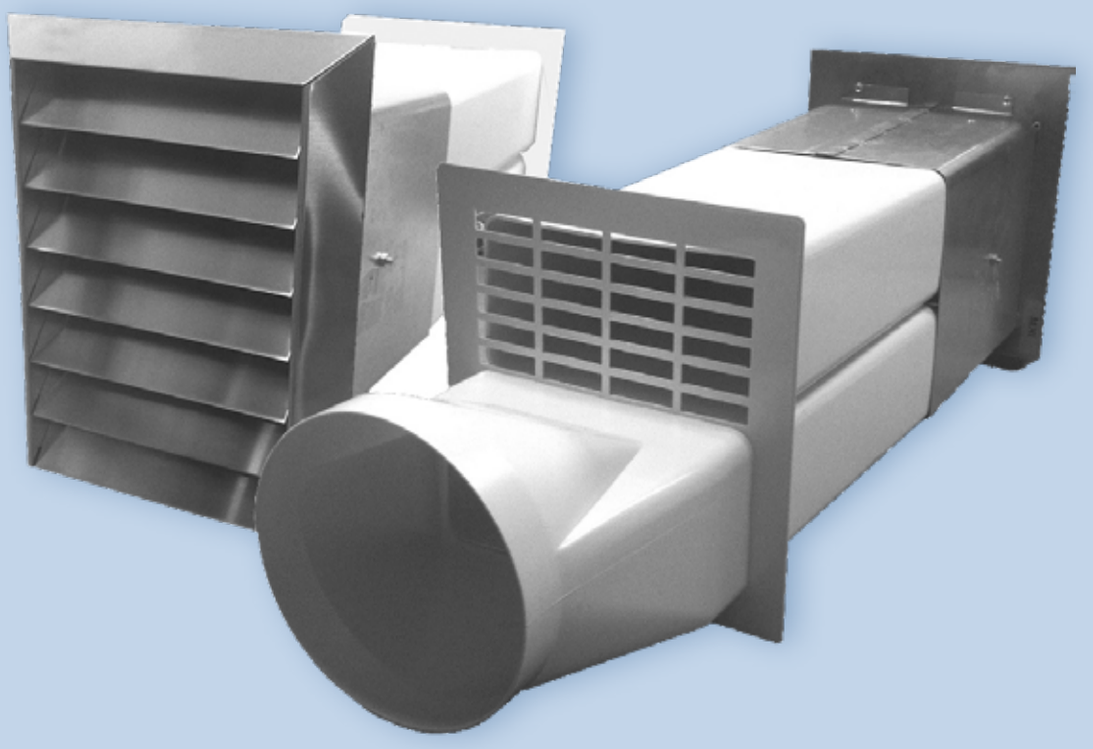

- Flachkanal Seite 1
- Rundrohr Seite 3
- Zubehör Seite 5
- Mauerkästen Seite 6
- Lüftungsgitter, -hauben Seite 7

Quellmalz
Haus- und Küchentechnik

Victory®

Flachkanal

Vierkantrohr

• ohne Muffe

Artikelnummer	Beschreibung	VK zzgl. MwSt.
8125101	Ø 125 mm, L 1000 mm B 220 mm H 55 mm	26,50 €
8150101	Ø 150 mm, L 1000 mm B 220 mm H 90 mm	39,90 €



Flachkanal

Verbinder (Muffe)

• zum Verbinden von Vierkantrohren

Artikelnummer	Beschreibung	VK zzgl. MwSt.
8125102	Ø 125 mm, B 220 mm H 55 mm	7,90 €
8150102	Ø 150 mm, B 220 mm H 90 mm	9,30 €



Flachkanal

Flexschlauch

• mit Hartstahl-Drahtspirale

Artikelnummer	Beschreibung	VK zzgl. MwSt.
8125113	Ø 125 mm, L bis 3 m B 220 mm H 55 mm	88,50 €
8150113	Ø 150 mm, L bis 3 m B 220 mm H 90 mm	97,90 €



Flachkanal

Bogen senkrecht 90°

Artikelnummer	Beschreibung	VK zzgl. MwSt.
8125103	Ø 125 mm, B 220 mm H 55 mm	13,40 €
8150103	Ø 150 mm, B 220 mm H 90 mm	19,20 €



Flachkanal

Bogen waagerecht 90°

Artikelnummer	Beschreibung	VK zzgl. MwSt.
8125104	Ø 125 mm, B 220 mm H 55 mm	20,40 €
8150104	Ø 150 mm, B 220 mm H 90 mm	31,60 €

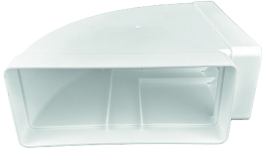

Flachkanal

Reduzierstück

Artikelnummer	Beschreibung	VK zzgl. MwSt.
8150105	Ø 150 mm auf Ø 125 mm	10,90 €

Flachkanal

Umlenkstück



- 90° von rund auf flach
- mit 30 mm Anschlussstutzen für Anschluss an Lüftungsschlauch / Rohr

Artikelnummer	Beschreibung	VK zzgl. MwSt.
8125106	Ø 125 mm, B 220 mm H 55 mm	15,50 €
8150106	Ø 150 mm, B 220 mm H 90 mm	27,00 €

Flachkanal

Übergangsstück



- von rund auf flach

Artikelnummer	Beschreibung	VK zzgl. MwSt.
8125107	Ø 125 mm, B 220 mm H 55 mm	15,00 €
8150107	Ø 150 mm, B 220 mm H 90 mm	22,80 €

Flachkanal

Adapter auf BORA-System



- passend zu Flachkanal Ø 150

Artikelnummer	Beschreibung	VK zzgl. MwSt.
8150109	Ø 150 mm auf BORA	49,90 €

Flachkanal

Halterung



- beinhaltet 2 Stück
- zum Befestigen des Flachkanals an Decken, Oberböden, Wänden

Artikelnummer	Beschreibung	VK zzgl. MwSt.
8125108	Ø 125 mm, B 220 mm H 55 mm	7,20 €
8150108	Ø 150 mm, B 220 mm H 90 mm	7,20 €

Rundrohr

Rundrohr

Artikelnummer	Beschreibung	VK zzgl. MwSt.
8125201	Ø 125 mm, L 1000 mm	23,90 €
8150201	Ø 150 mm, L 1000 mm	31,10 €

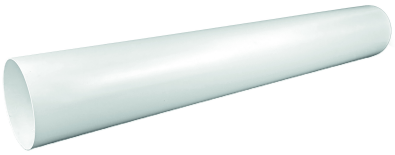

Rundrohr

Verbinder (Muffe)

• zum Verbinden von Rundrohren

Artikelnummer	Beschreibung	VK zzgl. MwSt.
8125202	Ø 125 mm	5,80 €
8150202	Ø 150 mm	8,20 €



Rundrohr

Teleskoprohr

• von 300 mm bis 500 mm ausziehbar

Artikelnummer	Beschreibung	VK zzgl. MwSt.
8125207	Ø 125 mm	21,90 €
8150207	Ø 150 mm	25,40 €

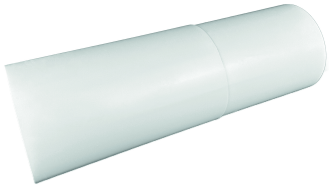

Rundrohr

Flexschlauch

• mit Hartstahl-Drahtspirale

Artikelnummer	Beschreibung	VK zzgl. MwSt.
8125211	Ø 125 mm, bis 1 m	8,30 €
8125216	Ø 125 mm, bis 6 m	39,60 €
8150211	Ø 150 mm, bis 1 m	9,70 €
8150216	Ø 150 mm, bis 6 m	47,90 €

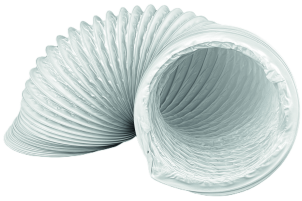

Rundrohr

Alu-Flexschlauch

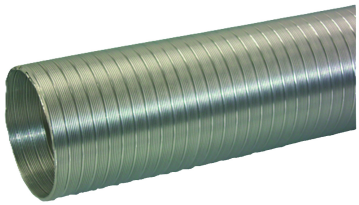

- aus nicht brennbarem, korrosionsbeständigem Aluminium-Blech
- Betriebstemperatur: -30°C bis +250°C

Artikelnummer	Beschreibung	VK zzgl. MwSt.
8125223	Ø 125 mm, bis 3 m	23,10 €
8150223	Ø 150 mm, bis 3 m	30,00 €

Rundrohr

Formteilverbinder



- zum Verbinden von Formteilen, z. B. zweier 45° Bögen

Artikelnummer	Beschreibung	VK zzgl. MwSt.
8125210	Ø 125 mm	7,20 €
8150210	Ø 150 mm	9,90 €

Rundrohr

Bogen 90°



Artikelnummer	Beschreibung	VK zzgl. MwSt.
8125203	Ø 125 mm	16,30 €
8150203	Ø 150 mm	23,90 €

Rundrohr

Bogen 45°



Artikelnummer	Beschreibung	VK zzgl. MwSt.
8125204	Ø 125 mm	15,00 €
8150204	Ø 150 mm	17,90 €

Rundrohr

Reduzierstück



Artikelnummer	Beschreibung	VK zzgl. MwSt.
8150206	Ø 150 mm auf Ø 125 mm	6,10 €

Rundrohr

Kondenswassersammler

• zum Auffangen von Kondenswasser im senkrechten Einbau



Artikelnummer	Beschreibung	VK zzgl. MwSt.
8125208	Ø 125 mm	28,30 €
8150208	Ø 150 mm	35,30 €

Rundrohr

Wandanschluss mit Rückstauklappe



Artikelnummer	Beschreibung	VK zzgl. MwSt.
8125205	Ø 125 mm, 170 mm x 170 mm	10,70 €
8150205	Ø 150 mm, 200 mm x 200 mm	13,00 €

Rundrohr

Schlauchklemme

• verzinkt
• mit Stellschraube



Artikelnummer	Beschreibung	VK zzgl. MwSt.
8125209	Ø 125 mm (Ø 110 - 130 mm)	2,60 €
8150209	Ø 150 mm (Ø 130 - 150 mm)	3,30 €

Zubehör

PVC Isolierband



Artikelnummer	Beschreibung	VK zzgl. MwSt.
8000301	Rolle 0,05 m x 10 m	6,90 €

Zubehör

Alu Klebeband

• Temperaturbeständig von -20°C bis +120°C

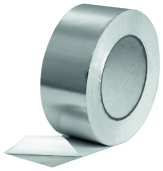

Artikelnummer	Beschreibung	VK zzgl. MwSt.
8000401	Rolle 0,05 m x 50 m	28,00 €

Mauerkästen

mit Kunststoffgitter



- Rundanschluss
- mit Teleskoprohr
- mit Rückstauklappe
- mit Insektenschutzgitter
- inkl. Formteilverbinder
- 300 bis 500 mm Wandstärke
- Außengitter: 186 x 186 mm

Gitter ist auf Anfrage auch in den Farben Braun, Grau oder Schwarz erhältlich!

Artikelnummer	Beschreibung	VK zzgl. MwSt.
8125260	Ø 125 mm, weiß	57,80 €
8150260	Ø 150 mm, weiß	73,00 €

Mauerkästen

mit Edelstahlgitter



- Rundanschluss
- mit Teleskoprohr
- mit beweglichen Lamellen
- mit Rückstauklappe
- inkl. Formteilverbinder
- 300 bis 500 mm Wandstärke
- Außengitter: 180 x 180 mm

Artikelnummer	Beschreibung	VK zzgl. MwSt.
8125262	Ø 125 mm	91,00 €
8150262	Ø 150 mm	103,20 €

Mauerkästen

mit Edelstahlhaube



- Rundanschluss mit Rückstauklappe
- mit Teleskoprohr
- inkl. Formteilverbinder
- 300 bis 500 mm Wandstärke
- Außenhaube mit Edelstahl Rückstauklappe: 180 x 180 mm

Artikelnummer	Beschreibung	VK zzgl. MwSt.
8125264	Ø 125 mm	92,70 €
8150264	Ø 150 mm	103,20 €

Mauerkästen

mit Edelstahlhaube halbrund



- Rundanschluss mit Rückstauklappe
- mit Teleskoprohr
- mit Tropfenfänger
- inkl. Formteilverbinder
- 300 bis 500 mm Wandstärke
- Abluft Wetterschutzgitter
- rostfreier Edelstahl 304 gebürstet
- Außenhaube mit isolierter Edelstahl Rückstauklappe: 260 x 260 mm

Artikelnummer	Beschreibung	VK zzgl. MwSt.
8125266	Ø 125 mm	218,00 €
8150266	Ø 150 mm	226,00 €

Lüftungsgitter, -hauben

Kunststoffgitter



- Rundanschluss
- mit Insektenschutzgitter
- Außenmaß: 186 x 186 mm

Gitter ist auf Anfrage auch in den Farben Braun, Grau oder Schwarz erhältlich!

Artikelnummer	Beschreibung	VK zzgl. MwSt.
8125230	Ø 125 mm, weiß	14,00 €
8150230	Ø 150 mm, weiß	20,70 €

Lüftungsgitter, -hauben

Edelstahlgitter



- Rundanschluss
- mit beweglichen Lamellen
- Außenmaß: 180 x 180 mm

Artikelnummer	Beschreibung	VK zzgl. MwSt.
8125240	Ø 125 mm	47,20 €
8150240	Ø 150 mm	50,90 €

Lüftungsgitter, -hauben

Edelstahlhaube



- Rundanschluss
- mit Edelstahl Rückstauklappe
- Außenmaß: 180 x 180 mm

Artikelnummer	Beschreibung	VK zzgl. MwSt.
8125242	Ø 125 mm	48,90 €
8150242	Ø 150 mm	50,90 €

Lüftungsgitter, -hauben

Edelstahlhaube halbrund



- Rundanschluss
- rostfreier Edelstahl 304 gebürstet
- Abluft Wetterschutzgitter
- mit isolierter Edelstahl Rückstauklappe
- mit Tropfenfänger
- Außenmaß: 260 x 260 mm

Artikelnummer	Beschreibung	VK zzgl. MwSt.
8125244	Ø 125 mm	174,00 €
8150244	Ø 150 mm	174,00 €

MONTAGEZUBEHÖR



- Montagesets Seite 1
- Siphons Seite 2
- HT-Rohrsystem Seite 4
- Ablauf-Zubehör Seite 6
- Ventile Seite 6
- Schläuche und Zubehör Seite 7
- Elektroanschluss Seite 8
- Winkel und Leisten Seite 11

Quellmalz
Haus- und Küchentechnik

Victory®

Montagesets

Montageset 2

bestehend aus:

- 2 x Verlängerung für Armaturen 300 mm (42153)
- 1 x Herdanschlusskabel 2000 mm (HA200)
- 1 x VIEGA Raumspar-Siphon 50er (104054)

Artikelnummer	VK zzgl. MwSt.
SMONTAGE-SET 2	53,70 €

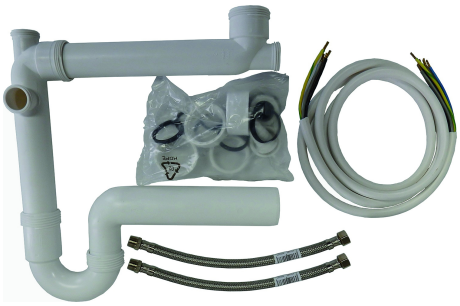

Montagesets

Montageset 4

bestehend aus:

- 2 x Verlängerung für Armaturen 500 mm (42155)
- 1 x Herdanschlusskabel 2000 mm (HA200)
- 1 x VIEGA Raumspar-Siphon 50er (104054)
- 1 x Verlängerungsleitung 3000 mm (SKO3000)

Artikelnummer	VK zzgl. MwSt.
SMONTAGE-SET 4	67,60 €

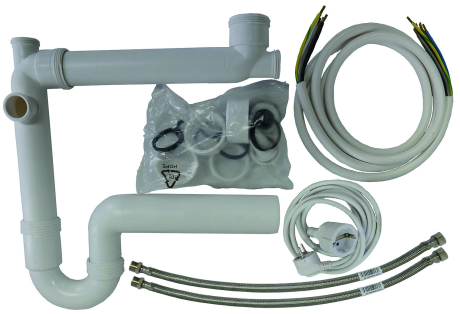

Montagesets

Montageset 7

bestehend aus:

- 2 x Verlängerung für Armaturen 500 mm (42155)
- 1 x Herdanschlusskabel 2000 mm (HA200)
- 1 x VIEGA Raumspar-Siphon 40er (104429)
- 1 x 40er HT-Bogen 87° (HT40-B87)
- 1 x 40er HT-Abflussrohr 250 mm (HT40-250)
- 1 x 40er HT-Übergangsrohr DN 50 x 40 (HT50-40)

Artikelnummer	VK zzgl. MwSt.
SMONTAGE-SET 7	68,30 €

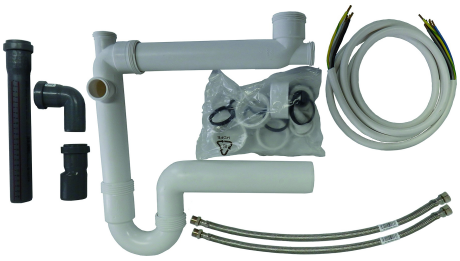

Siphons

Röhren-Siphon



- mit flexiblem Schlauch und 1 Geräteanschluss
- Schlauch kürzbar

Artikelnummer	Beschreibung	VK zzgl. MwSt.
31213	1 1/2" x 40/50	8,20 €
31213V	1 1/2" x 40/50 - VIEGA	14,30 €

Siphons

Raumspar-Siphon mit 1 GA



- mit 1 Geräteanschluss

Artikelnummer	Beschreibung	VK zzgl. MwSt.
32102	1 1/2" x 40	9,40 €
32103	1 1/2" x 50	9,50 €

Siphons

Raumspar-Siphon mit 3 GA



- mit 3 Geräteanschlüssen

Artikelnummer	Beschreibung	VK zzgl. MwSt.
32104	1 1/2" x 40/50	10,90 €

Siphons

Raumspar-Siphon VIEGA



- mit 2 Geräteanschlüssen

Artikelnummer	Beschreibung	VK zzgl. MwSt.
104429	1 1/2" x 40 - VIEGA	23,50 €
104054	1 1/2" x 50 - VIEGA	23,50 €

Siphons

Röhren-Siphon 45°

• mit 1 Geräteanschluss



Artikelnummer	Beschreibung	VK zzgl. MwSt.
31208	1 1/2" x 40	7,20 €
31209	1 1/2" x 50	7,40 €
31208V	1 1/2" x 40 - VIEGA	12,10 €
31209V	1 1/2" x 50 - VIEGA	12,10 €

Siphons

Kugel-Siphon superleise

• mit 1 Geräteanschluss
• durch Kugelgelenk höhen- und tiefenvariabel
• superleise durch getrennte Kammer für Geräteanschluss



Artikelnummer	Beschreibung	VK zzgl. MwSt.
020215	1 1/2" x 40 - DALLMER	21,70 €
020222	1 1/2" x 50 - DALLMER	23,60 €

Siphons

Röhren-Siphon 90°

• mit 1 Geräteanschluss



Artikelnummer	Beschreibung	VK zzgl. MwSt.
31203	1 1/2" x 40	6,30 €
31204	1 1/2" x 50	6,60 €

Siphons

Raumspar-Verbinder



Artikelnummer	Beschreibung	VK zzgl. MwSt.
01710	1 1/2" x 1 1/2"	3,90 €

Siphons

Winkel-Schlauchverschraubung



Artikelnummer	Beschreibung	VK zzgl. MwSt.
01406	1"	1,20 €

Siphons

Verstellrohr



- mit 2 Geräteanschlüssen

Artikelnummer	Beschreibung	VK zzgl. MwSt.
01478	1 1/2" x 40	4,60 €

HT-Rohrsystem

HT-Abflussrohr

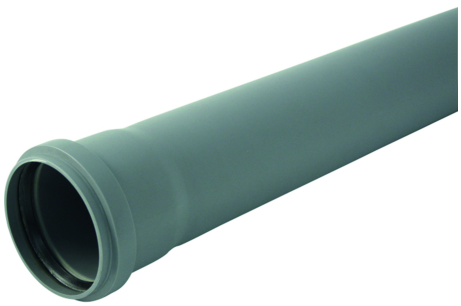

- montagefertig
- mit einseitiger Steckmuffe und eingelegter Gummidichtung
- RAL 7037 Mittelgrau

Artikelnummer	Beschreibung	VK zzgl. MwSt.
HT40-150	Ø 40 mm / 150 mm	3,40 €
HT40-250	Ø 40 mm / 250 mm	3,80 €
HT40-500	Ø 40 mm / 500 mm	4,50 €
HT50-150	Ø 50 mm / 150 mm	3,60 €
HT50-250	Ø 50 mm / 250 mm	4,20 €
HT50-500	Ø 50 mm / 500 mm	5,20 €

HT-Rohrsystem

HT-Bogen flexibel



- flexibel und stufenlos verstellbar 0° - 87°
- RAL 7037 Mittelgrau

Artikelnummer	Beschreibung	VK zzgl. MwSt.
HTB.F	Ø 50 mm	17,10 €

HT-Rohrsystem

HT-Bogen

- montagefertig
- mit einseitiger Steckmuffe und eingelegter Gummidichtung
- RAL 7037 Mittelgrau



Artikelnummer	Beschreibung	VK zzgl. MwSt.
HT40-B15	Ø 40 mm / 15°	2,90 €
HT40-B30	Ø 40 mm / 30°	2,90 €
HT40-B45	Ø 40 mm / 45°	2,90 €
HT40-B67	Ø 40 mm / 67,5°	2,90 €
HT40-B87	Ø 40 mm / 87,5°	3,00 €
HT50-B15	Ø 50 mm / 15°	2,90 €
HT50-B30	Ø 50 mm / 30°	2,90 €
HT50-B45	Ø 50 mm / 45°	2,90 €
HT50-B67	Ø 50 mm / 67,5°	3,20 €
HT50-B87	Ø 50 mm / 87,5°	3,20 €

HT-Rohrsystem

HT-Übergangsrohr DN 50 x 40

- montagefertig
- mit eingelegter Gummidichtung
- RAL 7037 Mittelgrau



Artikelnummer	Beschreibung	VK zzgl. MwSt.
HT50-40	Ø 50 mm	3,90 €
HT50-40.KURZ	Ø 50 mm	3,90 €

HT-Rohrsystem

HT-Gummi Nippel

- montagefertig
- mit eingelegter Gummidichtung
- RAL 9005 Schwarz



Artikelnummer	Beschreibung	VK zzgl. MwSt.
3132N	1 1/2" x 40/50	3,60 €

Ablauf-Zubehör

Unterbaudreieck



- dient als Spülenverstärkung
- passend für alle Armaturen

Artikelnummer	Beschreibung	VK zzgl. MwSt.
UNTERBAUDR.	weiß	4,80 €

Ablauf-Zubehör

Schlauchbrausenabweiser

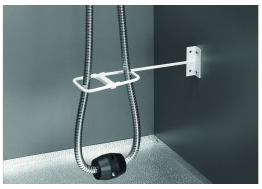

- zum Einbau in Spülenunterschränke zur gezielten Schlauchführung
- B 70 mm, T 255 mm, H 60 mm

Artikelnummer	Beschreibung	VK zzgl. MwSt.
3693-00	weiß	16,00 €

Ventile

Eckventil



- mit Schubrosette
- verchromter Längenausgleich
- selbstdichtender Teflonring

Artikelnummer	Beschreibung	VK zzgl. MwSt.
9862-S	1/2"	8,00 €

Ventile

Kombinations-Eckventil



- für Geräteanschluss
- selbstdichtend

Artikelnummer	Beschreibung	VK zzgl. MwSt.
9900-S	1/2"	26,60 €

Ventile

Gerätezusatzventil



- Quetschverschraubung mit Rückflußverhinderer

Artikelnummer	Beschreibung	VK zzgl. MwSt.
9945	3/8"	27,90 €

Schläuche und Zubehör

Verlängerung für Armaturen

- 3/8"
- mit Flexanschluss



Artikelnummer	Beschreibung	VK zzgl. MwSt.
42153	Länge 300 mm	3,80 €
42155	Länge 500 mm	5,10 €

Schläuche und Zubehör

Verlängerung für Armaturen II

- 3/8"
- mit Stutzen und Quetschverschraubung



Artikelnummer	Beschreibung	VK zzgl. MwSt.
42003	Ø 10 mm, Länge 300 mm	6,90 €
42005	Ø 10 mm, Länge 500 mm	7,40 €

Schläuche und Zubehör

Panzerschlauch

- 3/4"
- für Wasch- und Spülmaschinen
- metallummantelt
- Innengewinde / Außengewinde



Artikelnummer	Beschreibung	VK zzgl. MwSt.
77050	Länge 500 mm	13,70 €
77080	Länge 800 mm	15,80 €
77100	Länge 1000 mm	16,80 €
77150	Länge 1500 mm	18,90 €
77200	Länge 2000 mm	21,00 €

Schläuche und Zubehör

Ablaufschlauch

- für Wasch- und Spülmaschinen
- flexibel mit Haltebogen
- Ø 19 mm und Ø 22 mm



Artikelnummer	Beschreibung	VK zzgl. MwSt.
771617	Länge 1500 mm	4,80 €
771619	Länge 2500 mm	6,00 €

Schläuche und Zubehör

Schlauchverbindungsröhrchen



- 3/4"

Artikelnummer	Beschreibung	VK zzgl. MwSt.
1660.3	Messing	3,90 €

Schläuche und Zubehör

Schlauchschellen



- 3/4"
- glanzverzinkt

Artikelnummer	Beschreibung	VK zzgl. MwSt.
1680.3	20-32 mm, Messing	1,10 €

Elektroanschluss

Küchenanschlussbox

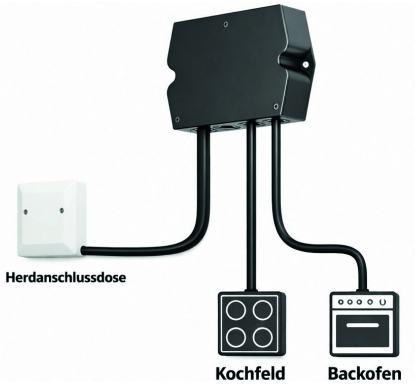

- wiederanschließbar mit innenliegenden WAGO-Klemmen
- Anschlusswert bis 11 kW
- H05VV-F 5G 2,50 mm² für Herdanschlussdose (2 m)
- H05VV-F 4G 2,50 mm² für Kochfeld
- H05VV-F 3G 1,50 mm² mit Schutzkontaktsteckdose für Backofen
- Maße Box: 150 x 100 x 32,5 mm

Artikelnummer	Beschreibung	VK zzgl. MwSt.
KAB-2	2 m für Kochfeld / Backofen	67,90 €
KAB-5	5 m für Kochfeld / Backofen	110,00 €
KAB-10	10 m für Kochfeld / Backofen	147,00 €

Elektroanschluss

Power Manager

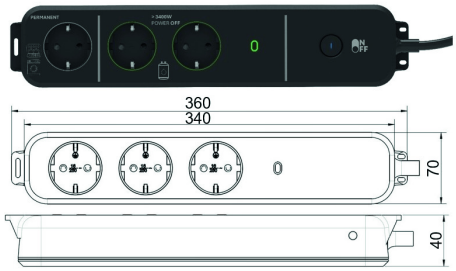

- 3-fach Überlastschutz-Steckdosenleiste
- 1x Steckdose liefert durchgehend Strom für Geräte mit Dauerbetrieb
- 2x Schutzkontakt-Steckdosen mit automatischer Abschaltung bei Überschreitung der Leistungsgrenze von 3.500 Watt
- LED-Anzeige zeigt den Betriebszustand an
- integrierter Schalter zum Ein- und Ausschalten der gesamten Leiste
- 2000 mm Zuleitung (H05VV-F 3G1,5mm²)

Artikelnummer	Beschreibung	VK zzgl. MwSt.
POWER-MANAGER	schwarz-matt	79,40 €

Elektroanschluss

Verlängerungsleitung

- mit Schukosteckdose
- Kabelquerschnitt 1,5 mm²

Artikelnummer	Beschreibung	VK zzgl. MwSt.
SKO2000	Länge 2000 mm	7,90 €
SKO3000	Länge 3000 mm	9,90 €
SKO5000	Länge 5000 mm	13,80 €



Elektroanschluss

Tischsteckdose 3-fach

- 3x 1,5 mm² bei max. 3500 Watt

Artikelnummer	Beschreibung	VK zzgl. MwSt.
TSD-WH	Länge 1400 mm	7,30 €
TSD-W.3	Länge 3000 mm	10,00 €



Elektroanschluss

Smart Plug ohne Kabel

- mit Hebel bzw. Auswurfmechanik
- bis 16 A
- ohne Kabel
- weiß

Artikelnummer	VK zzgl. MwSt.
PLUG.W	20,40 €



Elektroanschluss

Smart Plug mit Kupplung

- mit Hebel bzw. Auswurfmechanik
- bis 16 A
- 1500 mm Kabel mit Kupplung
- weiß

Artikelnummer	VK zzgl. MwSt.
PLUG-SKO.W	38,30 €



Elektroanschluss

Smart Plug mit 3-fach Steckdose



- mit Hebel bzw. Auswurfmechanik
- bis 16 A
- 1500 mm Kabel mit 3-fach Steckdose
- weiß

Artikelnummer	VK zzgl. MwSt.
PLUG-TSD.W	43,40 €

Elektroanschluss

Flachstecker mit Kupplung

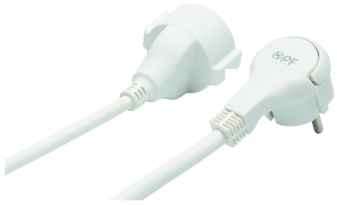

- Super flacher Stecker mit Klapp-Bügel
- Maß Stecker: ca. 70 x 39 x 9 mm
- bis 16 A
- 1500 mm Kabel mit Kupplung
- weiß

Artikelnummer	VK zzgl. MwSt.
FS-SKO.W	13,30 €

Elektroanschluss

Flachstecker mit 3-fach Steckdose



- Super flacher Stecker mit Klapp-Bügel
- Maß Stecker: ca. 70 x 39 x 9 mm
- bis 16 A
- 1500 mm Kabel mit 3-fach Steckdose
- weiß

Artikelnummer	VK zzgl. MwSt.
FS-TSD.W	16,20 €

Elektroanschluss

Schuko-Stecker und Kupplung



- Schutzkontaktstecker und Schutzkontaktkupplung
- bis 16 A
- ohne Kabel
- weiß

Artikelnummer	Beschreibung	VK zzgl. MwSt.
SKS	Stecker	3,50 €
SKK	Kupplung	4,50 €

Elektroanschluss

Herdanschlusskabel



- mit Aderendhülsen
- 5 x 2,5 mm²

Artikelnummer	Beschreibung	VK zzgl. MwSt.
HA200	Länge 2000 mm	16,80 €
HA300	Länge 3000 mm	23,10 €
HA500	Länge 5000 mm	41,00 €

Elektroanschluss

Herdanschlussdose



WAGO Klemmen

- für Auf- und Unterputzmontage
- schraubenlose Klemmstellen bis 6 mm²
- P-Fix: schwenkbare Zugentlastung (Lieferzustand offen)
- Doppel-Kabelabgang (5 x 2,5 mm², 3 x 4 mm²)
- mit Schnappdeckel
- 41A Nennstrom

Artikelnummer	Beschreibung	VK zzgl. MwSt.
HAD4-S	weiß	25,20 €

Winkel und Leisten

Aufhängeschiene



- endlosgelocht mit Rund- und Langloch
- Profilstärke 1,75 mm
- individuell kürzbar

Artikelnummer	Beschreibung	VK zzgl. MwSt.
ASE1000	Länge 1000 mm	8,30 €

Winkel und Leisten

Arbeitsplatten-Auflagewinkel



- 2 mm verzinkt
- 400 x 38 x 26 mm

Artikelnummer	VK zzgl. MwSt.
APW	16,50 €

Winkel und Leisten

Oberboden-Winkel



• inkl. folgendem Zubehör:
- 2 Holzschrauben 5,5 x 60 mm
- 2 Zahnscheiben 6,4 mm
- 2 Kunststoffallzweckdübel 8 x 51 mm
- 4 Spanplattenschrauben 4 x 16 mm

Artikelnummer	Beschreibung	VK zzgl. MwSt.
OBW	weiß, mit Langloch	16,20 €

Winkel und Leisten

Winkel mit Sicke

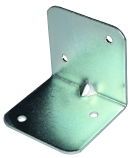

• Materialstärke: 2 mm
• Schraublöcher: Ø 5 mm
• Schenkel: 58 x 58 mm
• Breite 60 mm
• verzinkt

Artikelnummer	VK zzgl. MwSt.
WMS	2,90 €

Winkel und Leisten

Hitzeschutzleiste



• 1 Paar (je 1 x rechts und 1 x links)
• reversibel
• inkl. Montageschrauben
• Montageanleitung für 16 mm Korpus

Artikelnummer	VK zzgl. MwSt.
HSL16.S	14,10 €

EXPERTENHANDBUCH BELEUCHTUNG



LED Bänder
Seite 10

Profile
Seite 52

Linearleuchten
Seite 66

Spiegel & Wandborde
Seite 94

Spotleuchten
Seite 104

Sonderleuchten
Seite 154

Steuerungen
Seite 166

Zubehör
Seite 226

LEDs in 12V & 24V.

Lichttechnik in Perfektion.

L&S Leuchten sind mit unseren Symbolen gekennzeichnet. Sie zeigen in welchem Niedervolt-Bereich sie verfügbar sind - auch bei unseren hocheffizienten 24V LED- Bändern.



Lichttechnik für alle Anwendungen.







LED Lichttechnik

Während Steckverbinder die Möglichkeit bieten elektrische Leitungen im Hochvolt-Bereich bei 210 - 230 Volt herzustellen, arbeiten LED Bänder durch Gleichspannung bei Anwendungen im Niedervolt-Bereich.
In den meisten Fällen werden hierfür Bänder in 12 Volt oder 24 Volt genutzt.

12V & 24V.

Bei indirekten Beleuchtungen, bzw. größeren Lichtinstallationen werden häufig direkt 24V LED Bänder verwendet. Bei höherer Spannung sinkt der Stromfluss innerhalb der Komponenten. So muss bei 24V nur halb so viel Strom fließen, wie bei 12V. In der Regel können doppelt so lange 24V LED Strips installiert werden, die man nur halb so oft einspeisen muss.
Allerdings sind die Teilungsabstände bei einem 24V LED Band größer. Bei manchen Anwendungen empfiehlt es sich deshalb doch ein 12V LED Band zu verwenden.

DAS NEUE LICHT.

Ganz neu gibt es nun auch 24V hocheffiziente LED Bänder bei L&S.

Sie geben mehr Licht ab, bei weniger Energie.

Dies ermöglicht eine deutliche Reduktion der Konverter.
Für den Arbeitsbereich können wir dadurch Leuchten mit bis zu 7m Länge installieren und für Ambientebeleuchtungen sogar bis zu 14m. Auch die Teilungsabstände werden deutlich kleiner.

EDC

LEUCHTE MIT INFRAROTSCHALTER

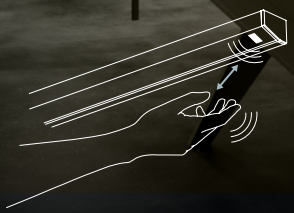

Die Leuchte kann mit einer simplen Handbewegung am Sensor ein- und ausgeschaltet werden. Die Farbtemperatur ändert sich, wenn der Sensor 4x schnell hintereinander aktiviert wird.

Emotion/EDC

LEUCHTE OHNE INFRAROTSCHALTER



Die Farbtemperatur ändert sich dank der Emotion Adapterleitung in warmes oder kaltes/ natürliches Licht.

Emotion/EDC

LEUCHTE MIT EXTERNER STEUERUNG

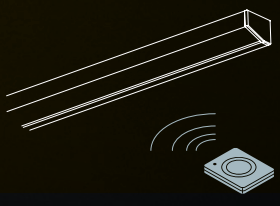

Mit den Fernbedienungen von L&S ist es möglich, das Licht ein- und auszuschalten, die Beleuchtung zu dimmen und die Farbtemperatur stufenweise zu verändern.

EDC-Technologie: Emotion Dual Color.

FARBWECHSEL WAR NOCH NIE SO EINFACH.



Die Leuchten mit EDC-Technologie sind mit einem Infrarotschalter ausgestattet, mit dem die Farbtemperatur in nur 5 Sekunden auf 3000 K oder 4000 K eingestellt werden kann. Dazu genügt es, die Hand einfach nur am Schalter vorbeizubewegen. Ausführungen ohne integrierte Steuerung werden mit einer Emotion Adapterleitung geliefert: ein Kabel für den Wechsel der Farbtemperatur, ohne dass zwei verschiedene Beleuchtungsgeräte installiert werden müssen. Emotion ist das innovative System, das von L&S entwickelt wurde, um an einer einzigen Leuchte den stufenweisen Wechsel der Farbtemperatur von warmweiß (2700 K) auf kaltweiß (6500 K) mit einer einfachen Geste zu steuern.

Ein einfach zu integrierendes System.

Emotion Dual Color kann in die meisten Produkte integriert werden. Emotion und EDC sind zudem mit den verschiedenen Steuerungssystemen von L&S kompatibel, mit denen die Farbtemperatur stufenweise variiert werden kann.

Wir planen für die Welt: Zertifizierungen für alle Märkte.

Die Produkte von L&S sind so konzipiert, dass sie die wichtigsten Voraussetzungen erfüllen, die in den diversen gesetzlichen Standardnormen vorgesehen sind. So sind wir künftigen Anforderungen voraus.

Neueste Investitionen in die eigenen Zertifizierungsstellen ermöglichen es, die erforderlichen Voraussetzungen und Prüfzeichen schneller zu erhalten.

So unterstützen wir den Export für unsere Partner in Echtzeit und zwar auch im Fall von Aktualisierungen der Vorschriften.

Prüflabor für Zertifizierungen.

Das interne Labor führt Prüfungen an jedem Produkt durch, um dessen Sicherheit und Zuverlässigkeit zu gewährleisten. Es wird die gesamte Dokumentation bereitgestellt, die zum Erhalt jeder Art von Zertifizierung nach spezifischen internationalen Standards erforderlich ist.



Gonio-Spektrometer

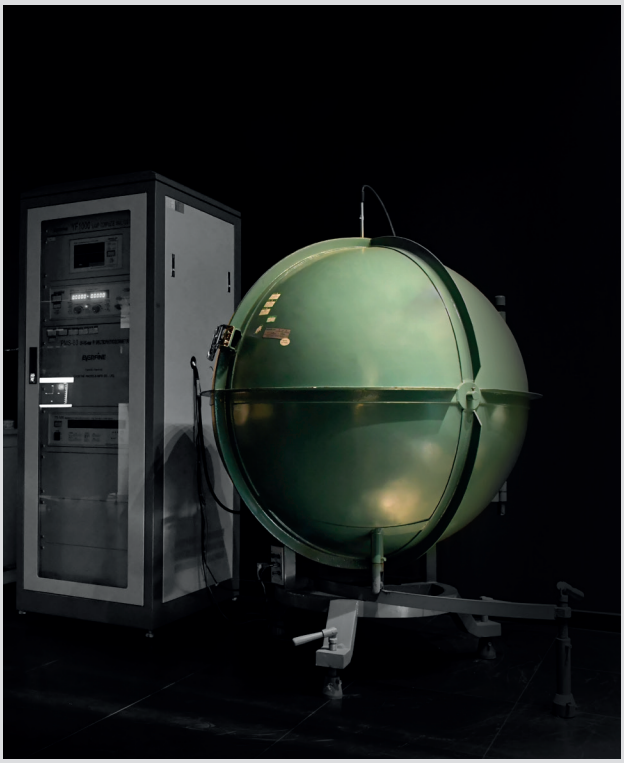

Ulbricht-Kugel

LED Bänder



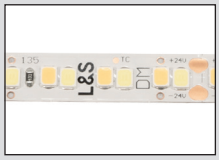

12
TUDO HE 24 V

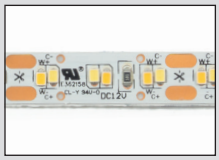

26
TUDO 12 V

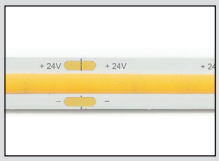

36
COB 24 V

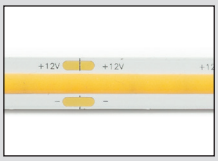

38
COB 12 V



39
OCTOPUS 24 V

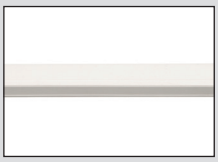

43
OCTOPUS 12 V



45
WAVE M

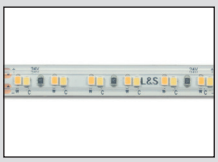

46
WAVE C



47
STRIP FLEX



48
STRIP RGB



49
RGB FLEX



50
COB RGB/RGBW



51
OCTOPUS RGB

TUDO HE

**Die neue Generation von LED Bändern.
Leistungsstark und hocheffizient.**



Übersicht der Tudo HE 24 V Bänder

Modell	Tudo HE 2.8 24 V	Tudo HE 4.3 24 V	Tudo HE 6.3 24 V	Tudo HE 8.6 24 V	Tudo HE 11.5 24 V	Tudo HE Emotion 4.0 24 V	Tudo HE Emotion 9.8 24 V	Tudo HE EDC 4.0 24 V	Tudo HE EDC 9.8 24 V
									
Anwendung	Ambiente	Universal		Lichtstark		Ambiente	Lichtstark	Ambiente	Lichtstark
Beleuchtungsstärke bei 50 cm	451-490 lx	705-702 lx	953-982 lx	1364-1373 lx	1588-1895 lx	641-684 lx	1422-1515 lx	631-654 lx	1414-1532 lx
Leistung /m	2.8 W	4.3 W	6.3 W	8.6 W	11.5 W	4.0 W	9.8 W	4.0 W	9.8 W
Lichtstrom /m	489 lm	750 lm	1.100 lm	1.500 lm	2000 lm	658-672 lm	1650-1711 lm	748-797 lm	1670-1711 lm
Effizienz Lichtquelle	171.4 lm/W	174.4 lm/W	174.6 lm/W	174.4 lm/W	173.9 lm/W	164.5-168 lm/W	167.1-169.9 lm/W	155.8-166.0 lm/W	167.,1-169.9 lm/W
Lichtfarbe	XW WW NW 2700 K / 3000 K / 4000 K					2700-6500 K		2700-4000 K	
Energieeffizienzklasse	C D * * 2700 K					C			
CRI	> 80								
Länge	300 mm / 5.000 mm / 50.000 mm		321 mm / 5.000 mm / 50.000 mm	300 mm / 5.000 mm / 50.000 mm		321 mm / 5.000 mm / 50.000 mm			
Max. opt. Länge*	17.000 mm	11.000 mm	7.500 mm	5.500 mm	4.000 mm	12.000 mm	5.000 mm	12.000 mm	5.000 mm
LEDs /m	80		112	160	200	112+112			
Abschnittslänge	50 mm		35.7 mm	25 mm	20 mm	35.7			
Kühlung notwendig	Nein	Nein	Nein	Ja	Ja	Nein	Ja	Nein	Ja
Breite / Höhe	8 / 1.5								
Schutzart	IP 20								
Kann folgende LED Bänder ersetzen	Tudo 4.8 / 12 V	Tudo 7.2 / 12 V Tudo 7.2 / 24 V	Tudo 9.6 / 12 V Tudo 9.6 / 24 V	Tudo 14.4 / 24 V	-	Tudo Emotion 7.2 / 12 V Tudo Emotion 7.8 / 12 V Tudo Emotion 7.8 / 24 V	Tudo Emotion 15.5 / 12 V Tudo Emotion 15.5 / 24 V Tudo Emotion 24 / 24 V	-	-

* Lichtstromabfall ≤ 20%, daher nicht wahrnehmbar für das menschliche Auge

Alt gegen neu

Die neuen Tudo HE-Bänder sind effizienter und geben mehr Licht bei deutlich geringerem Energieverbrauch ab. Deshalb bieten wir jetzt die neue Generation Tudo HE an. Die 24-V-Bänder ersetzen sowohl die alten 12-V-Varianten als auch die 24-V-Bänder. Mehr Licht - weniger Energie.

Vergleich der Tudo Bänder

Altes LED Band	LEDs / m	Lumen	Teilung	Neues LED Band	LEDs / m	Lumen	Teilung
Tudo 4.8 / 12 V	60	430	3/50 mm	Tudo HE 2.8 / 24 V	80	480	4/50 mm
Tudo 7.2 / 12 V	90	650	3/33 mm	Tudo HE 4.3 / 24 V	80	750	
Tudo 9.6 / 12 V	120	840	3/25 mm	Tudo HE 6.3 / 24 V	112	1100	4/35.7 mm
Tudo Emotion 7.2 / 12 V	120+120	650	3+3/25 mm	Tudo Emotion HE 4.0 / 24 V	112+112	700	4+4/ 35.7 mm
Tudo Emotion 7.8 / 12 V	60+60	650	3+3/50 mm				
Tudo Emotion 15.5 / 12 V	120+120	1400	3+3/25 mm	Tudo Emotion HE 9.8 / 24 V	112+112	1700	
Tudo 7.2 / 24 V	120	650	6/50 mm	Tudo HE 4.3 / 24 V	80	750	4/50 mm
Tudo 7.2 / 24 V	240	650	6/25 mm				4/35.7 mm
Tudo 9.6 / 24 V	120	840	6/50 mm	Tudo HE 6.3 / 24 V	112	1100	
Tudo 14.4 / 24 V	120	1200	6/50 mm	Tudo HE 8.6 / 24 V	160	1500	4/25 mm
Tudo Emotion 7.8 / 24 V	60+60	650	6+6/100 mm	Tudo Emotion HE 4.0 / 24 V	112+112	700	4+4/ 35.7 mm
Tudo Emotion 15.5 / 24 V	120+120	1400	6+6/50 mm	Tudo Emotion HE 9.8 / 24 V	112+112	1700	
Tudo Emotion 24 / 24 V	120+120	1700					

24VDC XI V NW III DIMMABLE CE UK CA C D



LED Strip Tudo HE 2.8 24 V

- Hocheffizientes LED Band
- Geeignet für dekorative Anwendungen
- Kompatibel mit dem Tudo Baukastensystem

Betriebsspannung:	DC 24 V
Abmessung:	8x1.5 mm
Leistung:	2.8 W/m
Lichtfarbe:	Extra Warmweiß (EEK D) Warmweiß (EEK C) Neutralweiß (EEK C)
Farbwiedergabe (CRI):	> 80
Lichtstrom:	480 lm/m
Lichtausbeute:	171.43 lm/W
Lebensdauer:	30.000 h
Anzahl LEDs:	80/m
Aufteilung:	4/50 mm
Abstrahlwinkel:	120 °
Schutzart:	IP20
Oberfläche / Farbe:	Weiß
Zuleitung:	2x2.000 mm

! Maximal zulässige Bandlänge: 25.700 mm, optisch max. 17.000 mm, 50 m Rolle ohne Anschlussleitungen

LED Strip Tudo HE 2.8 24 V

CRI > 80 L= 1000 mm	2700 K	3000 K	4000 K
120°	865 lx	935 lx	954 lx
300 mm	451 lx	483 lx	490 lx
500 mm	246 lx	270 lx	269 lx
750 mm	164 lx	170 lx	179 lx
1000 mm			

LED Strip Tudo HE 2.8 24 V	Länge (mm)	Leistung (W/m)	Lichtfarbe (K)	Ref.
LED Strip Tudo HE 2.8 24 V	5000	2.8	2700	**2001001**
			3000	**2001002**
			4000	**2001003**
LED Strip Tudo HE 2.8 24 V Eco	50000		2700	**2001031**
			3000	**2001032**
			4000	**2001033**

Abmessungen

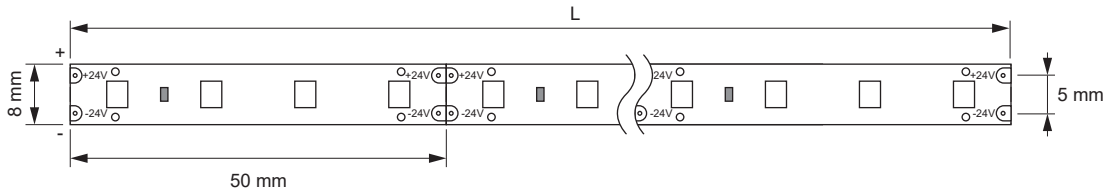

Verbinder COB/SMD 8 mm, 24 V

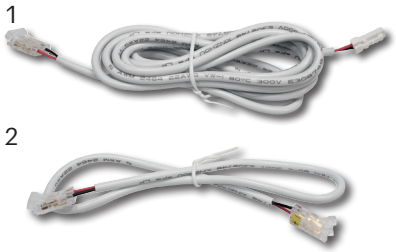



Verbinder COB/SMD		Länge	Ref.
1	Steckerleitung 24 V	1800	**2000983**
2	Verbindungsleitung	50	**2000979**
		400	**2000980**
		700	**2000981**
3	Verbinder (VE 10 Stk.)		**2000977**
4	Eckverbinder (VE 10 Stk.)		**2000978**

LED Konverter 24 V



LED Konverter 24 V	Ref.
15 W	**2000423**
30 W	**2000424**
60 W	**2000425**

Weitere Schalttechnik s. Kapitel „Steuerungen“ ab Seite 166





LED Strip Tudo HE 4.3 24 V

- Hocheffizientes LED Band
- Geeignet für universelle Anwendungen
- Kompatibel mit dem Tudo Baukastensystem

Betriebsspannung:	DC 24 V
Abmessung:	8x1.5 mm
Leistung:	4.3 W/m
Lichtfarbe:	Extra Warmweiß (EEK D) Warmweiß (EEK D) Neutralweiß (EEK C)
Farbwiedergabe (CRI):	> 80
Lichtstrom:	750 lm/m
Lichtausbeute:	174.42 lm/W
Lebensdauer:	30.000 h
Anzahl LEDs:	80/m
Aufteilung:	4/50 mm
Abstrahlwinkel:	120 °
Schutzart:	IP20
Oberfläche / Farbe:	Weiß
Zuleitung:	2x2.000 mm

! Maximal zulässige Bandlänge: 16.950 mm, optisch max. 11.000 mm, 50 m Rolle ohne Anschlussleitungen

LED Strip Tudo HE 4.3 24 V

CRI > 80 L= 1000 mm	2700 K	3000 K	4000 K
120°	1062 lx	1346 lx	1346 lx
300 mm	595 lx	702 lx	702 lx
500 mm	341 lx	390 lx	390 lx
750 mm	233 lx	263 lx	263 lx
1000 mm			

LED Strip Tudo HE 4.3 24 V	Länge (mm)	Leistung (W/m)	Lichtfarbe (K)	Ref.
LED Strip Tudo HE 4.3 24 V	5000	4.3	2700	**2001006**
			3000	**2001007**
			4000	**2001008**
LED Strip Tudo HE 4.3 24 V Eco	50000		2700	**2001036**
			3000	**2001037**
			4000	**2001038**

Abmessungen

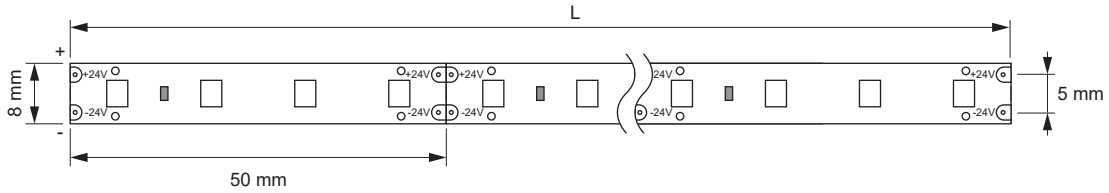

Verbinder COB/SMD 8 mm, 24 V

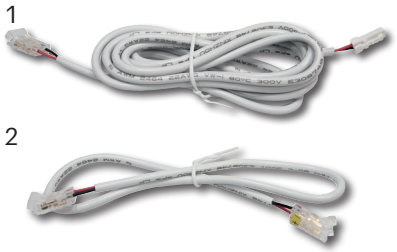



Verbinder COB/SMD		Länge	Ref.
1	Steckerleitung 24 V	1800	**2000983**
2	Verbindungsleitung	50	**2000979**
		400	**2000980**
		700	**2000981**
3	Verbinder (VE 10 Stk.)		**2000977**
4	Eckverbinder (VE 10 Stk.)		**2000978**

LED Konverter 24 V



LED Konverter 24 V	Ref.
15 W	**2000423**
30 W	**2000424**
60 W	**2000425**

Weitere Schalttechnik s. Kapitel „Steuerungen“ ab Seite 166





LED Strip Tudo HE 6.3 24 V

- Hocheffizientes LED Band
- Geeignet für direkte gleichmäßige Anwendungen
- Kompatibel mit dem Tudo Baukastensystem

Betriebsspannung:	DC 24 V
Abmessung:	8x1.5 mm
Leistung:	6.3 W/m
Lichtfarbe:	Extra Warmweiß (EEK D) Warmweiß (EEK D) Neutralweiß (EEK C)
Farbwiedergabe (CRI):	> 80
Lichtstrom:	1100 lm/m
Lichtausbeute:	174.60 lm/W
Lebensdauer:	30.000 h
Anzahl LEDs:	112/m
Aufteilung:	4/35.7 mm
Abstrahlwinkel:	120 °
Schutzart:	IP20
Oberfläche / Farbe:	Weiß
Zuleitung:	2x2.000 mm

! Maximal zulässige Bandlänge: 11.400 mm, optisch max. 7.500 mm, 50 m Rolle ohne Anschlussleitungen

LED Strip Tudo HE 6.3 24 V

CRI > 80 L= 1000 mm	2700 K	3000 K	4000 K
120°	1847 lx	1899 lx	1891 lx
300 mm	953 lx	989 lx	982 lx
500 mm	509 lx	544 lx	552 lx
750 mm	354 lx	363 lx	367 lx
1000 mm			

LED Strip Tudo HE 6.3 24 V	Länge (mm)	Leistung (W/m)	Lichtfarbe (K)	Ref.
LED Strip Tudo HE 6.3 24 V	5000	6.3	2700	**2001011**
			3000	**2001012**
			4000	**2001013**
LED Strip Tudo HE 6.3 24 V Eco	50000		2700	**2001041**
			3000	**2001042**
			4000	**2001043**

Abmessungen

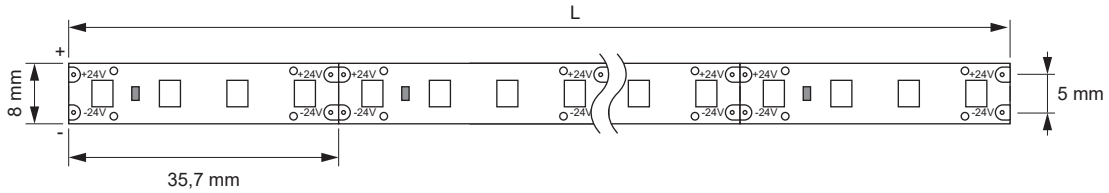

Verbinder COB/SMD 8 mm, 24 V

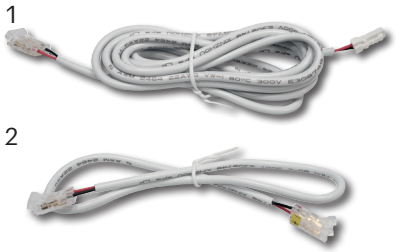



Verbinder COB/SMD		Länge	Ref.
1	Steckerleitung 24 V	1800	**2000983**
2	Verbindungsleitung	50	**2000979**
		400	**2000980**
		700	**2000981**
3	Verbinder (VE 10 Stk.)		**2000977**
4	Eckverbinder (VE 10 Stk.)		**2000978**

LED Konverter 24 V



LED Konverter 24 V	Ref.
15 W	**2000423**
30 W	**2000424**
60 W	**2000425**

Weitere Schalttechnik s. Kapitel „Steuerungen“ ab Seite 166





LED Strip Tudo HE 8.6 24 V

- Hocheffizientes LED Band
- Geeignet für direkte gleichmäßige und lichtstarke Anwendungen
- Kompatibel mit dem Tudo Baukastensystem

Betriebsspannung:	DC 24 V
Abmessung:	8x1.5 mm
Leistung:	8.6 W/m
Lichtfarbe:	Extra Warmweiß (EEK D) Warmweiß (EEK D) Neutralweiß (EEK C)
Farbwiedergabe (CRI):	> 80
Lichtstrom:	1500 lm/m
Lichtausbeute:	174.42 lm/W
Lebensdauer:	30.000 h
Anzahl LEDs:	160/m
Aufteilung:	4/25 mm
Abstrahlwinkel:	120 °
Schutzart:	IP20
Oberfläche / Farbe:	Weiß
Zuleitung:	2x2.000 mm

! Maximal zulässige Bandlänge: 8.350 mm, optisch max. 5.500 mm, 50 m Rolle ohne Anschlussleitungen

LED Strip Tudo HE 8.6 24 V

CRI > 80 L= 1000 mm

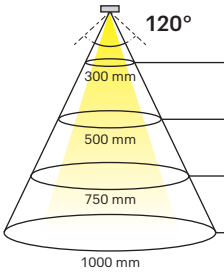

2700 K	3000 K	4000 K
2611 lx	2592 lx	2600 lx
1364 lx	1335 lx	1373 lx
678 lx	640 lx	761 lx
502 lx	484 lx	509 lx

LED Strip Tudo HE 8.6 24 V	Länge (mm)	Leistung (W/m)	Lichtfarbe (K)	Ref.
LED Strip Tudo HE 8.6 24 V	5000	8.6	2700	**2001016**
			3000	**2001017**
			4000	**2001018**
LED Strip Tudo HE 8.6 24 V Eco	50000		2700	**2001046**
			3000	**2001047**
			4000	**2001048**

Abmessungen

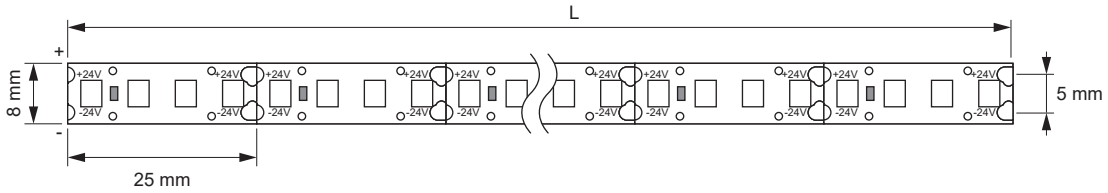

Verbinder COB/SMD 8 mm, 24 V

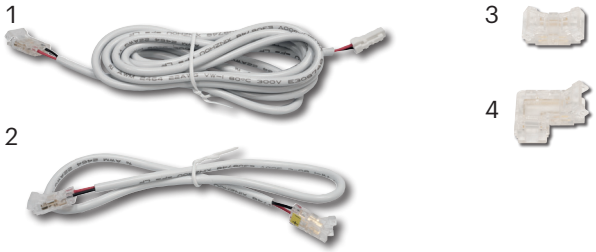

Verbinder COB/SMD		Länge	Ref.
1	Steckerleitung 24 V	1800	**2000983**
2	Verbindungsleitung	50	**2000979**
		400	**2000980**
		700	**2000981**
3	Verbinder (VE 10 Stk.)		**2000977**
4	Eckverbinder (VE 10 Stk.)		**2000978**

LED Konverter 24 V



LED Konverter 24 V	Ref.
15 W	**2000423**
30 W	**2000424**
60 W	**2000425**

Weitere Schalttechnik s. Kapitel „Steuerungen“ ab Seite 166

LED Strip Tudo HE 11.5 24 V

- Hocheffizientes LED Band
- Geeignet für lichtstarke Anwendungen
- Kompatibel mit dem Tudo Baukastensystem



Betriebsspannung:	DC 24 V
Abmessung:	8x1.5 mm
Leistung:	11.5 W/m
Lichtfarbe:	Extra Warmweiß (EEK D) Warmweiß (EEK D) Neutralweiß (EEK C)
Farbwiedergabe (CRI):	> 80
Lichtstrom:	2.000 lm/m
Lichtausbeute:	173.91 lm/W
Lebensdauer:	30.000 h
Anzahl LEDs:	200/m
Aufteilung:	4/20 mm
Abstrahlwinkel:	120 °
Schutzart:	IP20
Oberfläche / Farbe:	Weiß
Zuleitung:	2x2.000 mm

! Maximal zulässige Bandlänge: 6.250 mm, optisch max. 4.000 mm, 50 m Rolle ohne Anschlussleitungen
Nur im Aluminiumprofil oder auf Kühlleiste betreiben!

LED Strip Tudo HE 11.5 24 V

CRI > 80 L= 1000 mm

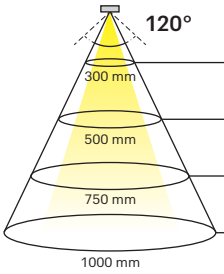

2700 K	3000 K	4000 K
3151 lx	3248 lx	3650 lx
1588 lx	1622 lx	1895 lx
840 lx	857 lx	1043 lx
603 lx	564 lx	697 lx

LED Strip Tudo HE 11.5 24 V	Länge (mm)	Leistung (W/m)	Lichtfarbe (K)	Ref.
LED Strip Tudo HE 11.5 24 V	5000	11.5	2700	**2001021**
			3000	**2001022**
			4000	**2001023**
LED Strip Tudo HE 11.5 24 V Eco	50000		2700	**2001051**
			3000	**2001052**
			4000	**2001053**

Abmessungen

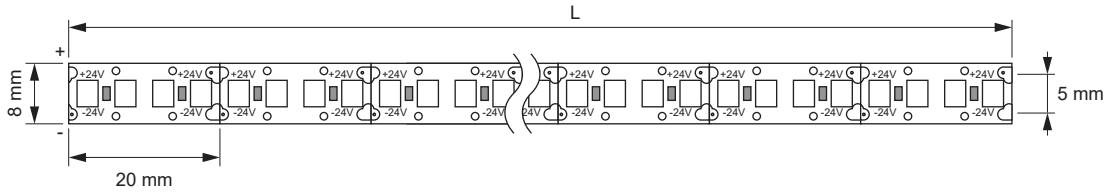

Verbinder COB/SMD 8 mm, 24 V

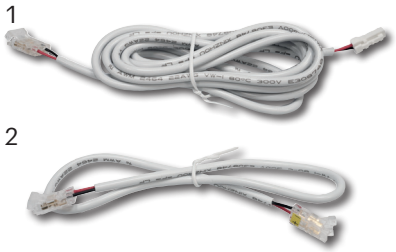



Verbinder COB/SMD		Länge	Ref.
1	Steckerleitung 24 V	1800	**2000983**
2	Verbindungsleitung	50	**2000979**
		400	**2000980**
		700	**2000981**
3	Verbinder (VE 10 Stk.)		**2000977**
4	Eckverbinder (VE 10 Stk.)		**2000978**

LED Konverter 24 V



LED Konverter 24 V	Ref.
15 W	**2000423**
30 W	**2000424**
60 W	**2000425**

Weitere Schalttechnik s. Kapitel „Steuerungen“ ab Seite 166



LED Strip Tudo HE Emotion 4.0 24 V

- Hocheffizientes LED Band
- Geeignet für universelle Anwendungen
- Kompatibel mit dem Tudo Baukastensystem

Betriebsspannung:	DC 24 V
Abmessung:	8x1.5 mm
Leistung:	4.0 W/m
Lichtfarbe:	Emotion
Farbwiedergabe (CRI):	> 80
Lichtstrom:	658 (CW)-672(WW) lm/m
Lichtausbeute:	164.5-168 lm/W
Lebensdauer:	30.000 h
Anzahl LEDs:	112+112/m
Aufteilung:	4+4/35.7 mm
Abstrahlwinkel:	120 °
Schutzart:	IP20
Oberfläche / Farbe:	Weiß
Zuleitung:	2x2.000 mm

! Maximal zulässige Bandlänge: 18.000 mm, optisch max. 12.000 mm, 50 m Rolle ohne Anschlussleitungen

LED Strip Tudo HE Emotion 4.0 24 V

CRI > 80 L= 1000 mm 2700-6500 K

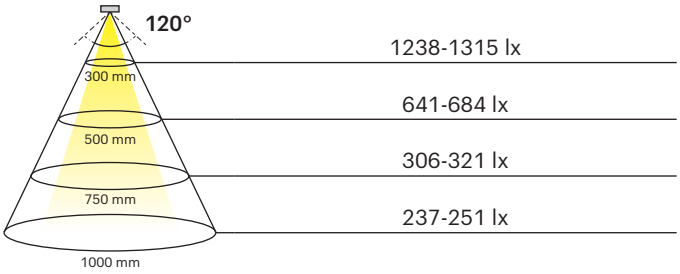

LED Strip Tudo HE Emotion 4.0 24 V	Länge (mm)	Leistung (W/m)	Lichtfarbe (K)	Ref.
LED Strip Tudo HE Emotion 4.0 24 V	5000	4.0	2700-6500	**2001026**
LED Strip Tudo HE Emotion 4.0 24 V Eco	50000			**2001056**

Abmessungen

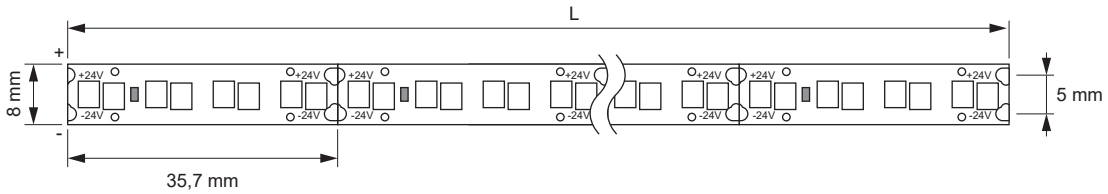

Verbinder COB/SMD 8 mm, 24 V

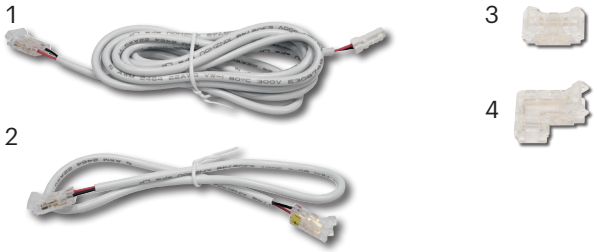

Verbinder COB/SMD		Länge	Ref.
1	Steckerleitung 24 V	1800	**2000983**
2	Verbindungsleitung	50	**2000979**
		400	**2000980**
		700	**2000981**
3	Verbinder (VE 10 Stk.)		**2000977**
4	Eckverbinder (VE 10 Stk.)		**2000978**

Emotion Steuerungssysteme

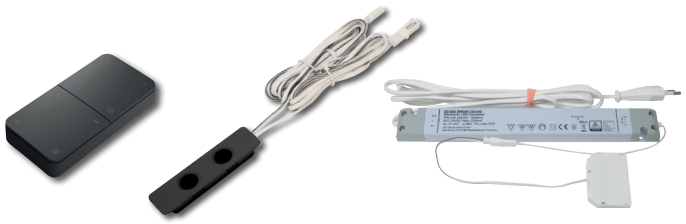

siehe Kapitel „Steuerungen“ ab Seite 166

LED Strip Tudo HE Emotion 9.8 24 V

- Hocheffizientes LED Band
- Geeignet für direkte gleichmäßige und lichtstarke Anwendungen
- Kompatibel mit dem Tudo Baukastensystem



Betriebsspannung:	DC 24 V
Abmessung:	8x1.5 mm
Leistung:	9.8 W/m
Lichtfarbe:	Emotion
Farbwiedergabe (CRI):	> 80
Lichtstrom:	1650 (CW) - 1711 (WW) lm/m
Lichtausbeute:	167.14-169.91 lm/W
Lebensdauer:	30.000 h
Anzahl LEDs:	112+112/m
Aufteilung:	4+4/35.7 mm
Abstrahlwinkel:	120 °
Schutzart:	IP20
Oberfläche / Farbe:	Weiß
Zuleitung:	2x2.000 mm

LED strip Tudo HE Emotion 9.8 24 V

CRI > 80 L= 1000 mm **2700-6500 K**

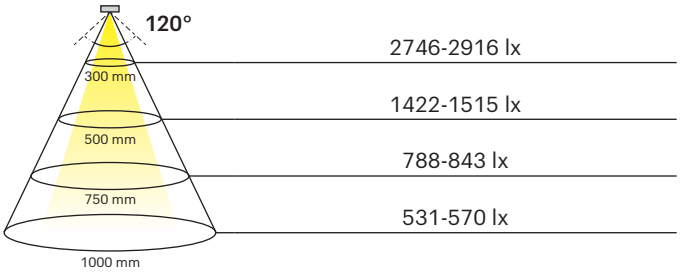

! Maximal zulässige Bandlänge: 7.300 mm, optisch max. 5.000 mm, 50 m Rolle ohne Anschlussleitungen
Nur im Aluminiumprofil oder auf Kühlleiste betreiben!

LED Strip Tudo HE Emotion 9.8 24 V	Länge (mm)	Leistung (W/m)	Lichtfarbe (K)	Ref.
LED Strip Tudo HE Emotion 9.8 24 V	5000	9.8	2700-6500	**2001027**
LED Strip Tudo HE Emotion 9.8 24 V Eco	50000			**2001058**

Abmessungen

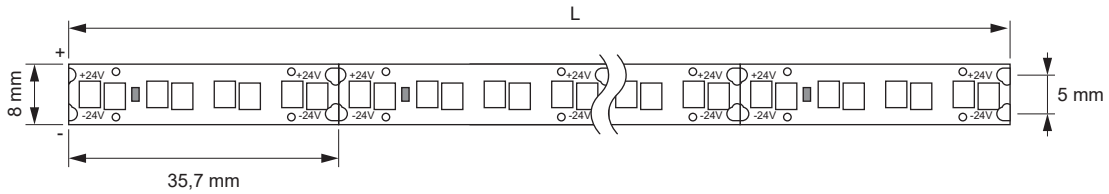

Verbinder COB/SMD 8 mm, 24 V

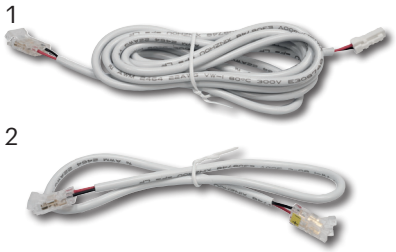



Verbinder COB/SMD		Länge	Ref.
1	Steckerleitung 24 V	1800	**2000983**
2	Verbindungsleitung	50	**2000979**
		400	**2000980**
		700	**2000981**
3	Verbinder (VE 10 Stk.)		**2000977**
4	Eckverbinder (VE 10 Stk.)		**2000978**

Emotion Steuerungssysteme

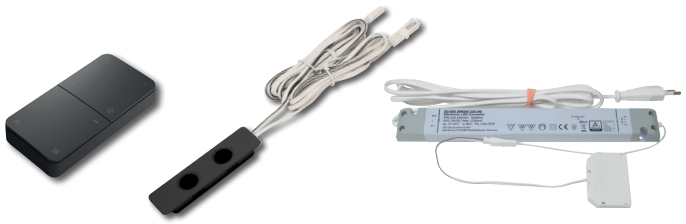

siehe Kapitel „Steuerungen“ ab Seite 166

LED Strip Tudo HE EDC 4.0 24 V

- Hocheffizientes LED Band
- Geeignet für universelle Anwendungen
- Kompatibel mit dem Tudo Baukastensystem



Betriebsspannung:	DC 24 V
Abmessung:	8x1.5 mm
Leistung:	4.0 W/m
Lichtfarbe:	Emotion Dual Color
Farbwiedergabe (CRI):	> 80
Lichtstrom::	797 (WW) / 748 (NW) lm/m
Lichtausbeute:	155.83-166.04 lm/W
Lebensdauer:	30.000 h
Anzahl LED:	112+112/m
Aufteilung:	4+4/35.7 mm
Abstrahlwinkel:	120 °
Schutzart:	IP20
Oberfläche / Farbe:	Weiß
Zuleitung:	2x2.000 mm

LED Strip Tudo HE EDC 4.0 24 V

CRI > 80 L= 1000 mm 2700-4000 K

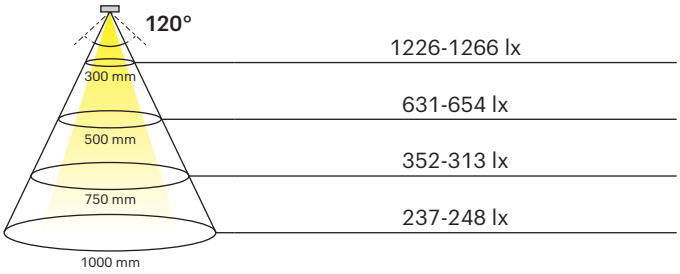

! Maximal zulässige Bandlänge: 18.000 mm, optisch max. 12.000 mm, 50 m Rolle ohne Anschlussleitungen

LED Strip Tudo HE EDC 4.0 24 V	Länge (mm)	Leistung (W/m)	Lichtfarbe (K)	Ref.
LED Strip Tudo HE EDC 4.0 24 V	5000	4.0	2700-4000	**2001028**
LED Strip Tudo HE EDC 4.0 24 V Eco	50000			**2001057**
Emotion Adapterleitung				**2000437**

Abmessungen

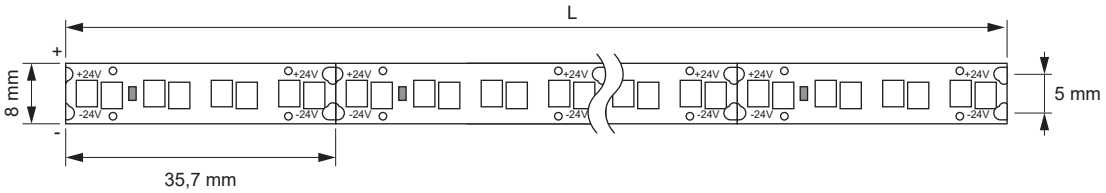

Verbinder COB/SMD 8 mm, 24 V

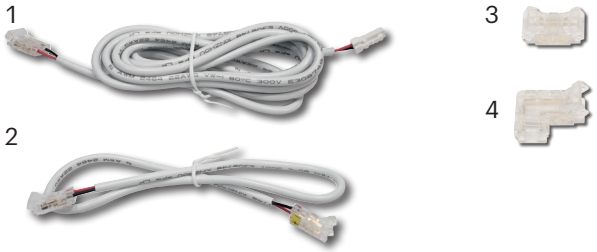

Verbinder COB/SMD		Länge	Ref.
1	Steckerleitung 24 V	1800	**2000983**
2	Verbindungsleitung	50	**2000979**
		400	**2000980**
		700	**2000981**
3	Verbinder (VE 10 Stk.)		**2000977**
4	Eckverbinder (VE 10 Stk.)		**2000978**

LED Konverter 24 V



LED Konverter 24 V	Ref.
15 W	**2000423**
30 W	**2000424**
60 W	**2000425**

Weitere Schalttechnik s. Kapitel „Steuerungen“ ab Seite 166

LED Strip Tudo HE EDC 9.8 24 V

- Hocheffizientes LED Band
- Geeignet für direkte gleichmäßige und lichtstarke Anwendungen
- Kompatibel mit dem Tudo Baukastensystem



Betriebsspannung:	DC 24 V
Abmessung:	8x1.5 mm
Leistung:	9.8 W/m
Lichtfarbe:	Emotion Dual Color
Farbwiedergabe (CRI):	> 80
Lichtstrom:	1670 (CW) -1711 (WW) lm/m
Lichtausbeute:	167.14-169.93 lm/W
Lebensdauer:	30.000 h
Anzahl LEDs:	112+112/m
Aufteilung:	4+4/35.7 mm
Abstrahlwinkel:	120 °
Schutzart:	IP20
Oberfläche / Farbe:	Weiß
Zuleitung:	2x2.000 mm

! Maximal zulässige Bandlänge: 7.300 mm, optisch max. 5.000 mm, 50 m Rolle ohne Anschlussleitungen
Nur im Aluminiumprofil oder auf Kühlleiste betreiben!

LED Strip Tudo HE EDC 9.8 24 V

CRI > 80 L= 1000 mm **2700-4000 K**

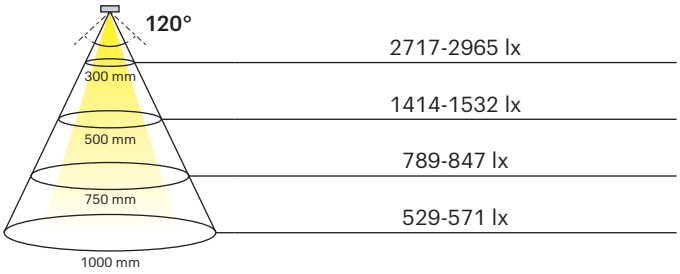

LED Strip Tudo HE EDC 9.8 24 V	Länge (mm)	Leistung (W/m)	Lichtfarbe (K)	Ref.
LED Strip Tudo HE EDC 9.8 24 V	5000	9.8	2700-4000	**2001029**
LED Strip Tudo HE EDC 9.8 24 V Eco	50000			**2001059**

Abmessungen

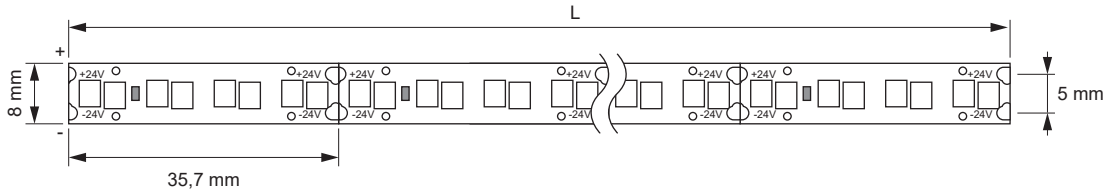

Verbinder COB/SMD 8 mm, 24 V

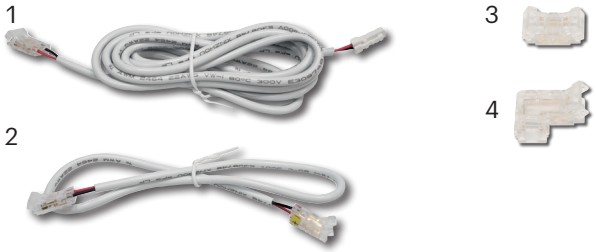

Verbinder COB/SMD		Länge	Ref.
1	Steckerleitung 24 V	1800	**2000983**
2	Verbindungsleitung	50	**2000979**
		400	**2000980**
		700	**2000981**
3	Verbinder (VE 10 Stk.)		**2000977**
4	Eckverbinder (VE 10 Stk.)		**2000978**

LED Konverter 24 V



LED Konverter 24 V	Ref.
15 W	**2000423**
30 W	**2000424**
60 W	**2000425**

Weitere Schalttechnik s. Kapitel „Steuerungen“ ab Seite 166

Muster-Abschnitte

- Alle neuen 24 V Tudo HE Bänder
- Muster mit 30 bzw. 32.1 cm Länge
- Inklusive Anschlussleitung

LED Strip Tudo HE Muster	Länge (mm)	Leistung (W/m)	Lichtfarbe	Ref.
LED Strip Tudo HE 2.8 24 V	300	2.8	Extra Warmweiß	**2001200**
			Warmweiß	**2001201**
			Neutralweiß	**2001202**
LED Strip Tudo HE 4.3 24 V		4.3	Extra Warmweiß	**2001203**
			Warmweiß	**2001204**
			Neutralweiß	**2001205**
LED Strip Tudo HE 6.3 24 V	321	6.3	Extra Warmweiß	**2001206**
			Warmweiß	**2001207**
			Neutralweiß	**2001208**
LED Strip Tudo HE 8.6 24 V	300	8.6	Extra Warmweiß	**2001209**
			Warmweiß	**2001210**
			Neutralweiß	**2001211**
LED Strip Tudo HE 11.5 24 V		11.5	Extra Warmweiß	**2001212**
			Warmweiß	**2001213**
			Neutralweiß	**2001214**
LED Strip Tudo HE Emotion 24 V	321	4.0	Emotion	**2001215**
		9.8		**2001216**
LED Strip Tudo HE EDC 24 V		4.0	Emotion Dual Color	**2001217**
		9.8		**2001218**



TUDO 12 V

Das bekannte System für 12 V Anwendungen.

Übersicht der Tudo 12 V Bänder

Modell	Tudo Side View 12 V	Tudo 4.8 12 V	Tudo 7.2 12 V	Tudo 9.6 12 V	Tudo Emotion 7.2 12 V	Tudo Emotion 7.8 12 V	Tudo Emotion 15.5 12 V
							
Anwendung	Ambiente		Universal	Lichtstark	Ambiente		Lichtstark
Beleuchtungsstärke bei 50 cm	419-506 lx	270-287 lx	357-377 lx	522-553 lx	394-463 lx	360-440 lx	681-817
Leistung /m	4.8 W	4.8 W	7.2 W	9.6 W	7.2 W	7.8 W	15.5 W
Lichtstrom /m	530 lm	430 lm	650 lm	840 lm	720 lm	684 lm	1272 lm
Effizienz Lichtquelle	103 lm/W	90 lm/W	90 lm/W	88 lm/W	100 lm/W	88 lm/W	82 lm/W
Lichtfarbe	WW NW 3000 K 4000 K	XW WW NW CW 2700 K / 3000 K / 4000 K / 6200 K			2700-6500 K		
Energieeffizienzklasse	F	G					
CRI	> 90						
Länge	5000 mm	5000 mm 15000 mm	5000 mm	5000 mm 15000 mm	5000 mm	5000 mm	5000 mm
Max. Länge	7500 mm	7500 mm	5000 mm	3750 mm	5000 mm	4600 mm	2300 mm
LEDs /m	90	60	90	120	120+120	60+60	120+120
Abschnittslänge	50 mm	50 mm	33 mm	25	25	50	25
Kühlung notwendig	Nein	Nein	Nein	Ja	Nein	Nein	Ja
Breite / Höhe	8 / 2 mm	8 / 1,2 mm					
Schutzart	IP 20						

12VDC NW III DIMMABLE CE UK CA F

LED Strip Tudo Side View

- Seitlich abstrahlende LEDs
- Geeignet für dekorative Anwendungen
- Kompatibel mit dem Tudo Baukastensystem





Betriebsspannung:	DC 12 V
Abmessung:	8x mm
Leistung:	4.8 W/m
Lichtfarbe:	Warmweiß (3000 K) Neutralweiß (4000 K)
Farbwiedergabe (CRI):	>90
Lichtstrom:	530 lm/m
Lichtausbeute:	103 lm/W
Lebensdauer:	30000 h
Anzahl LEDs:	60/m
Aufteilung:	3/50 mm
Abstrahlwinkel:	120°
Schutzart:	IP20
Farbe:	Weiß
Zuleitung:	1800 mm

Beleuchtungsdiagramm

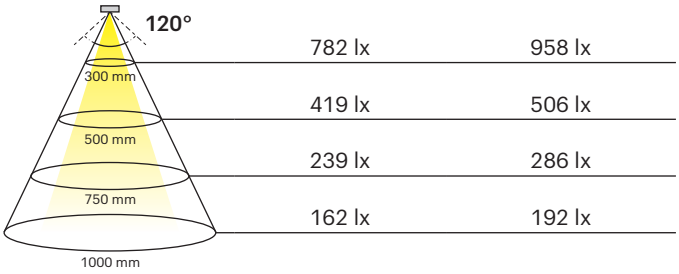

! Maximal zulässige Bandlänge: 7.500 mm

LED Strip Tudo Side View	Länge (mm)	Leistung (W/m)	Lichtfarbe (K)	Ref.
LED Strip Tudo Side View	5000	4.8	3000	**2000498**
			4000	**2000499**

Abmessungen

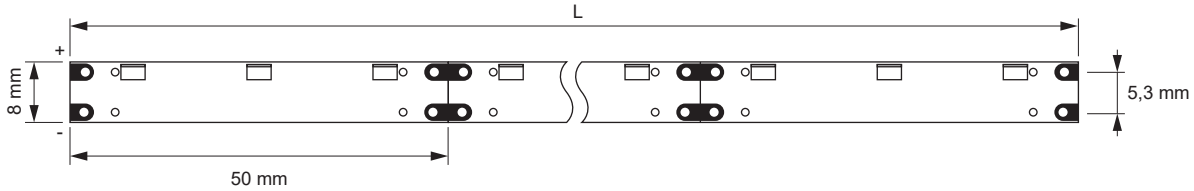

Verbinder COB/SMD 8 mm, 12 V



Verbinder COB/SMD		Länge (mm)	Ref.
1	Steckerleitung 12 V	1800	**2000982**
2	Verbindungsleitung	50	**2000979**
		400	**2000980**
		700	**2000981**
3	Verbinder (VE 10 Stk.)		**2000977**
4	Eckverbinder (VE 10 Stk.)		**2000978**

LED Konverter 12 V



LED Konverter 12 V	Ref.
15 W	**2000420**
30 W	**2000421**
60 W	**2000422**

Weitere Schalttechnik s. Kapitel „Steuerungen“ ab Seite 166

LED Strip Tudo 4.8 12 V

- Geeignet für dekorative Anwendungen
- Kompatibel mit dem Tudo Baukastensystem





Betriebsspannung:	DC 12 V
Abmessung:	8x1.2 mm
Leistung:	4.8 W/m
Lichtfarbe:	Extra Warmweiß (2700 K) Warmweiß (3000 K) Neutralweiß (4000 K) Kaltweiß (6200 K)
Farbwiedergabe (CRI):	>90
Lichtstromm:	430 lm/m
Lichtausbeute:	90 lm/W
Lebensdauer:	30000 h
Anzahl LEDs:	60/m
Aufteilung:	3 / 50 mm
Abstrahlwinkel:	120°
Schutzart:	IP20
Farbe:	Weiß
Zuleitung:	1800 mm

! Maximal zulässige Bandlänge: 7.500 mm

Beleuchtungsdiagramm

CRI >90 L= 500 mm	2700 K	3000 K	4000 K	6200 K
120°	620 lx	578 lx	589 lx	667 lx
300 mm	270 lx	251 lx	255 lx	287 lx
500 mm				
750 mm	85 lx	80 lx	80 lx	91 lx
1000 mm				

LED Strip Tudo 4.8 12 V	Länge (mm)	Leistung (W/m)	Lichtfarbe (K)	Ref.
Tudo Eco	15000	4.8	2700	**2000234**
			3000	**2000235**
			4000	**2000236**
	50000		3000	**2000877**
			4000	**2000875**
Tudo	5000		2700	**2000238**
			3000	**2000239**
			4000	**2000240**
			6200	**2000241**

Abmessungen

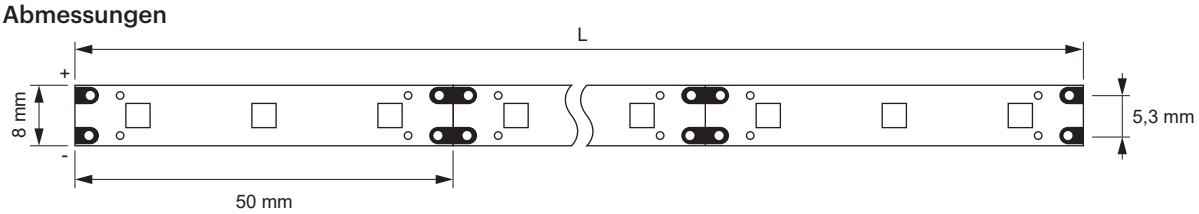

Verbinder COB/SMD 8 mm, 12 V

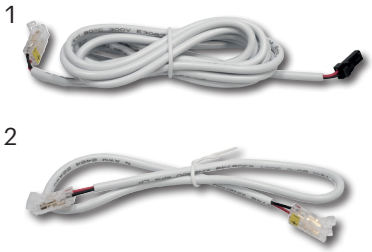

Verbinder COB/SMD		Länge (mm)	Ref.
1	Steckerleitung 12 V	1800	**2000982**
2	Verbindungsleitung	50	**2000979**
		400	**2000980**
		700	**2000981**
3	Verbinder (VE 10 Stk.)		**2000977**
4	Eckverbinder (VE 10 Stk.)		**2000978**

LED Konverter 12 V



LED Konverter 12 V	Ref.
15 W	**2000420**
30 W	**2000421**
60 W	**2000422**

Weitere Schalttechnik s. Kapitel „Steuerungen“ ab Seite 166

LED Strip Tudo 7.2 12 V

- Geeignet für universelle Anwendungen
- Kompatibel mit dem Tudo Baukastensystem

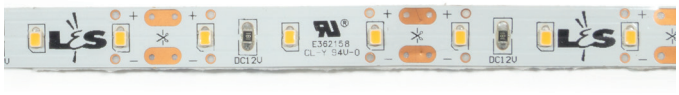



Betriebsspannung:	DC 12 V
Abmessung:	8x1.2 mm
Leistung:	7.2 W/m
Lichtfarbe:	Extra Warmweiß (2700 K) Warmweiß (3000 K) Neutralweiß (4000 K) Kaltweiß (6200 K)
Farbwiedergabe (CRI):	>90
Lichtstrom:	650 lm/m
Lichtausbeute:	90 lm/W
Lebensdauer:	30000 h
Anzahl LEDs:	90/m
Aufteilung:	3 / 33 mm
Abstrahlwinkel:	120°
Schutzart:	IP20
Farbe:	Weiß
Zuleitung:	1800 mm

! Maximal zulässige Bandlänge: 5.000 mm

Beleuchtungsdiagramm

CRI >90	L= 500 mm	2700 K	3000 K	4000 K	6200 K
120°	300 mm	824 lx	881 lx	904 lx	965 lx
	500 mm	357 lx	377 lx	391 lx	417 lx
	750 mm	113 lx	118 lx	124 lx	132 lx
	1000 mm				

LED Strip Tudo 7.2 12 V	Länge (mm)	Leistung (W/m)	Lichtfarbe (K)	Ref.
LED Strip Tudo	5000	7.2	2700	**2000242**
			3000	**2000243**
			4000	**2000244**
			6200	**2000245**

Abmessungen

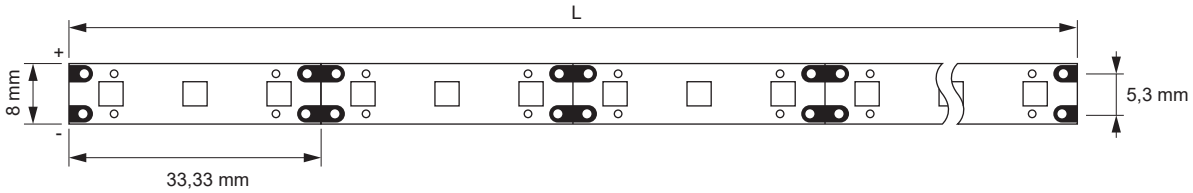

Verbinder COB/SMD 8 mm, 12 V



Verbinder COB/SMD		Länge (mm)	Ref.
1	Steckerleitung 12 V	1800	**2000982**
2	Verbindungsleitung	50	**2000979**
		400	**2000980**
		700	**2000981**
3	Verbinder (VE 10 Stk.)		**2000977**
4	Eckverbinder (VE 10 Stk.)		**2000978**

LED Konverter 12 V



LED Konverter 12 V	Ref.
15 W	**2000420**
30 W	**2000421**
60 W	**2000422**

Weitere Schalttechnik s. Kapitel „Steuerungen“ ab Seite 166

LED Strip Tudo 9.6 12 V

- Geeignet für direkte gleichmäßige Anwendung
- Kompatibel mit dem Tudo Baukastensystem





Betriebsspannung:	DC 12 V
Abmessung:	8x1.2 mm
Leistung:	9.6 W/m
Lichtfarbe:	Extra Warmweiß (2700 K) Warmweiß (3000 K) Neutralweiß (4000 K) Kaltweiß (6200 K)
Farbwiedergabe (CRI):	>90
Lichtstrom:	840 lm/m
Lichtausbeute:	88 lm/W
Lebensdauer:	30000 h
Anzahl LEDs:	120/m
Aufteilung:	3 / 25 mm
Abstrahlwinkel:	120°
Schutzart:	IP20
Farbe:	Weiß
Zuleitung:	1800 mm

Beleuchtungsdiagramm

CRI >90	L= 500 mm	2700 K	3000 K	4000 K	6200 K
120°	300 mm	1203 lx	1235lx	1133 lx	1282 lx
	500 mm	357 lx	533 lx	490 lx	553 lx
	750 mm	113 lx	167 lx	155 lx	173 lx
	1000 mm				

! Maximal zulässige Bandlänge: 3.750 mm
Nur im Aluminiumprofil oder auf Kühlleiste betreiben!

LED Strip Tudo 9.6 12 V	Länge (mm)	Leistung (W/m)	Lichtfarbe (K)	Ref.
Tudo Eco	15000	9.6	2700	**2000246**
			3000	**2000247**
			4000	**2000248**
	50000		3000	**2000878**
			4000	**2000876**
LED Strip Tudo	5000		2700	**2000250**
			3000	**2000251**
			4000	**2000252**
			6200	**2000253**

Abmessungen

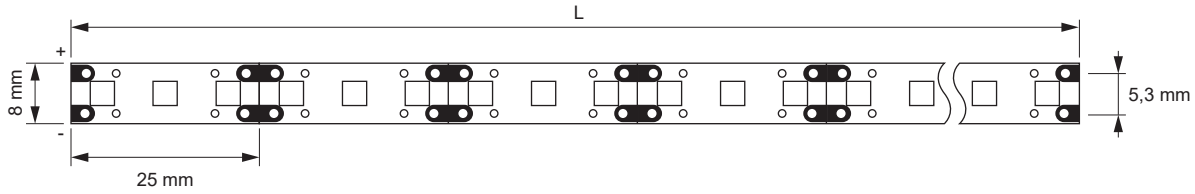

Verbinder COB/SMD 8 mm, 12 V



Verbinder COB/SMD		Länge (mm)	Ref.
1	Steckerleitung 12 V	1800	**2000982**
2	Verbindungsleitung	50	**2000979**
		400	**2000980**
		700	**2000981**
3	Verbinder (VE 10 Stk.)		**2000977**
4	Eckverbinder (VE 10 Stk.)		**2000978**

LED Konverter 12 V



LED Konverter 12 V	Ref.
15 W	**2000420**
30 W	**2000421**
60 W	**2000422**

Weitere Schalttechnik s. Kapitel „Steuerungen“ ab Seite 166

LED Strip Tudo Emotion 7.2 12 V

- Geeignet für universelle Anwendungen
- Kompatibel mit dem Tudo Baukastensystem

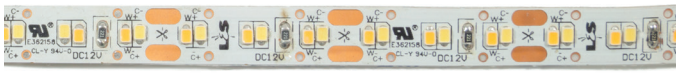

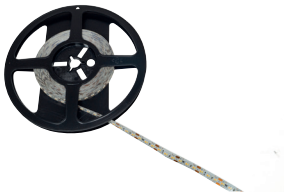

Betriebsspannung:	DC 12 V
Abmessung:	8x1.2 mm
Leistungm:	7.2 W/m
Lichtfarbe:	Emotion (2700-6500 K)
Farbwiedergabe (CRI):	>90
Lichtstrom:	720 lm/m
Lichtausbeute:	100 lm/W
Lebensdauer:	30000 h
Anzahl LEDs:	120+120/m
Aufteilung:	3+3 / 25 mm
Abstrahlwinkel:	120°
Schutzart:	IP20
Farbe:	Weiß
Zuleitung:	1800 mm

Beleuchtungsdiagramm

CRI >90 L= 500 mm 2700-6500 K

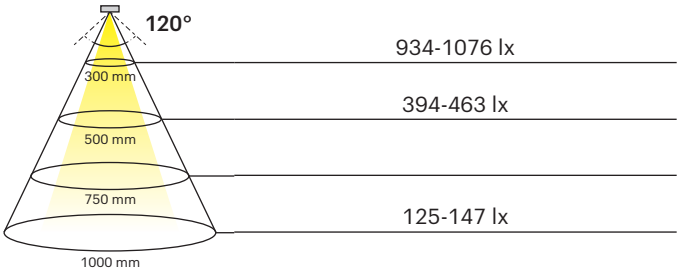

Maximal zulässige Bandlänge: 5.000 mm

LED Strip Tudo Emotion 7.2 12 V	Länge (mm)	Leistung (W/m)	Lichtfarbe (K)	Ref.
LED Strip Tudo Emotion	5000	7.2	2700-6500	**2000255**

Abmessungen

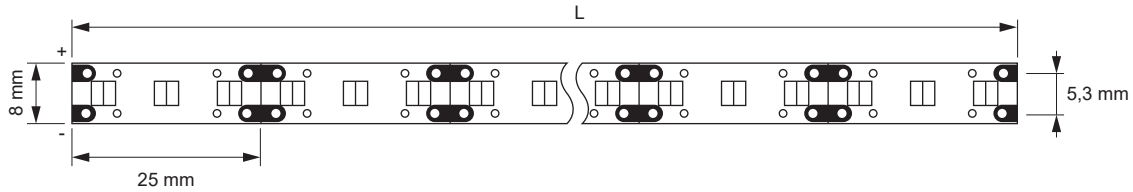

Verbinder COB/SMD 8 mm, 12 V



Verbinder COB/SMD		Länge (mm)	Ref.
1	Steckerleitung 12 V	1800	**2000982**
2	Verbindungsleitung	50	**2000979**
		400	**2000980**
		700	**2000981**
3	Verbinder (VE 10 Stk.)		**2000977**
4	Eckverbinder (VE 10 Stk.)		**2000978**

Emotion Steuerungssysteme



siehe Kapitel „Steuerungen“ ab Seite 166

LED Strip Tudo Emotion 7.8 12 V

- Geeignet für dekorative Anwendungen
- Kompatibel mit dem Tudo Baukastensystem





Betriebsspannung:	DC 12 V
Abmessung:	8x1.2 mm
Leistung:	7.8 W/m
Lichtfarbe:	Emotion (2700-6500 K)
Farbwiedergabe (CRI):	>90
Lichtstrom:	684 lm/m
Lichtausbeute:	88 lm/W
Lebensdauer:	30000 h
Anzahl LEDs:	60+60/m
Aufteilung:	3+3 / 50 mm
Abstrahlwinkel:	120°
Schutzart:	IP20
Farbe:	Weiß
Zuleitung:	1800 mm

Beleuchtungsdiagramm

CRI >90 L= 500 mm 2700-6500 K

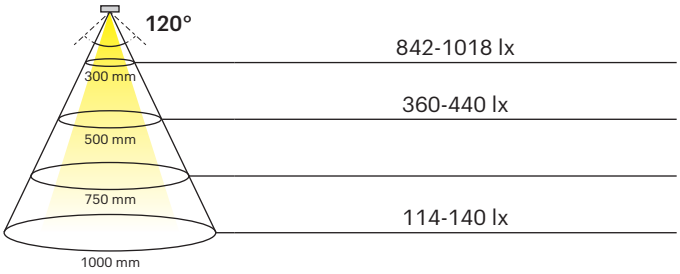

! Maximal zulässige Bandlänge: 4600 mm

LED Strip Tudo Emotion 7.8 12 V	Länge (mm)	Leistung (W/m)	Lichtfarbe (K)	Ref.
LED Strip Tudo Emotion	5000	7.8	2700-6500	**2000256**

Abmessungen

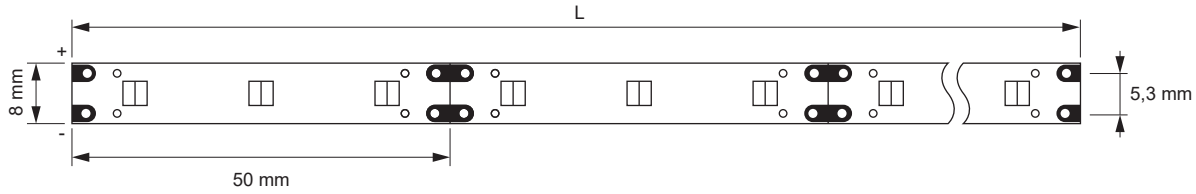

Verbinder COB/SMD 8 mm, 12 V



Verbinder COB/SMD		Länge (mm)	Ref.
1	Steckerleitung 12 V	1800	**2000982**
2	Verbindungsleitung	50	**2000979**
		400	**2000980**
		700	**2000981**
3	Verbinder (VE 10 Stk.)		**2000977**
4	Eckverbinder (VE 10 Stk.)		**2000978**

Emotion Steuerungssysteme



siehe Kapitel „Steuerungen“ ab Seite 166

LED Strip Tudo Emotion 15.5 12 V

- Geeignet für direkte gleichmäßige Anwendung
- Kompatibel mit dem Tudo Baukastensystem

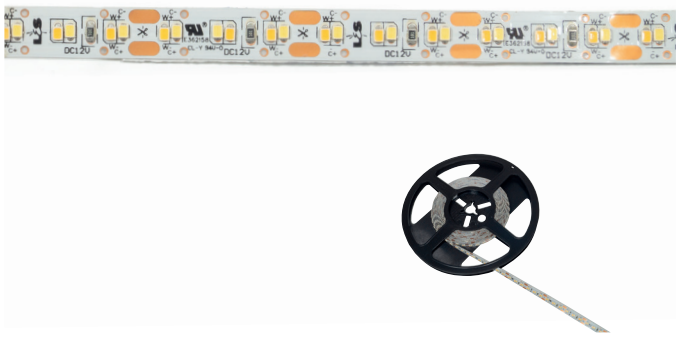

Betriebsspannung:	DC 12 V
Abmessung:	8x1.2 mm
Leistung:	15.5 W/m
Lichtfarbe:	Emotion (2700-6500 K)
Farbwiedergabe (CRI):	>90
Lichtstrom:	1272 lm/m
Lichtausbeute:	82.00 lm/W
Lebensdauer:	30000 h
Anzahl LEDs:	120+120/m
Aufteilung:	3+3 / 25 mm
Abstrahlwinkel:	120°
Schutzart:	IP20
Farbe:	Weiß
Zuleitung:	1800 mm

Beleuchtungsdiagramm

CRI >90 L= 500 mm 2700-6500 K

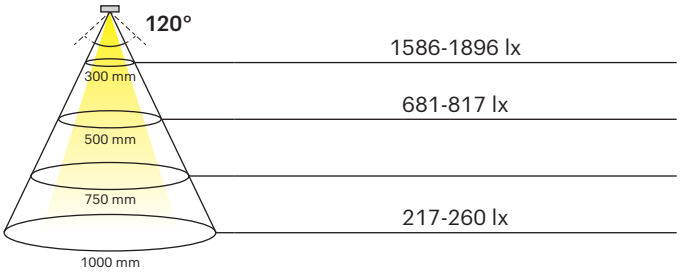

Maximal zulässige Bandlänge: 2300 mm
Nur im Aluminiumprofil oder auf Kühlleiste betreiben!

LED Strip Tudo Emotion 15.5 12 V	Länge (mm)	Leistung (W/m)	Lichtfarbe (K)	Ref.
LED Strip Tudo Emotion	5000	15.5	2700-6500	**2000254**

Abmessungen

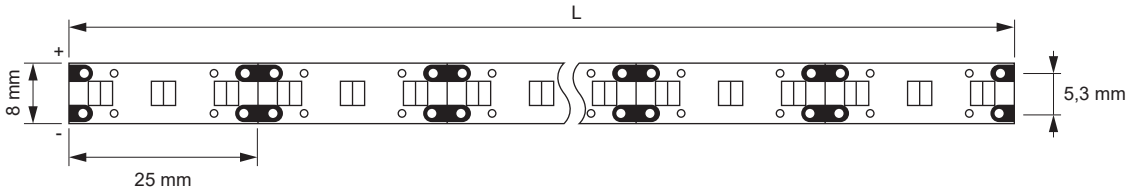

Verbinder COB/SMD 8 mm, 12 V



Verbinder COB/SMD		Länge (mm)	Ref.
1	Steckerleitung 12 V	1800	**2000982**
2	Verbindungsleitung	50	**2000979**
		400	**2000980**
		700	**2000981**
3	Verbinder (VE 10 Stk.)		**2000977**
4	Eckverbinder (VE 10 Stk.)		**2000978**

Emotion Steuerungssysteme



siehe Kapitel „Steuerungen“ ab Seite 166

Montage der LED Bänder

Achtung! Beachten Sie die Verarbeitungshinweise für LED Bänder auf Seite 239.

Abmessungen

Verbinder

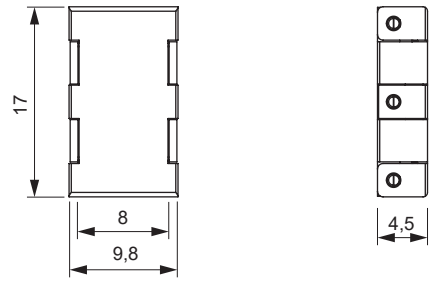

Eckverbinder

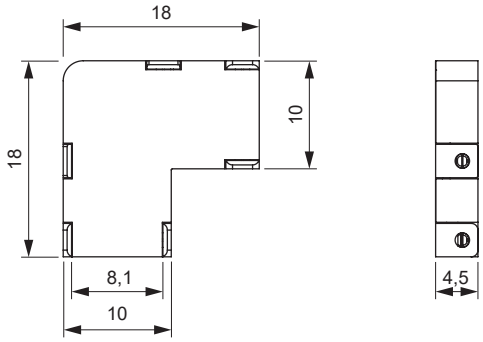

Verbindungsleitung

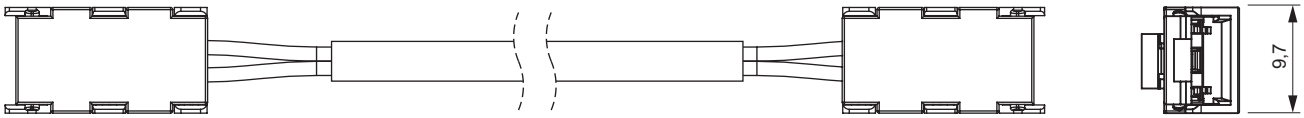

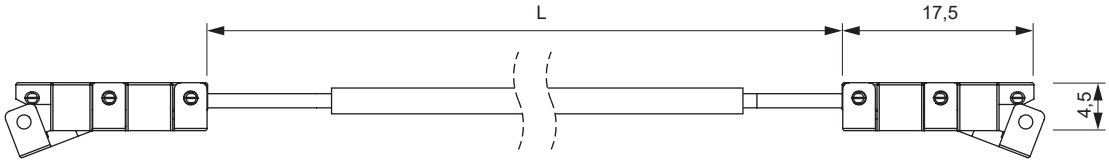

COB LED-Bänder verbinden

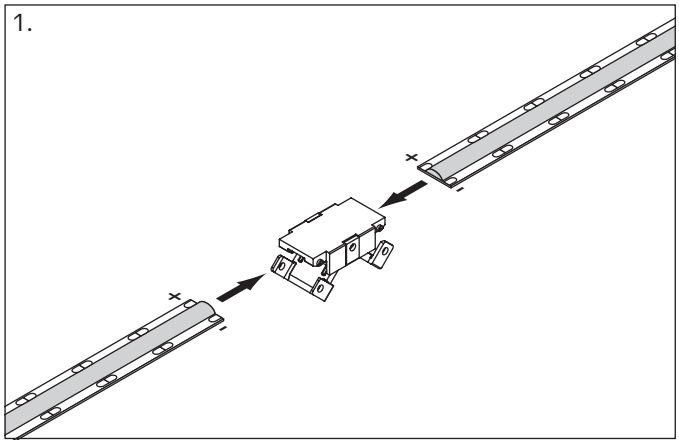

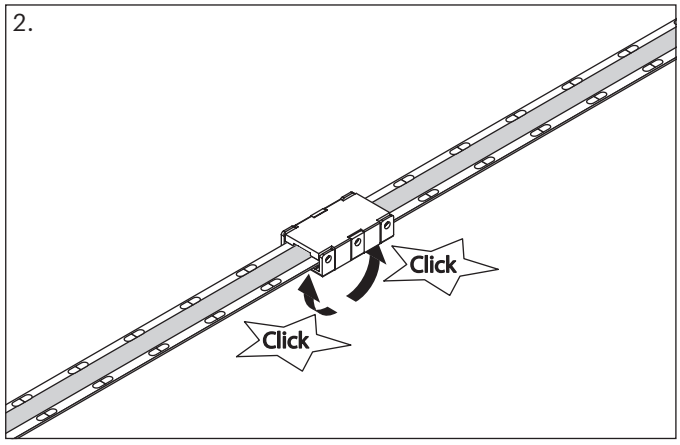

SMD LED-Bänder verbinden

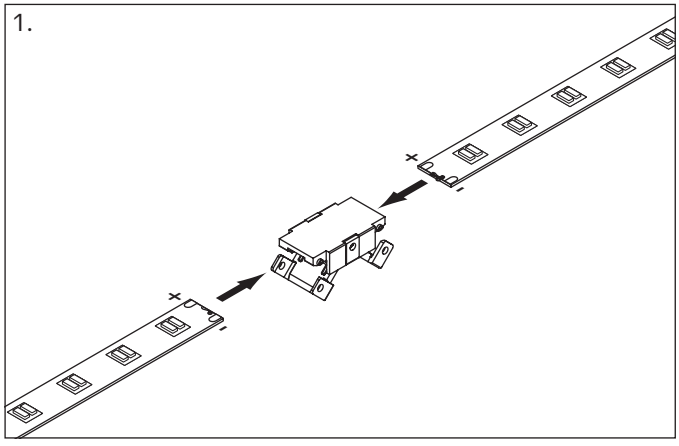

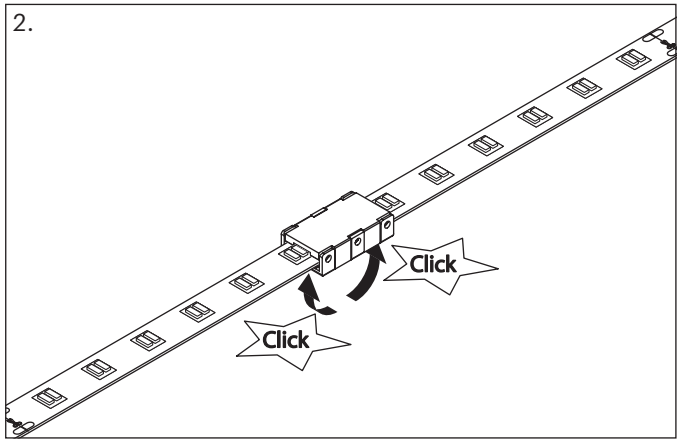



Abbildung ähnlich

LED Strip COB 24 V / 12 V

- Superschlankes LED Band
- Keine sichtbaren Bauteile
- Homogene Ausleuchtung

Betriebsspannung:	DC 24 V	DC 12 V
Abmessung:	8x1.5 mm	
Leistung:	7.2 W/m 12.0 W/m	
Lichtfarbe:	Extra Warmweiß (2700 K)	
Farbwiedergabe (CRI):	>90	
Lichtstrom:	691 lm/m*1 980 lm/m*2	676 lm/m*1 917 lm/m*2
Lichtausbeute:	96,0 lm/W*1 81,7 lm/W*2	93,9 lm/W*1 76,4 lm/W*2
Lebensdauer:	30000 h	
Anzahl LEDs:	320/m	
Aufteilung:	8 / 25 mm	
Abstrahlwinkel:	120°	
Schutzart:	IP20	
Farbe:	Weiß	
Zuleitung:	2x2000 mm (5000 mm) - (10000 mm)	

*1 7.2 W/m / *2 12.0 W/m

! Maximal zulässige Bandlänge
12 V 7.2 W/m: 5.000 mm / 12.0 W/m: 3000 mm
24 V 7.2 W/m: 10.000 mm / 12.0 W/m: 6.000 mm

Beleuchtungsdiagramm

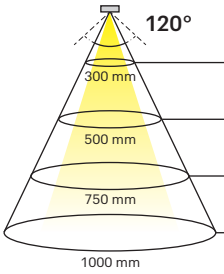

CRI >90 L= 1000 mm	24 V*1 2700 K	24 V*2 2700 K	12 V*1 2700 K	12 V*2 2700 K
300 mm	835 lx	1431 lx	785 lx	1206 lx
500 mm	442 lx	743 lx	403 lx	636 lx
750 mm	241 lx	409 lx	222 lx	355 lx
1000 mm	158 lx	269 lx	141 lx	238 lx

LED Strip COB 24 V	Länge (mm)	Leistung (W/m)	Lichtfarbe (K)	Ref.
COB	5000	7.2	2700	**941900428**
	10000			**751100808**
	5000	12.0		**941900431**
	10000			**751100810**

LED Strip COB 12 V	Länge (mm)	Leistung (W/m)	Lichtfarbe (K)	Ref.
COB	5000	7.2	2700	**941900426**
	10000			**751100809**
	5000	12.0		**941900430**
	10000			**751100811**

Verbinder COB/SMD 8 mm

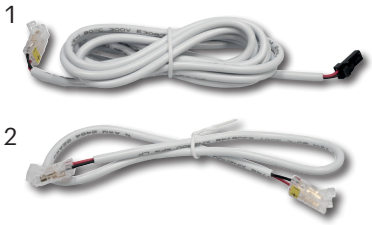

Verbinder COB/SMD		Länge	Ref.
1	Steckerleitung 12 V	1800	**2000982**
	Steckerleitung 24 V		**2000983**
2	Verbindungsleitung	50	**2000979**
		400	**2000980**
		700	**2000981**
3	Verbinder (VE 10 Stk.)		**2000977**
4	Eckverbinder (VE 10 Stk.)		**2000978**

LED Konverter



Weitere Schalttechnik s. Kapitel „Steuerungen“ ab Seite 166



Abbildung ähnlich

LED Strip COB Emotion 24 V

- Superschlankes LED Band
- Keine sichtbaren Bauteile
- Homogene Ausleuchtung

Betriebsspannung:	DC 24 V
Abmessung:	8x1.5 mm
Leistung:	7.2 W/m 12.0 W/m
Lichtfarbe:	Emotion (2700-6500 K)
Farbwiedergabe (CRI):	>90
Lichtstrom:	691 - 822 lm/m (7.2 W) 980 - 1214 lm/m (12.0 W)
Lichtausbeute:	96,0 - 114,2 lm/m (7.2 W) 81,7 - 101,2 lm/W (12.0 W)
Lebensdauer:	30000 h
Anzahl LEDs:	320+320/m
Aufteilung:	8+8 / 25 mm
Abstrahlwinkel:	120°
Schutzart:	IP20
Farbe:	Weiß
Zuleitung:	2x2000 mm (5000 mm) - (10000 mm)

Maximal zulässige Bandlänge:
6000 mm (12.0 W), 10000 mm (7.2 W)

Beleuchtungsdiagramm

CRI >90 L= 1000 mm	7.2 W/m 2700-6500 K	12.0 W/m 2700-6500 K
120°		
300 mm	835 - 979 lx	1431 - 1749 lx
500 mm	442 - 496 lx	743 - 908 lx
750 mm	241 - 283 lx	409 - 499 lx
1000 mm	158 - 186 lx	269 - 331 lx

LED Strip COB Emotion 24 V	Länge (mm)	Leistung (W/m)	Lichtfarbe (K)	Ref.
COB Emotion	5000	7.2	2700-6500	**941900449**
	10000			**751100816**
	5000	12.0		**941900349**
	10000			**751100780**

Verbinder COB/SMD 8 mm, 24 V

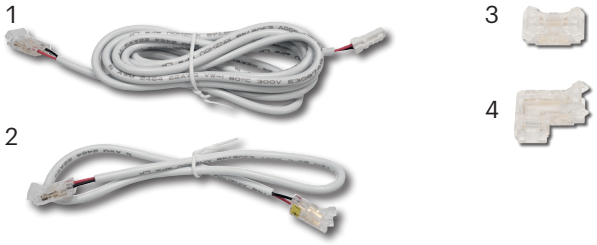

Verbinder COB/SMD		Länge	Ref.
1	Steckerleitung 24 V	1800	**2000983**
2	Verbindungsleitung	50	**2000979**
		400	**2000980**
		700	**2000981**
3	Verbinder (VE 10 Stk.)		**2000977**
4	Eckverbinder (VE 10 Stk.)		**2000978**

Emotion Steuerungssysteme



siehe Kapitel „Steuerungen“ ab Seite 166



Abbildung ähnlich

LED Strip COB Emotion 12 V

- Superschlankes LED Band
- Keine sichtbaren Bauteile
- Homogene Ausleuchtung

Betriebsspannung:	DC 12 V
Abmessung:	8x1.5 mm
Leistung:	7.2 W/m 12.0 W/m
Lichtfarbe:	Emotion (2700-6500 K)
Farbwiedergabe (CRI):	> 90
Lichtstrom:	648 lm/m (7.2 W) 1100 lm/m (12.0 W)
Lichtausbeute:	90 lm/W
Lebensdauer:	30000 h
Anzahl LEDs:	320+320/m
Aufteilung:	8+8 / 25 mm
Abstrahlwinkel:	120°
Schutzart:	IP20
Farbe:	Weiß
Zuleitung:	2x 2000 mm

Maximal zulässige Bandlänge:
7.2 W/m: 5.000 mm / 12.0 W/m: 3000 mm

Beleuchtungsdiagramm

CRI >90 L= 1000 mm	7.2 W/m 2700-6500 K	12.0 W/m 2700 K
120°		
300 mm	785 - 934 lx	1206 - 1499 lx
500 mm	403 - 478 lx	636 - 787 lx
750 mm	222 - 265 lx	355 - 446 lx
1000 mm	141 - 167 lx	238 - 300 lx

LED Strip COB Emotion 12 V	Länge (mm)	Leistung (W/m)	Lichtfarbe (K)	Ref.
COB Emotion	5000	7.2	2700-6500	**941900450**
	10000			**751100806**
	5000	12.0		**941900348**
	10000			**751100779**

Abmessungen

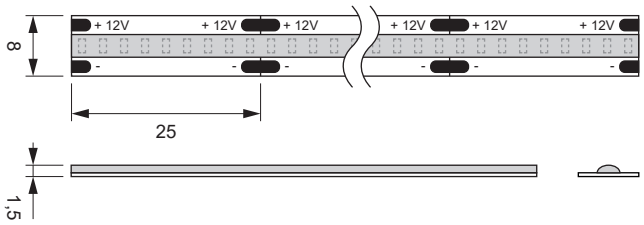

Verbinder COB/SMD 8 mm, 12 V

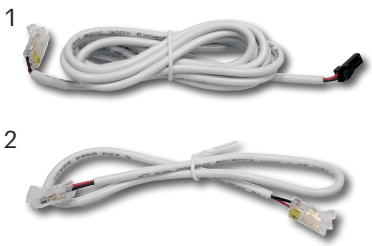

Verbinder COB/SMD		Länge	Ref.
1	Steckerleitung 12 V	1800	**2000982**
2	Verbindungsleitung	50	**2000979**
		400	**2000980**
		700	**2000981**
3	Verbinder (VE 10 Stk.)		**2000977**
4	Eckverbinder (VE 10 Stk.)		**2000978**

Emotion Steuerungssysteme



siehe Kapitel „Steuerungen“ ab Seite 166

LED Strip Octopus 24 V



- Flexibles vergossenes LED Band
- Biegerichtung auf der Fläche
- Homogene Ausleuchtung
- Lieferung inkl. Befestigungsmaterial und Endkappen mit Kleber

Betriebsspannung:	DC 24 V
Abmessung:	4x10 mm 6x11.5 mm
Leistung:	10.0 W/m
Lichtfarbe:	Warmweiß (3000 K) Neutralweiß (4000 K)
Farbwiedergabe (CRI):	>90
Lichtstrom:	365 lm/m (4x10) 550 lm/m (6x11.5)
Lichtausbeute:	36.5 lm/W (4x10) 55 lm/W (6x11.5)
Lebensdauer:	30000 h
Anzahl LEDs:	120/m
Aufteilung:	6/50 mm
Abstrahlwinkel:	90°
Schutzart:	IP67
Farbe:	Weiß/Opal
Zuleitung:	2x 1800 mm

Beleuchtungsdiagramm

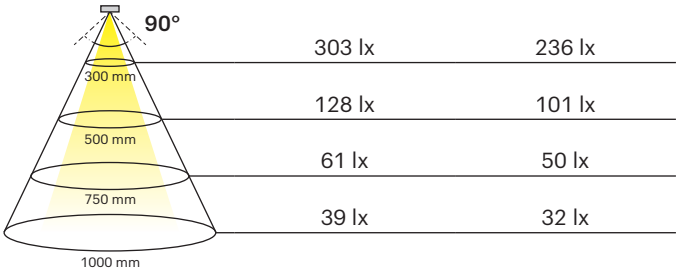

LED Strip Octopus 24 V	Länge (mm)	Leistung (W/m)	Lichtfarbe (K)	Ref.
Octopus 4x10	5000	10.0	3000	**2000514**
			4000	**2000515**
Octopus 6x11.5			3000	**2000230**
			4000	**2000231**

Abmessungen

Octopus 4x10

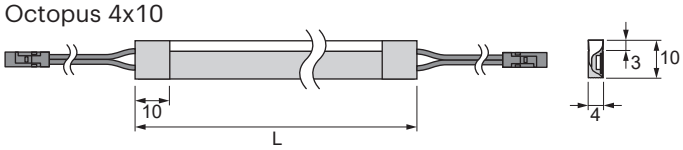

Octopus 6x11.5

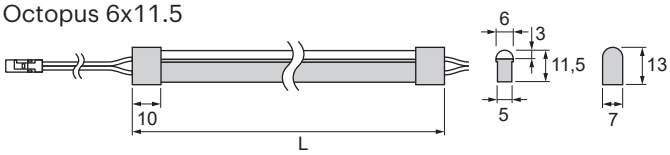

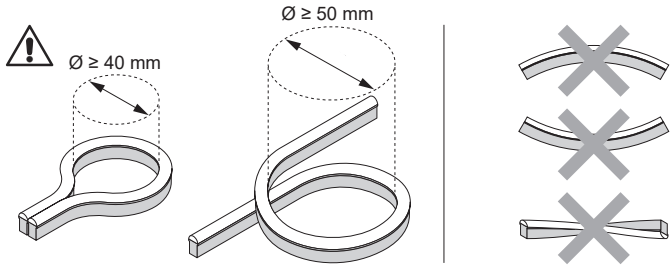

Sockelprofile

- Zur Verwendung als Sockelbeleuchtung
- Geeignet für 4x10 mm Octopus Bänder

1



2



Sockelprofile		Ref.
1	Zum Kleben	**2000794**
2	Zum Clipsen (15 Stk.)	**2000793**

LED Konverter 24 V



LED Konverter 24 V	Ref.
15 W	**2000423**
30 W	**2000424**
60 W	**2000425**

Weitere Schalttechnik s. Kapitel „Steuerungen“ ab Seite 166



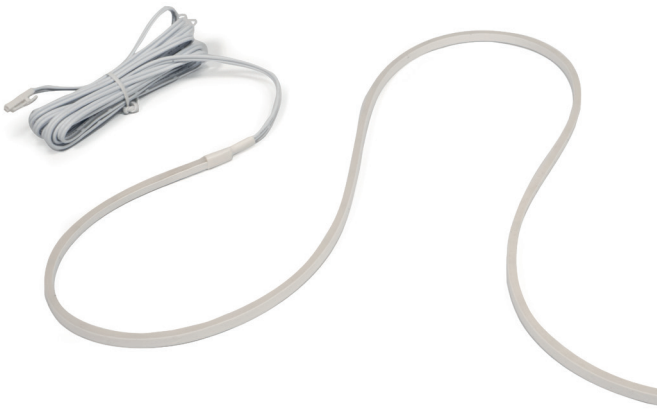

Octopus Slim Line 3x5

- Flexibles vergossenes LED Band
- Geringe Einbautiefe
- HomogeneAusleuchtung
- Nutmaß 3-3,2x5 mm. Kann in 16 mm Schrankmittelseiten gegenüberliegend eingefräst werden
- 2x 2000 mm Anschlusskabel

Betriebsspannung:	DC 24 V
Abmessung:	3x5 mm
Leistung:	5.0 W/m
Lichtfarbe:	Extra Warmweiß (2700 K) Warmweiß (3000 K) Neutralweiß (4000 K)
Farbwiedergabe (CRI):	> 90
Lichtstrom:	250 lm/m
Lichtausbeute:	50 lm/W
Lebensdauer:	20000 h
Anzahl LEDs:	156/m
Aufteilung:	7 / 21,3 mm
Schutzart:	IP20
Oberfläche / Farbe:	Weiß
Zuleitung:	2x 2.000 mm

Beleuchtungsdiagramm

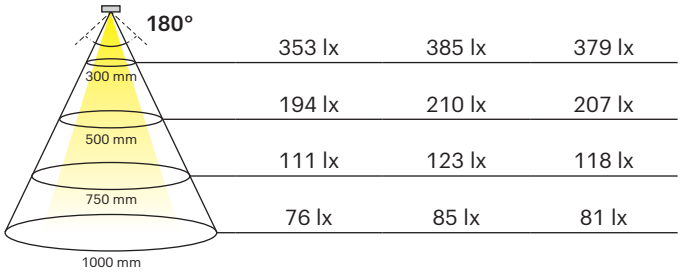

Octopus 3x5	Länge (mm)	Leistung (W/m)	Lichtfarbe (K)	Ref.
Octopus 3x5	1250	5.0	2700	**941900307**
	3000			**941900310**
	5000			**941900313**
	1250		3000	**941900308**
	3000			**941900311**
	5000			**941900314**
	1250		4000	**941900309**
	3000			**941900312**
	5000			**941900315**

Abmessungen

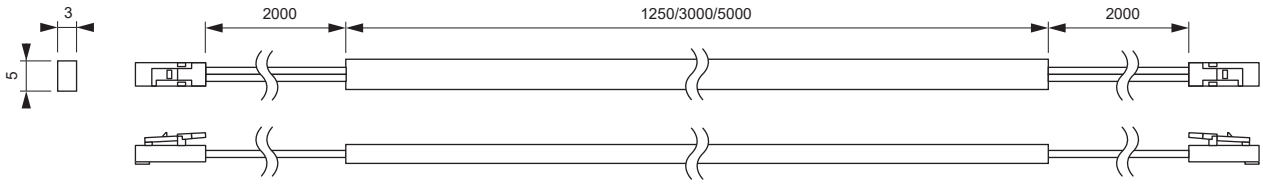

LED Konverter 24 V



LED Konverter 24 V	Ref.
15 W	**2000423**
30 W	**2000424**
60 W	**2000425**

Weitere Schalttechnik s. Kapitel „Steuerungen“ ab Seite 166

Octopus Slim Line 6x6

- Flexibles vergossenes LED Band
- Geringe Einbautiefe
- HomogeneAusleuchtung
- Nutmaß 6x6 mm. Kann in 19 mm Schrankmittelseiten gegenüberliegend eingefräst werden
- Lichtfarbe mittels Adapterkabel von 2700 K auf 4000 K umschaltbar
- 2x 2000 mm Anschlusskabel

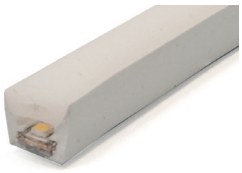

Betriebsspannung:	DC 24 V
Abmessung:	6x6 mm
Leistung:	7.00 W/m
Lichtfarbe:	Emotion Dual Color
Farbwiedergabe (CRI):	96
Lichtstrom:	579 (ww) / 584 (nw) lm/m
Lichtausbeute:	82.7 (ww) / 83.4 (nw) lm/W
Lebensdauer:	30000 h
Anzahl LEDs:	240+240/m
Aufteilung:	8+8/33.3 mm
Abstrahlwinkel:	90°
Schutzart:	IP67
Oberfläche / Farbe:	Weiß
Zuleitung:	2x 2.000 mm
Startfarbe:	Warmweiß (mit Emotion Adapterleitung: Neutralweiß)

Beleuchtungsdiagramm

CRI 96 L= 1000 mm 2700-4000 K

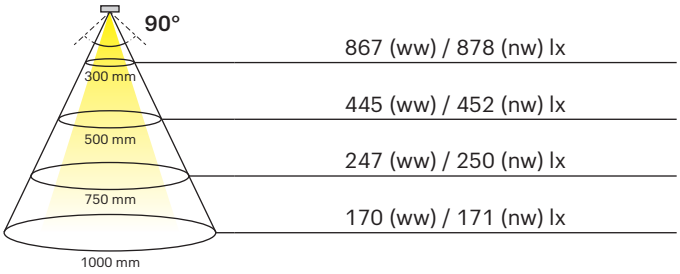

Octopus Slim Line	Länge (mm)	Leistung (W/m)	Lichtfarbe (K)	Ref.
Octopus Slim Line EDC	2000	7.0	2700/4000	**941900397**
	3000			**2001009**
	5000			**2000971**
Emotion Adapterleitung				**2000437**

Abmessungen

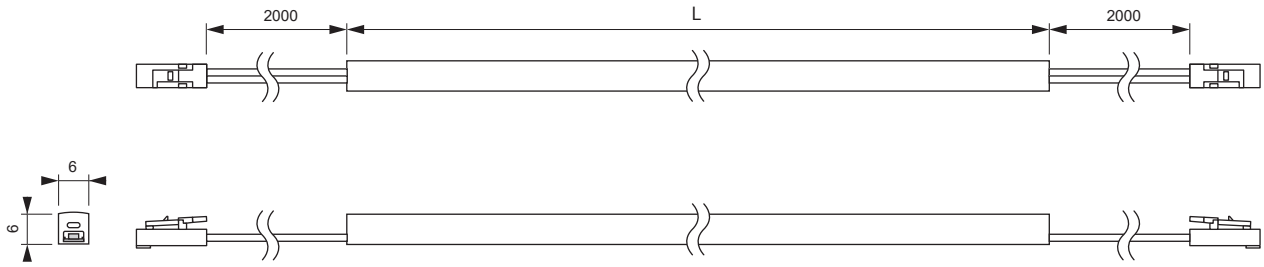

LED Konverter 24 V



LED Konverter 24 V	Ref.
15 W	**2000423**
30 W	**2000424**
60 W	**2000425**

Emotion Steuerungssysteme



siehe Kapitel „Steuerungen“ ab Seite 166

Weitere Schalttechnik s. Kapitel „Steuerungen“ ab Seite 166

LED Strip Octopus 10x10 Emotion 24 V

- Flexibles vergossenes LED Band
- Standard-Biegerichtung
- LED Band für Beleuchtungszwecke im Innenbereich



Betriebsspannung:	DC 24 V
Abmessung:	10x10 mm
Leistung:	8.0 W/m
Lichtfarbe:	Emotion (2700-6500 K)
Farbwiedergabe (CRI):	> 80
Lichtstrom:	661 (ww) / 700 (cw) lm/m
Lichtausbeute:	88.68-92.92 lm/W
Lebensdauer:	30000 h
Anzahl LEDs:	140+140/m
Aufteilung:	7+7 / 50 mm
Abstrahlwinkel:	90°
Schutzart:	IP67
Farbe:	Weiß/Opal
Zuleitung:	2x2000 mm
Startfarbe:	Warmweiß (mit Emotion Adapterleitung: Kaltweiß)

Beleuchtungsdiagramm

CRI > 80 L= 1000 mm **2700-6500 K**

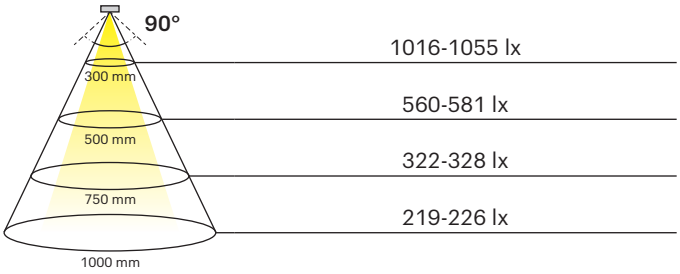

LED Strip Octopus 10x10 Emotion 24 V	Länge (mm)	Leistung (W/m)	Lichtfarbe (K)	Ref.
LED Strip Octopus	5000	8.0	2700-6500	**2000950**
Emotion Adapterleitung 24 V				**2000437**

Abmessungen

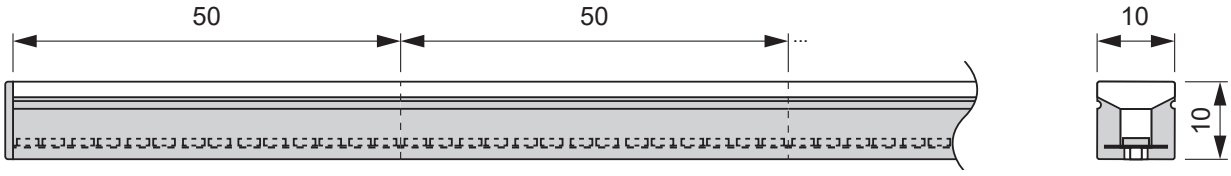

Emotion Steuerungssysteme

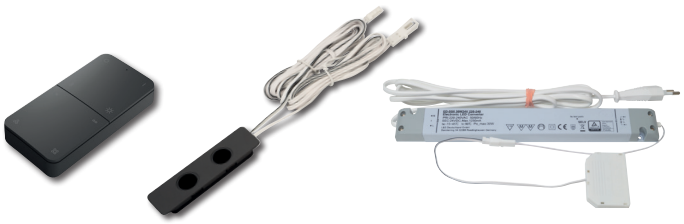

siehe Kapitel „Steuerungen“ ab Seite 166

LED Strip Mini Octopus 12 V

- Flexibles vergossenes LED Band
- Biegerichtung auf der Fläche
- Homogene Ausleuchtung
- Lieferung inkl. Befestigungsmaterial und Endkappen mit Kleber



Abbildung zeigt L=3000 mm

Betriebsspannung:	DC 12 V
Abmessung:	4x10 mm
Leistung:	8.0 W/m
Lichtfarbe:	Warmweiß (3000 K) Neutralweiß (4000 K)
Farbwiedergabe (CRI):	>80
Lichtstrom:	263 (Ww) / 316 (Nw) lm/m
Lebensdauer:	30000 h
Anzahl LEDs:	166/m
Aufteilung:	3/18 mm
Abstrahlwinkel:	120°
Schutzart:	IP67
Farbe:	Weiß/Opal
Zuleitung:	3000 mm (L=1000 mm) 2x 3000 mm (L=3000 mm)

Beleuchtungsdiagramm

CRI >80 L= 1000 mm	3000 K	4000 K
90°		
300 mm	385 lx	434 lx
500 mm	204 lx	232 lx
750 mm	117 lx	132 lx
	81 lx	91 lx

LED Strip Mini Octopus 12 V	Länge (mm)	Leistung (W/m)	Lichtfarbe (K)	Ref.
Mini Octopus	1000	8.0	3000	**2000757**
			4000	**2000756**
	3000		3000	**2000755**
			4000	**2000754**

Abmessungen

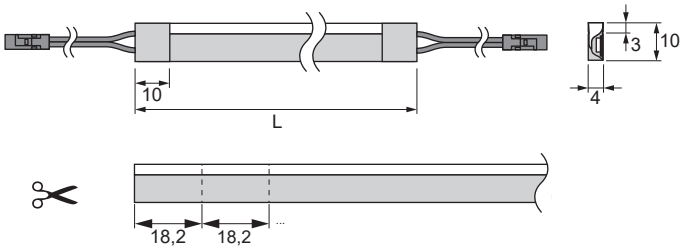

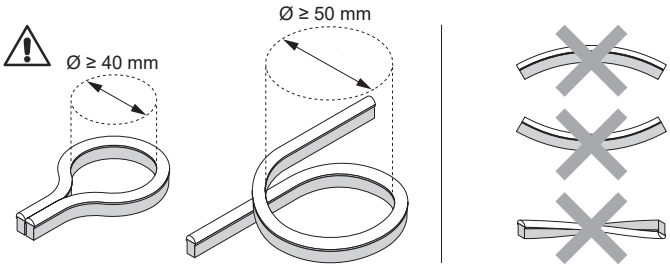

Sockelprofile

- Zur Verwendung als Sockelbeleuchtung
- Geeignet für 4x10 mm Octopus Bänder

1



2



LED Konverter 12 V



Sockelprofile		Ref.
1	Zum Kleben	**2000794**
2	Zum Clipsen (15 Stk.)	**2000793**

LED Konverter 12 V	Ref.
15 W	**2000420**
30 W	**2000421**
60 W	**2000422**

Weitere Schalttechnik s. Kapitel „Steuerungen“ ab Seite 166



LED Strip Octopus Emotion 12 V

- Flexibles vergossenes LED Band
- Biegerichtung auf der Fläche
- Homogene Ausleuchtung
- Lieferung inkl. Befestigungsmaterial und Endkappen mit Kleber

Betriebsspannung:	DC 12 V
Abmessung:	6x13 mm 4x10 mm
Leistung:	10,0 W/m 7,2 W/m
Lichtfarbe:	Emotion (2700-6500 K) Emotion (3000-6000 K)
Farbwiedergabe (CRI):	>80 (6x13 mm) >90 (4x20 mm)
Lichtstrom:	385-398 lm/m
Lebensdauer:	30000 h
Anzahl LEDs:	90+90/m (6x13 mm) 120+120 (4x10 mm)
Aufteilung:	3+3/33,3 mm (6x13 mm) 3+3 / 25 mm (4x10 mm)
Abstrahlwinkel:	90°
Schutzart:	IP67
Farbe:	White/Opal
Zuleitung:	1800 mm (6x13 mm) 2x2000 mm (4x10 mm)

Beleuchtungsdiagramm

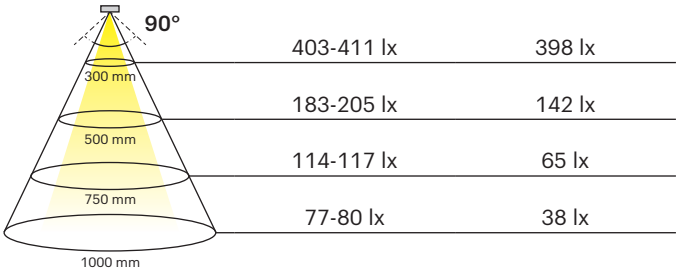

LED Strip Octopus Emotion 12 V	Länge (mm)	Leistung (W/m)	Lichtfarbe (K)	Ref.
Octopus Emotion 6x13	1600	10.0	2700-6500	**2000720**
	1800			**2000719**
	2000			**2000717**
	2200			**2000718**
Octopus Emotion 4x10	2200	7.2	3000-6000	**2000758**
	2600			**2000759**
	3350			**2000760**

Abmessungen

Octopus 6x13

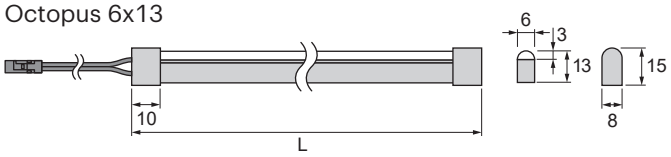

Octopus 4x10

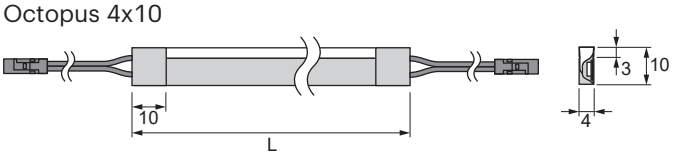

Sockelprofile

- Zur Verwendung als Sockelbeleuchtung
- Geeignet für 4x10 mm Octopus Bänder

1



2



Sockelprofile		Ref.
1	Zum Kleben	**2000794**
2	Zum Clipsen (15 Stk.)	**2000793**

Emotion Steuerungssysteme



siehe Kapitel „Steuerungen“ ab Seite 166

12VDC WW III DIMMABLE CE UK CA G

LED Strip Wave M 12 V

- Rundes vergossenes LED Band
- Keine sichtbaren Bauteile
- Homogene Ausleuchtung
- Lieferung inkl. Endkappen mit Kleber

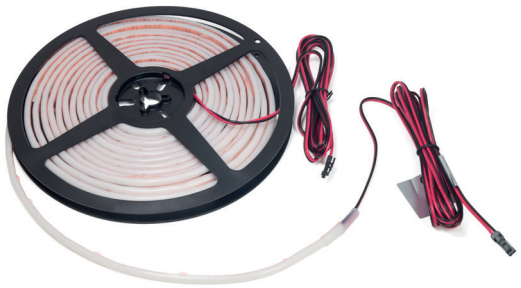

Betriebsspannung:	DC 12 V
Abmessung:	5.5x4.5 mm
Leistung:	6.0 W/m
Lichtfarbe:	Warmweiß (3000 K) Neutralweiß (4000 K)
Farbwiedergabe (CRI):	>90
Lichtstrom:	396 lm/m (Warmweiß) 453 lm/m (Neutralweiß)
Lichtausbeute:	66 lm/W (Warmweiß) 75.5 lm/W (Neutralweiß)
Lebensdauer:	30000 h
Anzahl LEDs:	288/m
Aufteilung:	3/10.42 mm
Abstrahlwinkel:	120°
Schutzart:	IP66
Farbe:	Weiß/Opal
Zuleitung:	2x 2000 mm

Beleuchtungsdiagramm

CRI >90 L= 5000 mm

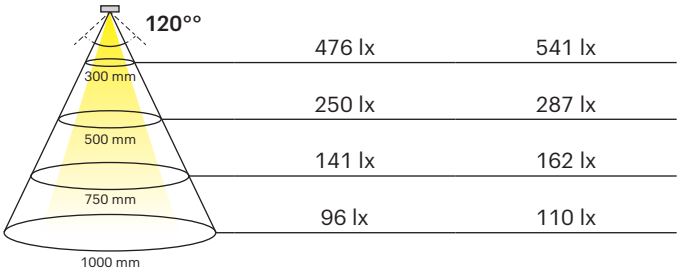

3000 K	4000 K
476 lx	541 lx
250 lx	287 lx
141 lx	162 lx
96 lx	110 lx

LED Strip Wave M 12 V	Länge (mm)	Leistung (W/m)	Lichtfarbe (K)	Ref.
LED Band	5000	6.0	3000	**2000741**
			4000	**2000742**

Abmessungen

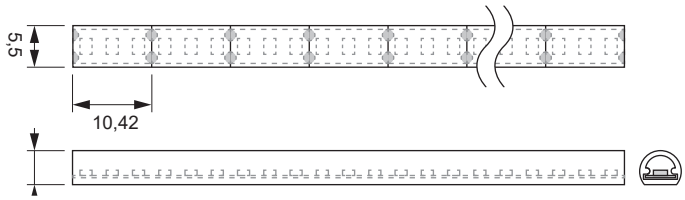

LED Konverter 12 V



LED Konverter 12 V	Ref.
15 W	**2000420**
30 W	**2000421**
60 W	**2000422**

Weitere Schalttechnik s. Kapitel „Steuerungen“ ab Seite 166

LED Strip Wave C Emotion 24 V

- Flexibles wasserfestes LED Band
- Kürzbar
- Inklusive Endkappen und Silikon zur Versiegelung





Betriebsspannung:	DC 24 V
Abmessung:	8x4 mm
Leistung:	7.2 W/m
Lichtfarbe:	Emotion (2700-6500 K)
Farbwiedergabe (CRI):	>90
Lichtstrom:	582-627 lm/m
Lichtausbeute:	80.8-87.1 lm/W
Lebensdauer:	30000 h
Anzahl LEDs:	120+120/m
Aufteilung:	6+6/50 mm
Abstrahlwinkel:	120°
Schutzart:	IP66
Farbe:	Weiß
Zuleitung:	1800 mm

Beleuchtungsdiagramm

CRI >90 L= 1000 mm 2700-6500 K

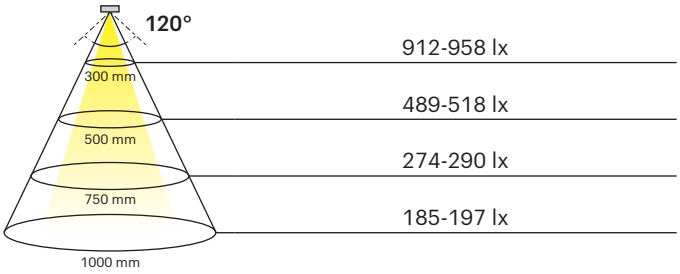

LED Strip Wave C Emotion 24 V	Länge (mm)	Leistung (W/m)	Lichtfarbe (K)	Ref.
Wave C Emotion	2500	7.2	2700-6500	**2000796**
	5000			**2000795**

Abmessungen

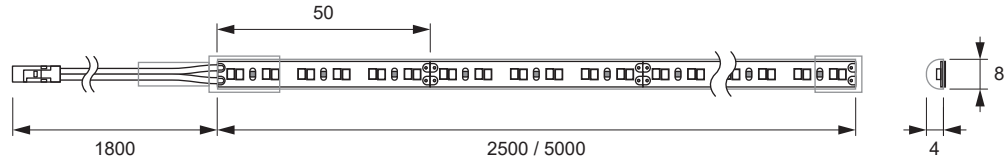

LED Konverter 24 V



LED Konverter 24 V	Ref.
15 W	**2000423**
30 W	**2000424**
60 W	**2000425**

Emotion Steuerungssysteme



siehe Kapitel „Steuerungen“ ab Seite 166

LED Strip Flex 12 V

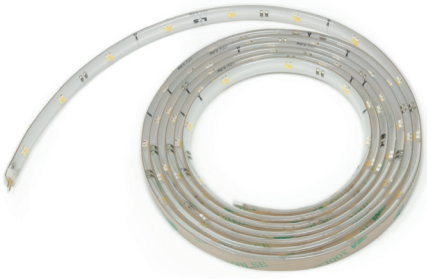

- Selbstklebendes flexibles LED Leuchtenband
- Zur einfachen Erstellung von Leuchtenbändern mittels Stecksystem
- Dimmbar mit stufenlos regelbarer Farbtemperatur durch Emotion Technologie

Betriebsspannung:	DC 12 V
Abmessung:	8x2,5 mm
Leistung:	3.4 W/m
Lichtfarbe:	Warmweiß (3200 K) Emotion (3000-6000 K)
Farbwiedergabe (CRI):	>80
Lichtstrom:	33-36 lm/m
Lichtausbeute:	29-32 lm/W
Lebensdauer:	30000 h
Anzahl LEDs:	36/m
Aufteilung:	3/85 mm / 3+3/85 mm
Abstrahlwinkel:	120°
Schutzart:	IP20
Farbe:	Schwarz
Zuleitung:	-

1 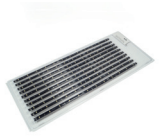

2 

3 

Beleuchtungsdiagramm

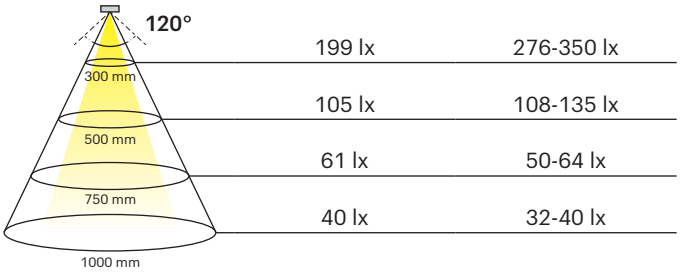

LED Strip Flex 12 V		Länge (mm)	Leistung (W)	Lichtfarbe (K)	Ref.
1	10er Pack	335	0.8	3200	**2000223**
2		335	1.2	3000-6000	**2000224**
3	2m Rolle	2000	6.8		**2000225**

Leitungen

1 

2 

Zubehör		Länge (mm)	Ref.
1	Anschlussleitung	2000	**2000226**
2	Verbindungsleitung	40	**2000227**

LED Konverter 12 V





LED Konverter 12 V	Ref.
15 W	**2000420**
30 W	**2000421**
60 W	**2000422**

Weitere Schalttechnik s. Kapitel „Steuerungen“ ab Seite 166

12VDC 24VDC RGB III DIMMABLE CE UK CA



LED Strip RGB 24 V

- Geeignet für universelle Anwendungen
- Einstellung der Farbwechsel mit RGB Steuerung

Betriebsspannung:	DC 24 V
Abmessung:	10x2 mm
Leistung:	7.2 W/m 14.4 W/m
Lichtfarbe:	RGB
Farbwiedergabe (CRI):	>90
Lebensdauer:	30000 h
Anzahl LEDs:	36/m 60/m
Aufteilung:	6/165 mm 6/100 mm
Abstrahlwinkel:	120°
Schutzart:	IP20
Farbe:	White
Zuleitung:	1800 mm

Beleuchtungsdiagramm

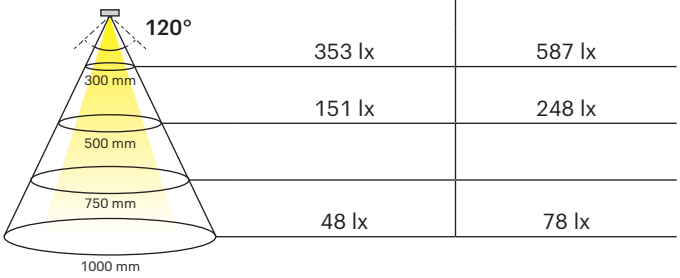

! Maximal zulässige Bandlänge: 10000 mm (7.2W) / 5000 mm (14.4 W)
Nur im Aluminiumprofil oder auf Kühlleiste betreiben!

LED Strip RGB	Aufteilung (LEDs/m)	Länge (mm)	Leistung (W/m)	Lichtfarbe (K)	Ref.
LED Strip RGB 24V	6/165	5000	7.2	RGB	**2000294**
	6/100				**941900332**
			14.4		**2000295**

Abmessungen

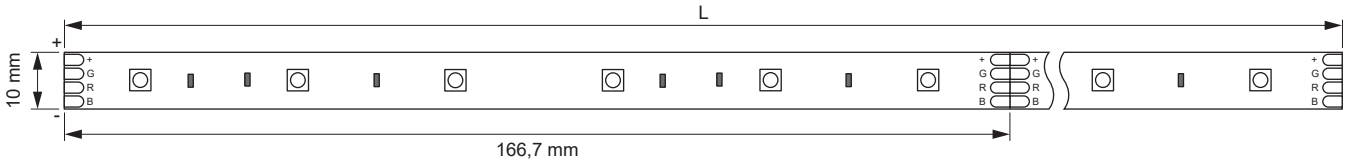

Anschluss-Verbinder

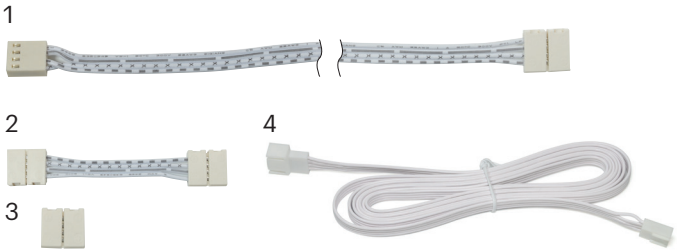

Leitungen		Länge (mm)	Ref.
1	Anschlussleitung	2000	**2000296**
2	Verbindungsleitung	50	**2000297**
		500	**2000298**
		1000	**2000299**
3	Verbindungsstecker		**2000300**
4	Verbindungsleitung Stecker/Buchse		**2000693**

RGB Funksteuerung Serie Frankfurt



RGB Steuerung 24 V		Leistung (W)	Ref.
1	RGB Steuerung	15	**2000288**
		30	**2000289**
		60	**2000290**
2	RGB Fernbedieunng mit Drehrad		**2000291**
3	RGB Fernbedienung 4-Kanal		**2000292**

LED Strip RGB Flex 5.4 24 V

- Selbstklebendes flexibles LED-RGB Leuchtenband
- Kombination mehrerer Bänder durch Stecksystem
- Einfache Klebemontage



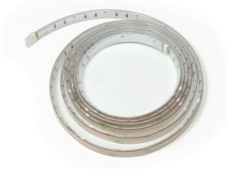

Betriebsspannung:	DC 24 V
Abmessung:	10x2.5 mm
Leistung:	5.4 W/m
Lichtfarbe:	RGB
Farbwiedergabe (CRI):	>80
Lichtstrom:	1772 lm/m
Lichtausbeute:	74 lm/W
Lebensdauer:	30000 h
Anzahl LEDs:	12/m
Aufteilung:	6 / 170 mm
Abstrahlwinkel:	120°
Schutzart:	IP20
Farbe:	Weiß
Zuleitung:	1800 mm

Beleuchtungsdiagramm

CRI >80 L= 500 mm **RGB**

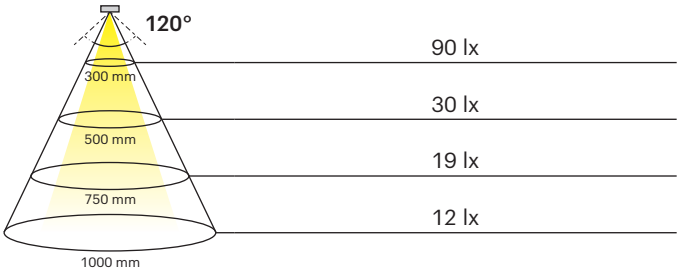

LED Strip RGB Flex 5.4 24 V	Länge (mm)	Leistung (W)	Lichtfarbe (K)	Ref.
LED Strip RGB Flex	335	1.8	RGB	**2000283**
	2000	10.8		**2000284**

Abmessungen

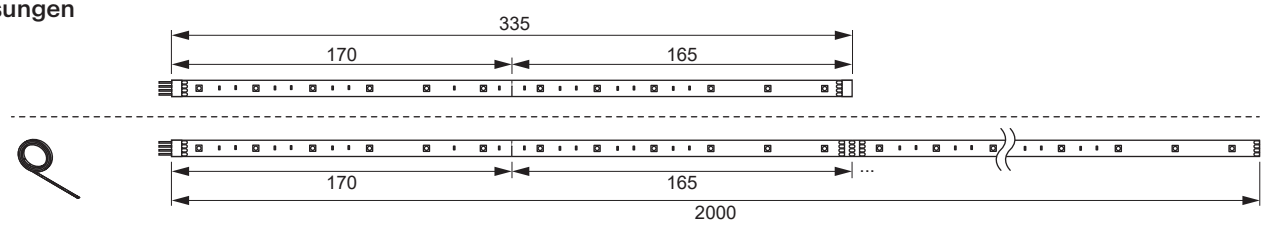

Anschluss-Verbinder



Leitungen		Länge (mm)	Ref.
1	Anschlussleitung	2000	**2000287**
2	Verbindungsleitung	40	**2000285**

RGB Funksteuerung Serie Frankfurt



RGB Steuerung 24 V		Leistung (W)	Ref.
1	RGB Steuerung	15	**2000288**
		30	**2000289**
		60	**2000290**
2	RGB Fernbedieunng mit Drehrad		**2000291**
3	RGB Fernbedienung 4-Kanal		**2000292**



LED Strip COB RGB / RGBW 24 V

- RGB / RGB und weiße LEDs
- Keine sichtbaren Bauteile
- Homogene Ausleuchtung

Betriebsspannung:	DC 24 V
Abmessung:	10 mm (RGB) 12 mm (RGBW)
Leistung:	15 W/m
Lichtfarbe:	RGB RGB / Weiß (2700/6500 K)
Farbwiedergabe (CRI):	>90
Lichtstrom:	R 126 / G 385 / B 58 lm/m R 90 / G 200 / B 45 / WW 224 / CW 240 lm/m
Lichtausbeute:	R 18 G 110 / B 13 lm/W R 20 / G 100 / B 15 / WW 70 / CW 75 lm/W
Lebensdauer:	30000 h
Anzahl LEDs:	840/m
Aufteilung:	42/50 mm (RGB) 35/41.6 mm (RGBW)
Abstrahlwinkel:	120°
Schutzart:	IP20
Farbe:	Weiß
Zuleitung:	2x 2000 mm (RGB) 4x 2000 mm (RGBW)

! Maximal zulässige Bandlänge: 4800 mm

Beleuchtungsdiagramm

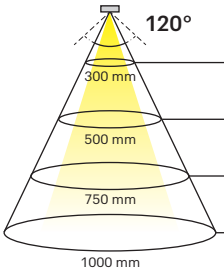

CRI >90 L= 1000 mm	COB RGB (RGB)	COB RGBW (ww / cw)
300 mm	693 lx	354 (ww) - 368 (cw) lx
500 mm	384 lx	181 (ww) - 191 (cw) lx
750 mm	219 lx	91 (ww) - 105 (cw) lx
1000 mm	149 lx	67 (ww) - 70 (cw) lx

LED Strip COB RGBW 24 V	Länge (mm)	Leistung (W/m)	Lichtfarbe	Ref.
COB RGB	5000	15	RGB	**941900438**
COB RGBW			RGBW	**941900440**

Abmessungen

RGB

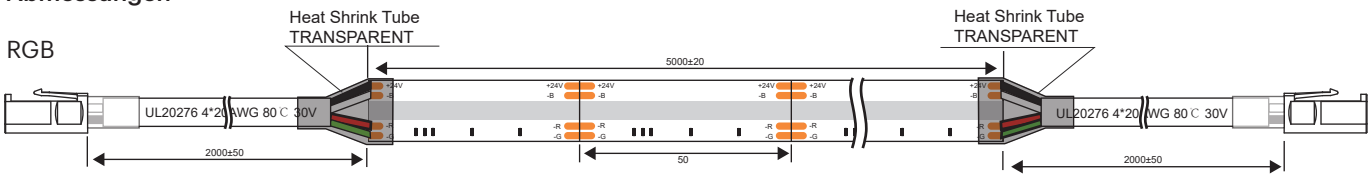

RGBW

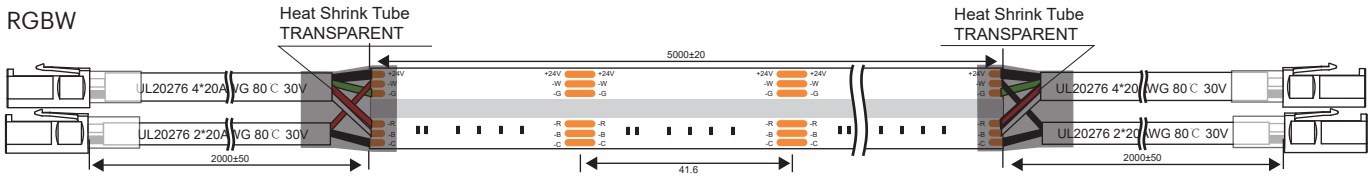

Mec Driver RGB Steuerung

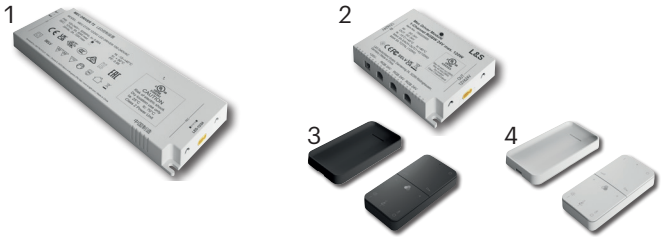

Mec Driver RGB Steuerung 24 V		Leistung (W)	Ref.
1	Mec Driver	72	**2000604**
		90	**2000605**
		120	**2000872**
2	RGB Modul		**756200029**
3	RGB Fernbedienung schwarz		**756200038**
4	RGB Fernbedienung weiß		**756200039**
-	Verbindungsleitung RGB, 2000 mm, Stecker-Buchse		**940600482**

LED Strip Octopus RGB 24 V

- Flexibles vergossenes LED Band
- LED Band für Beleuchtungszwecke im Innenbereich

Betriebsspannung:	DC 24 V
Abmessung:	6x12 mm 10x10 mm
Leistung:	12 W/m (6x12) R 3.69/G 3.10/B 3.28 W/m (10x10)
Lichtfarbe:	RGB
Farbwiedergabe (CRI):	> 80
Lichtstrom:	R 127.5/G 256/B 61 lm/w (6x12) R 78.2/R 202.6/B 46.4lm/m (10x10)
Lichtausbeute:	R 4.51/G 10.82/B 2.41 lm/W (6x12) R 21.16/G 65.31/B14.14 lm/W (10x10)
Anzahl LEDs:	120/m (6x12 mm) 100/m (10x10 mm)
Aufteilung:	6/50 mm (6x12 mm) 5/50 mm (10x10 mm)
Lebensdauer:	30000 h
Schutzart:	IP67
Farbe:	Weiß/Opal
Zuleitung:	1x 200 / 1x 2000 mm (6x12) 1x 2000 mm (10x10)

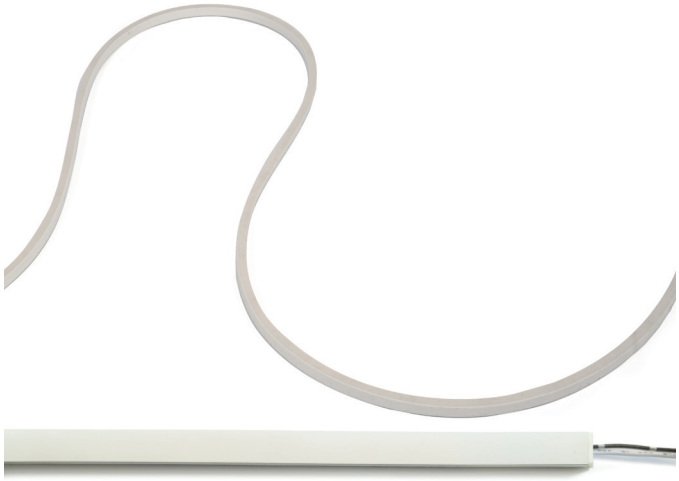

Beleuchtungsdiagramm

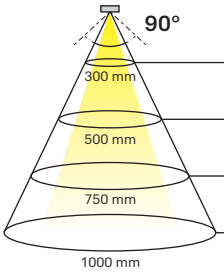

CRI > 80 L= 1000 mm	6x12 mm (RGB)	10x10 mm (RGB)
300 mm	162	259 lx
500 mm	89	142 lx
750 mm	51	80 lx
1000 mm	35	54 lx

LED Strip Octopus RGB 24 V	Länge (mm)	Leistung (W/m)	Lichtfarbe	Ref.
Octopus RGB 6x12	5000	12.0	RGB	**2000951**
Octopus RGB 10x10	4000	3.4		**941900413**

Abmessungen

6x12 mm

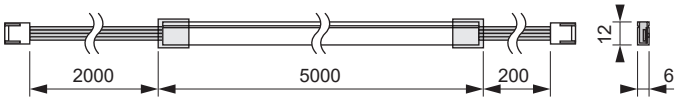

10x10 mm

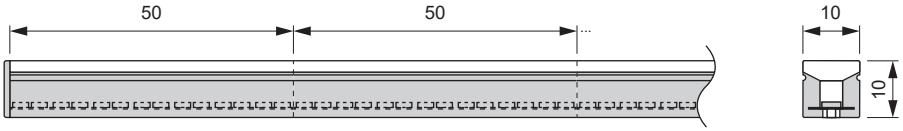

Biegerichtung

Octopus 6x12

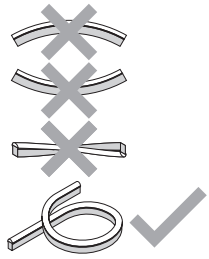

Octopus 10x10

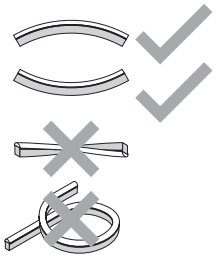

Anschluss-Verbinder

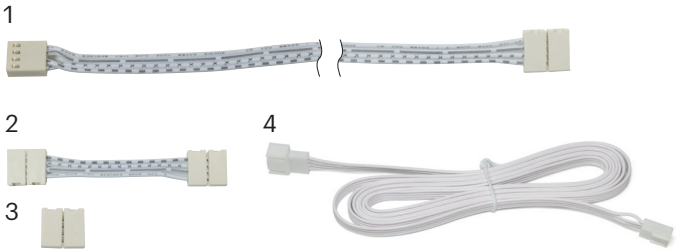

Leitungen		Länge (mm)	Ref.
1	Anschlussleitung	2000	**2000296**
2	Verbindungsleitung	50	**2000297**
		500	**2000298**
		1000	**2000299**
3	Verbindungsstecker		**2000300**
4	Verbindungsleitung Stecker/Buchse		**2000693**

RGB Funksteuerung Serie Frankfurt



RGB Steuerung 24 V		Leistung (W)	Ref.
1	RGB Steuerung	15	**2000288**
		30	**2000289**
		60	**2000290**
2	RGB Fernbedieunng mit Drehrad		**2000291**
3	RGB Fernbedienung 4-Kanal		**2000292**

Profile.



EINBAUPROFILE

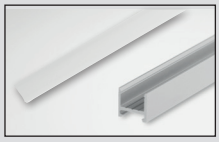

54
MEC PORTO MINI 2

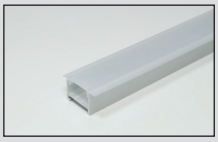

54
MEC PORTO 2

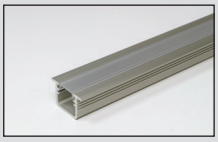

54
MEC MANILA

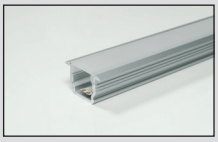

55
MEC MANILA IV

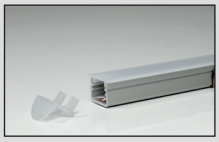

55
MEC MALINDI

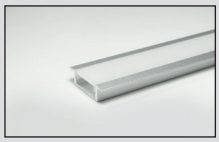

55
MEC LONDON



56
MEC PARIS

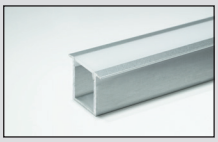

56
MEC PRAG

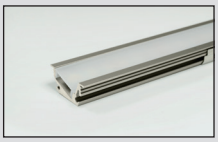

56
MEC VENICE MINI

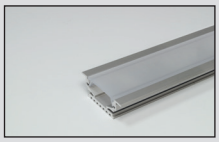

57
MEC MANILA PLUS R

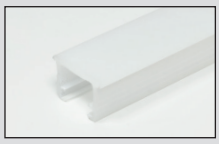

57
MEC GROOVE

ANBAUPROFILE

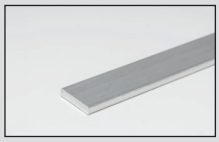

58
MEC BASIC

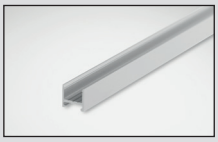

58
MEC PORTO MINI 1

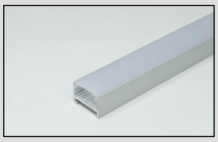

58
MEC PORTO 1

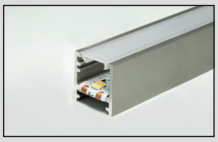

59
MEC BALI

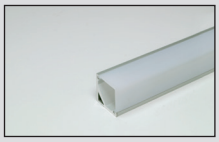

59
MEC QUATTRO MINI

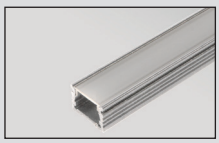

59
MEC BASEL

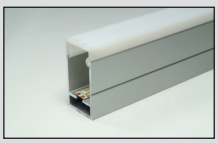

60
MEC WTU

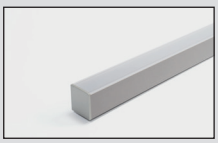

60
MEC ICE

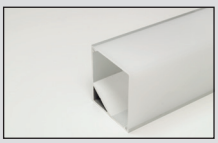

60
MEC QUATTRO

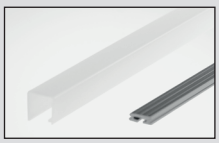

61
MEC PORTO MINI 6



61
MEC VEDUA



61
MEC DERBY II

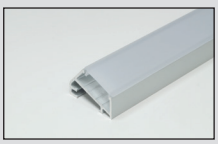

62
MEC PORTO 3

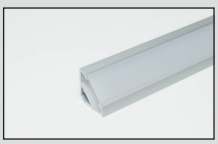

62
MEC PORTO 5



62
MEC KEL

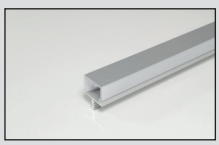

63
MEC LAGOS I

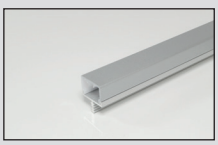

63
MEC LAGOS II

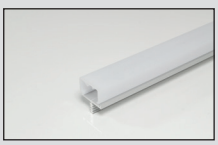

63
MEC LAGOS III

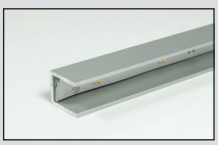

64
MEC GLASS

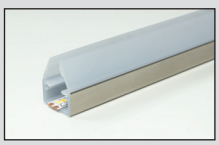

64
MEC FLY

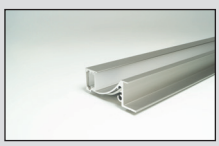

64
MEC VENICE A

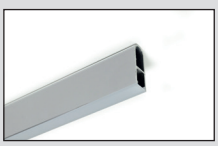

65
MEC RACK

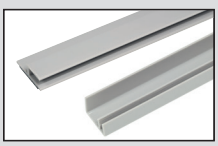

65
MEC OCTOPUS

Mec Porto Mini 2

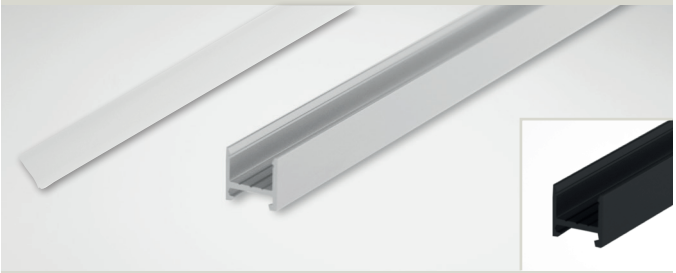

12VDC 24VDC

Produktmerkmale:	Einbauprofil
Material:	Aluminium
Farbe:	Silberfarben
Abmessungen:	3000x12x11 mm
Nutmaße:	13x12 mm

Verwendbare LED Bänder und Lichtwirkung auf S. 236

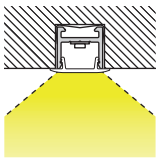



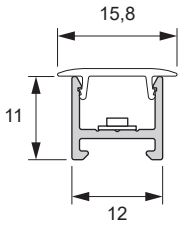

Mec Porto Mini 2	Länge (mm)	Farbe	Ref.
Leuchtenprofil	3000	Silberfarben	**2000817**
		Schwarz	**2000818**
Abdeckprofil		Opal	**2000824**
Befestigungsset			**2000825**

Mec Porto 2



12VDC 24VDC

Produktmerkmale:	Einbauprofil
Material:	Aluminium EV1
Farbe:	Silberfarben
Abmessungen:	3000x16x11 mm
Nutmaße:	17x12 mm

Verwendbare LED Bänder und Lichtwirkung auf S. 236

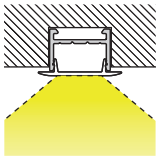

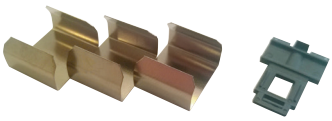

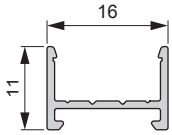

Mec Porto 2	Länge (mm)	Farbe	Ref.
Leuchtenprofil	3000	Silberfarben	**2000307**
Abdeckprofil		Opal	**2000313**
Befestigungsset			**2000318**

Mec Manila





12VDC 24VDC

Produktmerkmale:	Einbauprofil
Material:	Aluminium EV 1
Farbe:	Silberfarben
Abmessungen:	2500x20.4x12.2 mm
Nutmaße:	15x12 mm

Verwendbare LED Bänder und Lichtwirkung auf S. 236

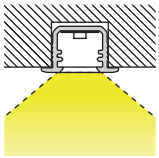

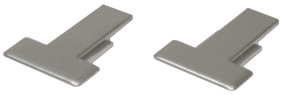

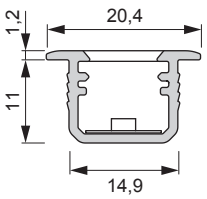

Mec Manila	Länge (mm)	Farbe	Ref.
Leuchtenprofil	2500	Silberfarben	**2000323**
Abdeckprofil		Opal	**2000324**
Endkappenset		Silberfarben	**2000325**

Mec Manila IV





12VDC 24VDC

Produktmerkmale:	Einbauprofil
Material:	Aluminium
Farbe:	Silberfarben / Schwarz
Abmessungen:	2500x22x13.2 mm
Nutmaße:	17x12 mm

Verwendbare LED Bänder und Lichtwirkung auf S. 236



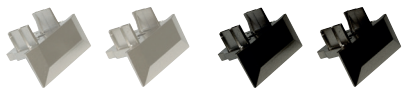

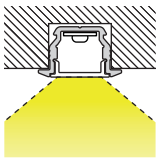

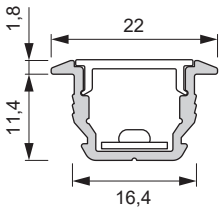

Mec Manila IV	Länge (mm)	Farbe	Ref.
Leuchtenprofil	2500	Silberfarben	2000319
		Schwarz	2000506
Abdeckprofil		Opal	2000320
		Schwarz	2000507
Endkappenset		Silberfarben	2000321
		Schwarz	2000517
Einbaufedernset			2000322

Mec Malindi





12VDC 24VDC

Produktmerkmale:	Einbauprofil inkl. opaler Abdeckung
Material:	Aluminium
Farbe:	Silberfarben
Abmessungen:	2500x14x12 mm

Verwendbare LED Bänder und Lichtwirkung auf S. 236

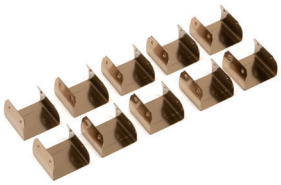

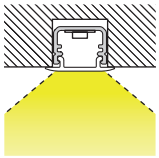

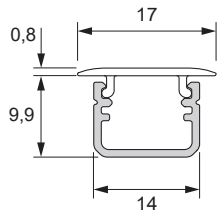

Mec Malindi	Länge (mm)	Farbe	Ref.
Leuchtenprofil	2500	Silberfarben	2000724
Endkappenset		Opal	2000725
Einbaufedernset (10 Stück)			2000726

Mec London

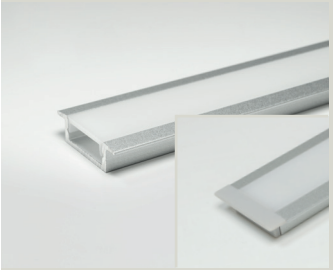



12VDC 24VDC

Produktmerkmale:	Einbauprofil
Material:	Aluminium EV 1
Farbe:	Silberfarben / Schwarz
Abmessungen:	24.5x7 mm
Nutmaße:	17.5x7 mm

Verwendbare LED Bänder und Lichtwirkung auf S. 236

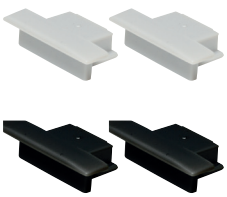

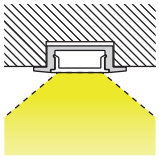

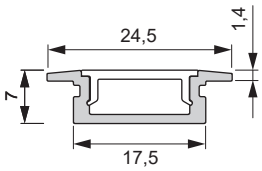

Mec London	Länge (mm)	Farbe	Ref.
Leuchtenprofil*	3080*	Silberfarben	2000335
		Schwarz	2000502
Abdeckprofil	3000	Opal	2000478
		Schwarz	2000508
Endkappenset		Silberfarben	2000336
		Schwarz	2000503
Leuchtenprofil Großpack, VE 50 Stk.	2000	Silberfarben	2000640
Abdeckprofil Großpack, VE 50 Stk.	6000	Opal	2000641

*Länge inkl. Kontaktstellen

Mec Paris





12VDC 24VDC

Produktmerkmale:	Einbauprofil
Material:	Aluminium EV1
Farbe:	Silberfarben
Abmessungen:	3080x17.5x7 mm
Nutmaße:	17.5x7 mm

Verwendbare LED Bänder und Lichtwirkung auf S. 236

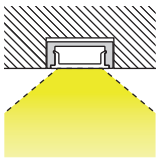

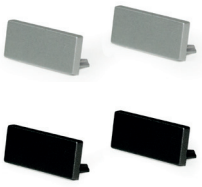

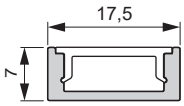

Mec Paris	Länge (mm)	Farbe	Ref.
Leuchtenprofil	3080*	Silberfarben	**2000338**
		Schwarz	**2000504**
Abdeckprofil	3000	Opal	**2000478**
		Schwarz	**2000508**
Endkappenset		Silberfarben	**2000339**
		Schwarz	**2000505**
Leuchtenprofil Großpack, VE 50 Stk.	2000	Silberfarben	**2000639**
Abdeckprofil Großpack, VE 50 Stk.	6000	Opal	**2000641**

Mec Prag

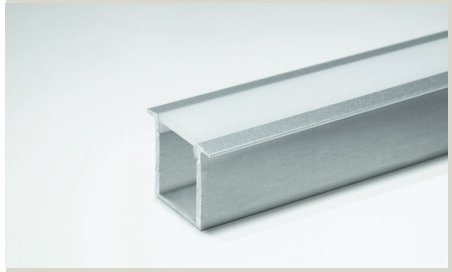



12VDC 24VDC

Produktmerkmale:	Einbauprofil
Material:	Aluminium EV1
Farbe:	Silberfarben
Abmessungen:	3000x24x19 mm
Nutmaße:	18x19 mm

Verwendbare LED Bänder und Lichtwirkung auf S. 236

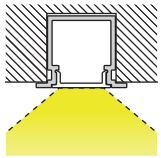

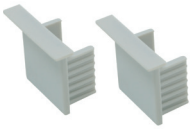

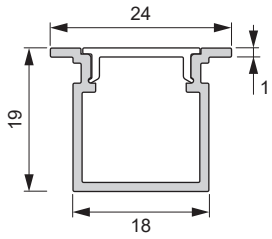

Mec Prag	Länge (mm)	Farbe	Ref.
Leuchtenprofil	3080*	Silberfarben	**2000341**
Abdeckprofil	3000	Opal	**2000478**
Endkappenset		Silberfarben	**2000342**

Mec Venice Mini

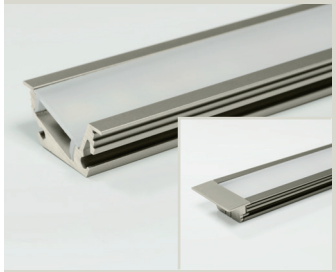

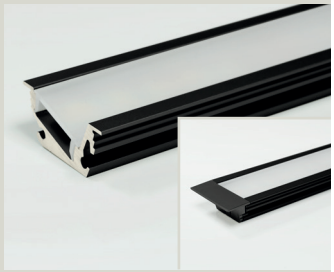

12VDC 24VDC

Produktmerkmale:	Einbauprofil
Material:	Aluminium
Farbe:	Edelstahlfarben / Schwarz
Abmessungen:	2500x26x10.75 mm
Nutmaße:	23x11 mm

Verwendbare LED Bänder und Lichtwirkung auf S. 236

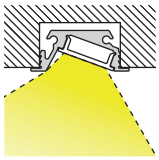



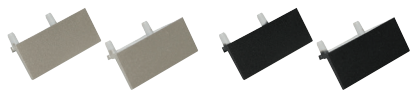

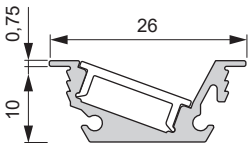

Mec Venice Mini	Länge (mm)	Farbe	Ref.
Leuchtenprofil	2500	Edelstahlfarben	**2000326**
		Schwarz	**2000535**
Abdeckprofil		Opal	**2000320**
		Schwarz	**2000507**
Endkappenset		Edelstahlfarben	**2000327**
		Schwarz	**2000536**
Einbaufedernset			**2000328**

*Länge inkl. Kontaktstellen

Mec Manila Plus R

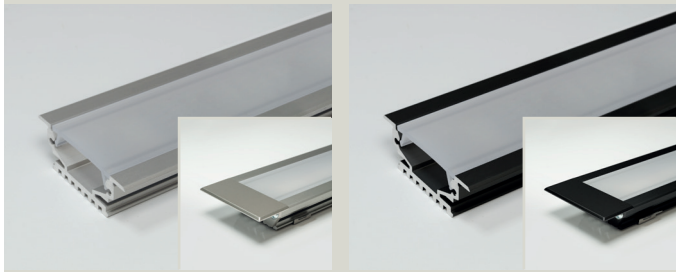

12VDC 24VDC

Produktmerkmale:	Einbauprofil
Material:	Aluminium
Farbe:	Edelstahlfarben / Schwarz
Abmessungen:	2500x38x13.7 mm
Nutmaße:	30x13 mm

Verwendbare LED Bänder und Lichtwirkung auf S. 236



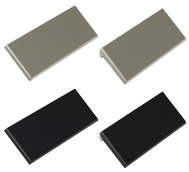

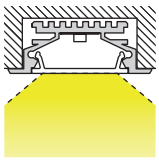

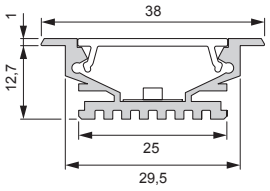

Mec Manila Plus R	Länge (mm)	Farbe	Ref.
Leuchtenprofil	2500	Edelstahlfarben	2000350
		Schwarz	2000539
Abdeckprofil		Opal	2000351
Endkappenset		Edelstahlfarben	2000352
		Schwarz	2000540
Einbaufedernset (8 Stk.)			2000353

Mec Groove



12VDC 24VDC

Produktmerkmale:	Einbauprofil Für 8 mm LED Tudo < 9.6 W mit Flexiadapter Für 8 mm Tudo LED ≥ 9.6 W mit Alu-Einschubprofil
Material:	Kunststoff
Farbe:	Transparent / Opal
Abmessungen:	15.3x10.7 mm
Nutmaße:	13.3x12 mm

Verwendbare LED Bänder und Lichtwirkung auf S. 236

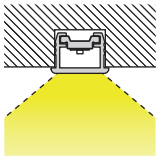

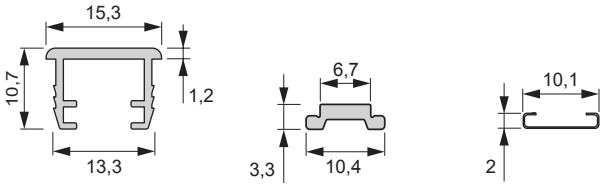

Mec Groove	Länge (mm)	Farbe	Ref.
Leuchtenprofil	2000	Transparent	2000368
	2350	Opal	2000369
Einschubprofil	2500	Aluminium	2000361
Flexiadapter	2350	Grau	2000367

Mec Basic



12VDC 24VDC

Produktmerkmale:	10x2 mm Aluminium blank Als Kühlleiste zu betreiben
Material:	Aluminium
Farbe:	Aluminium
Abmessungen:	2500x10x2 mm

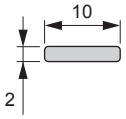

Mec Basic	Länge	Farbe	Ref.
Leuchtenprofil	2500	Aluminium	**2000360**

Mec Porto Mini 1

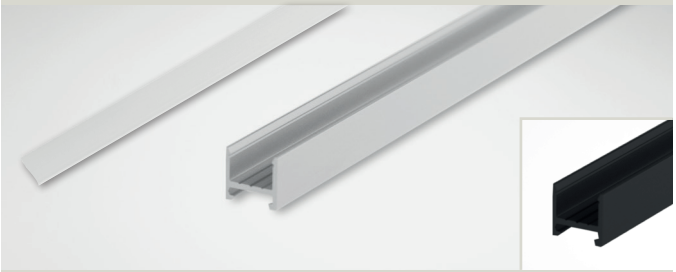

12VDC 24VDC

Produktmerkmale:	Anbauprofil
Material:	Aluminium
Farbe:	Silberfarben / Schwarz
Abmessungen:	3000x12x11 mm

Verwendbare LED Bänder und Lichtwirkung auf S. 236

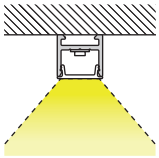





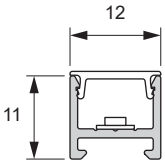

Mec Porto Mini 1	Länge (mm)	Farbe	Ref.
Leuchtenprofil	3000	Silberfarben	**2000817**
		Schwarz	**2000818**
Abdeckprofil		Opal	**2000819**
Endkappenset		Silberfarben	**2000820**
		Schwarz	**2000821**
Befestigungsset			**2000822**

Mec Porto 1





12VDC 24VDC

Produktmerkmale:	Anbauprofil
Material:	Aluminium EV1
Farbe:	Silberfarben
Abmessungen:	3000x16x11 mm

Verwendbare LED Bänder und Lichtwirkung auf S. 236

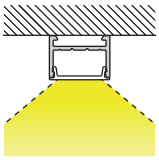

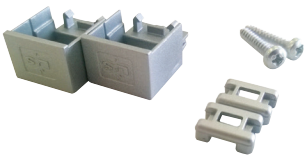



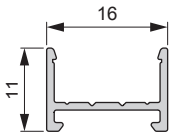

Mec Porto 1	Länge (mm)	Farbe	Ref.
Leuchtenprofil	3000	Silberfarben	**2000307**
Abdeckprofil		Opal	**2000312**
Endkappenset		Silberfarben	**2000314**
Befestigungsset			**2000349**

Mec Bali

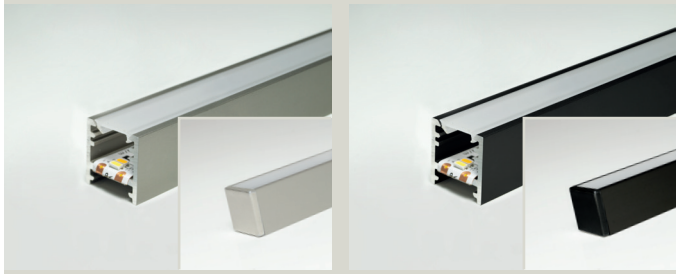

12VDC 24VDC

Produktmerkmale:	Anbauprofil
Material:	Aluminium EV1
Farbe:	Silberfarben / Schwarz
Abmessungen:	2500x15x14.4 mm

Verwendbare LED Bänder und Lichtwirkung auf S. 236

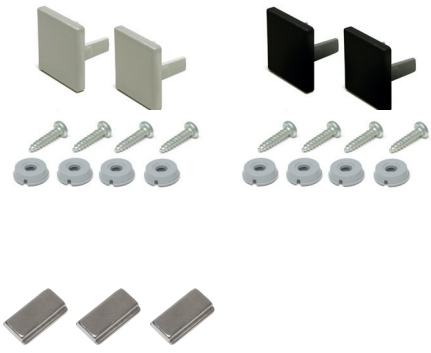

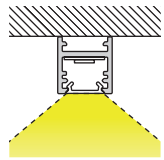

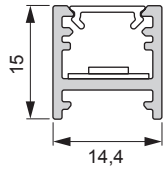

Mec Bali	Länge (mm)	Farbe	Ref.
Leuchtenprofil	2500	Silberfarben	2000329
		Schwarz	2000520
Abdeckprofil		Opal	2000324
Endkappen-/Befestigungsset		Silberfarben	2000330
		Schwarz	2000521
Befestigungsset magnetisch			2000331

Mec Quattro Mini



12VDC 24VDC

Produktmerkmale:	Aufbauprofil inkl. opaler Abdeckung
Material:	Aluminium EV1
Farbe:	Silberfarben / Schwarz
Abmessungen:	2500x16x16 mm

Verwendbare LED Bänder und Lichtwirkung auf S. 236

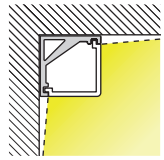

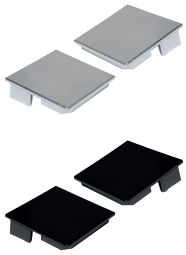

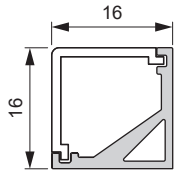

Mec Quattro Mini	Länge (mm)	Farbe	Ref.
Leuchtenprofil	2500	Silberfarben	2000343
		Schwarz	2000537
Endkappenset		Chrom	2000344
		Schwarz	2000538

Mec Basel

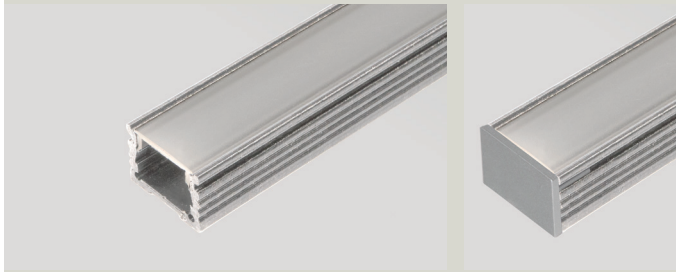

12VDC 24VDC

Produktmerkmale:	Aufbauprofil inkl. opaler Abdeckung
Material:	Aluminium EV1
Farbe:	Silberfarben
Abmessungen:	2500x18x13 mm

Verwendbare LED Bänder und Lichtwirkung auf S. 236

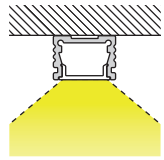

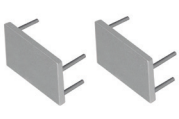



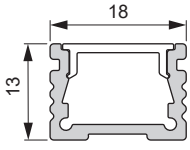

Mec Basel	Länge (mm)	Farbe	Ref.
Leuchtenprofil	2500	Silberfarben	942800552
Endkappenset			600900081
Anbaufedernset			753000003

Mec WTU

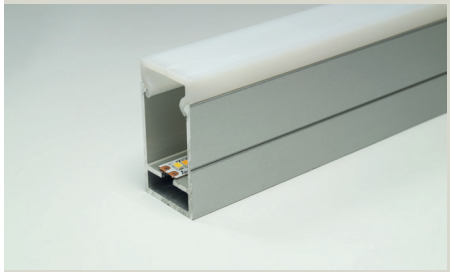



12VDC 24VDC

Produktmerkmale:	Anbauprofil inkl. opaler Abdeckung
Material:	Aluminium EV1
Farbe:	Silberfarben
Abmessungen:	2500x16x30 mm

Verwendbare LED Bänder und Lichtwirkung auf S. 236

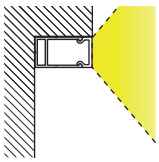

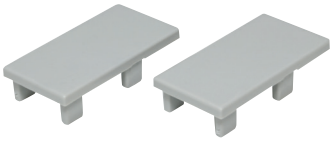

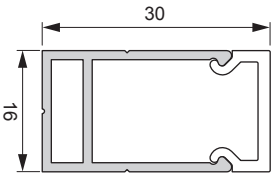

Mec WTU	Länge (mm)	Farbe	Ref.
Leuchtenprofil	2500	Silberfarben	2000332
Endkappenset			2000333

Mec Ice

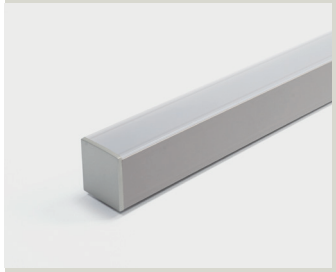



12VDC 24VDC

Produktmerkmale:	Anbauprofil Inkl. Abdeckprofil
Material:	Aluminium
Farbe:	Edelstahlfarben / Schwarz
Abmessungen:	2500x25.5x25.3 mm

Verwendbare LED Bänder und Lichtwirkung auf S. 236

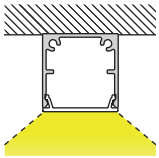

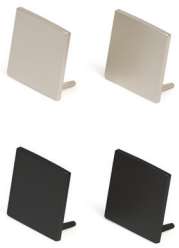

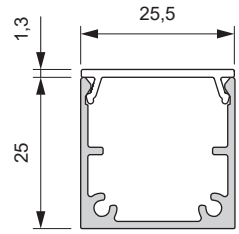

Mec Ice	Länge (mm)	Farbe	Ref.
Leuchtenprofil	2500	Edelstahlfarben	2000952
		Schwarz	2000953
Endkappenset		Edelstahlfarben	2000954
		Schwarz	2000955

Mec Quattro

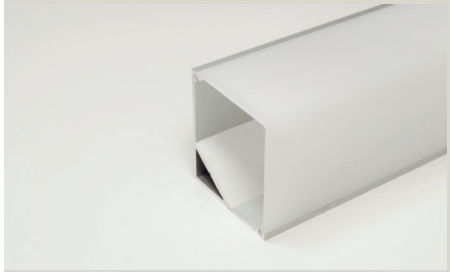



12VDC 24VDC

Produktmerkmale:	Aufbauprofil inkl. opaler Abdeckung
Material:	Aluminium EV1
Farbe:	Silberfarben
Abmessungen:	2500x35x32 mm

Verwendbare LED Bänder und Lichtwirkung auf S. 236

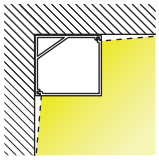

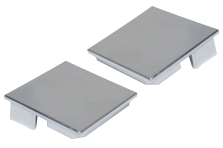

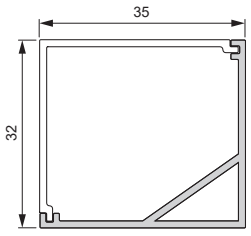

Mec Quattro	Länge (mm)	Farbe	Ref.
Leuchtenprofil	2500	Silberfarben	2000345
Endkappenset		Chrom	2000346

Mec Porto Mini 6

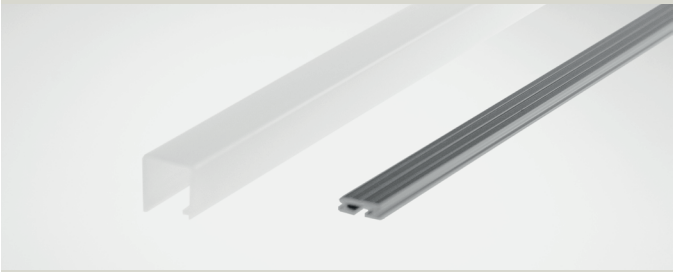

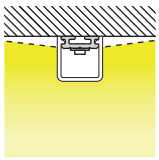

12VDC 24VDC

Produktmerkmale:	Anbauprofil Endkappenset mit 2x Klebeband und Zugentlastung
Material:	Kunststoff
Farbe:	Silberfarben
Abmessungen:	3000 / 12 / 4 / Ø mm

Verwendbare LED Bänder und Lichtwirkung auf S. 236



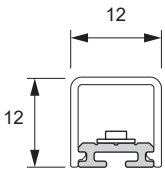

Mec Porto Mini 6	Länge (mm)	Farbe	Ref.
Leuchtenprofil	3000	Silberfarben	**2000826**
Abdeckprofil		Opal	**2000827**
Endkappenset / Klebeband			**2000828**

Mec Vedua



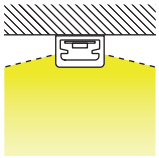

12VDC 24VDC

Produktmerkmale:	Anbauprofil Befestigung mit doppelseitigem Klebeband
Material:	Kunststoff
Farbe:	Opal
Abmessungen:	2500x12.8x8.3 mm

Verwendbare LED Bänder und Lichtwirkung auf S. 236

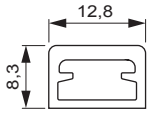

Mec Vedua	Länge	Farbe	Ref.
Leuchtenprofil	2500	Opal	**2000363**
	1800	Transparent	**2000364**

Mec Derby II





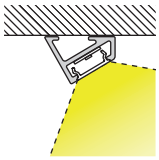

12VDC 24VDC

Produktmerkmale:	Anbauprofil
Material:	Aluminium
Farbe:	Schwarz
Abmessungen:	2500x19x12.8 mm

Verwendbare LED Bänder und Lichtwirkung auf S. 236



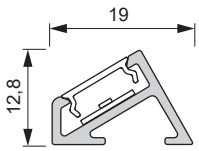

Mec Derby II	Länge (mm)	Farbe	Ref.
Leuchtenprofil	2500	Schwarz	**2000533**
		Edelstahl	**2000967**
Abdeckprofil		Opal	**2000324**
Endkappenset		Schwarz	**2000534**
		Edelstahl	**2000968**
Befestigungsset magnetisch (3er Set)			**2000541**

Mec Porto 3



12VDC 24VDC

Produktmerkmale:	Aufbauprofil
Material:	Aluminium EV1
Farbe:	Silberfarben
Abmessungen:	3000x23x15 mm

Verwendbare LED Bänder und Lichtwirkung auf S. 236

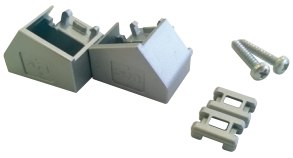

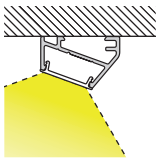



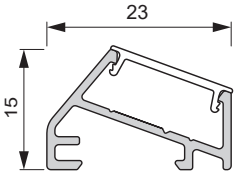

Mec Porto 3	Länge (mm)	Farbe	Ref.
Leuchtenprofil	3000	Silberfarben	**2000309**
Abdeckprofil		Opal	**2000312**
Endkappenset		Silberfarben	**2000315**
Befestigungsset			**2000349**

Mec Porto 5





12VDC 24VDC

Produktmerkmale:	Aufbauprofil
Material:	Aluminium EV1
Farbe:	Silberfarben
Abmessungen:	3000x18 x18 mm

Verwendbare LED Bänder und Lichtwirkung auf S. 236

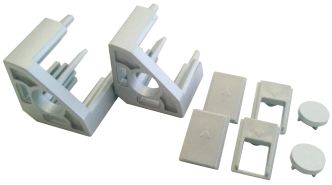

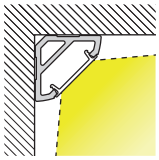

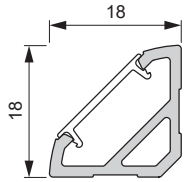

Mec Porto 5	Länge (mm)	Farbe	Ref.
Leuchtenprofil	3000	Silberfarben	**2000311**
Abdeckprofil		Opal	**2000312**
Endkappenset			**2000316**

Mec Kel





12VDC 24VDC

Produktmerkmale:	Anbauprofil Inkl. Abdeckung
Material:	Aluminium
Farbe:	Silberfarben
Abmessungen:	2500x35x16 mm

Verwendbare LED Bänder und Lichtwirkung auf S. 236

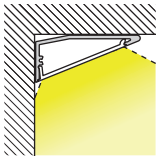



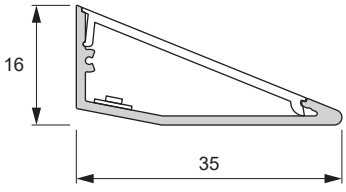

Mec Kel	Länge (mm)	Farbe	Ref.
Leuchtenprofil	2500	Silberfarben	**2000939**
Endkappenset			**2000940**

Mec Lagos I

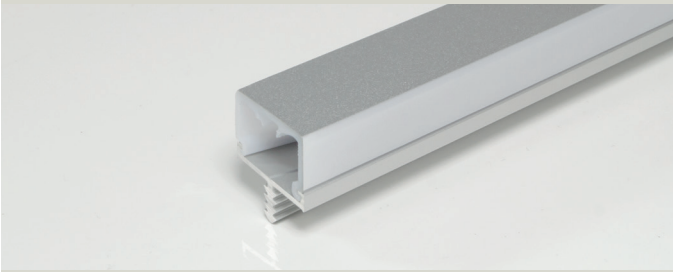

12VDC 24VDC

Produktmerkmale:	Stirnkantenprofil für Korpusabschluss Zum Einnuten in 19 mm Seiten Abdeckung Opal mit Folie stirnseitig
Material:	Aluminium
Farbe:	Silberfarben
Abmessungen:	3000x19.4x22.6 mm
Nutmaße:	3.5x8.5 mm

Verwendbare LED Bänder und Lichtwirkung auf S. 236

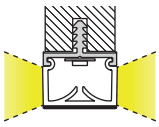

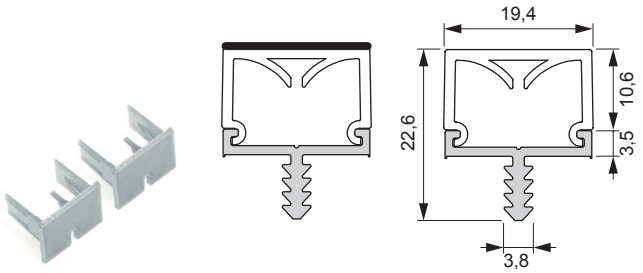

Mec Lagos I	Länge (mm)	Farbe	Ref.
Leuchtenprofil	3000	Silberfarben	**2000476**
Endkappenset			**2000705**

Mec Lagos II

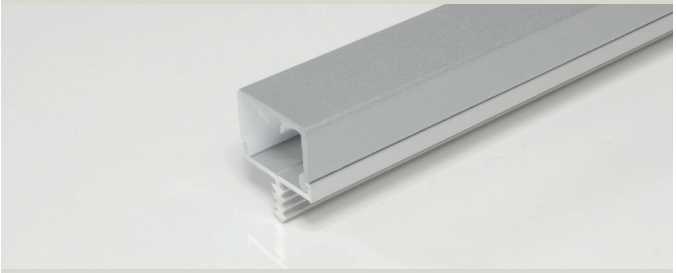

12VDC 24VDC

Produktmerkmale:	Stirnkantenprofil für Korpusabschluss Zum Einnuten in 19 mm Seiten Abdeckung Opal mit Folie seitlich und stirnseitig
Material:	Aluminium
Farbe:	Silberfarben
Abmessungen:	3000x19.4x22.6 mm
Nutmaße:	3.5x8.5 mm

Verwendbare LED Bänder und Lichtwirkung auf S. 236

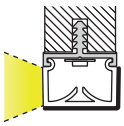

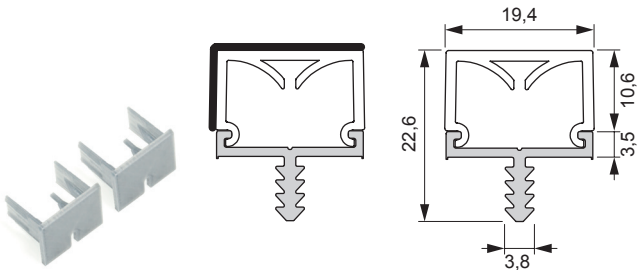

Mec Lagos II	Länge (mm)	Farbe	Ref.
Leuchtenprofil	3000	Silberfarben	**2000475**
Endkappenset			**2000705**

Mec Lagos III

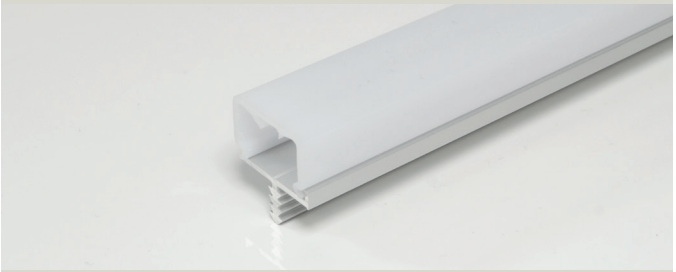

12VDC 24VDC

Produktmerkmale:	Stirnkantenprofil für Korpusabschluss Zum Einnuten in 19 mm Seiten Abdeckung Opal ohne Folie
Material:	Aluminium
Farbe:	Silberfarben
Abmessungen:	3000x19.4x22.6 mm
Nutmaße:	3.5x8.5 mm

Verwendbare LED Bänder und Lichtwirkung auf S. 236

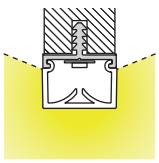

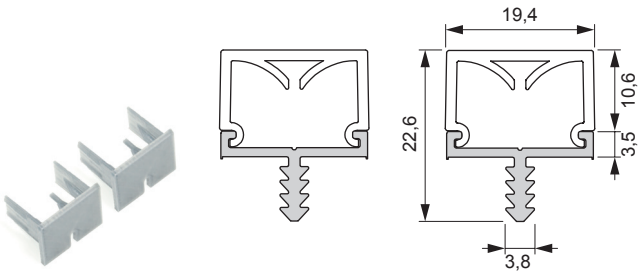

Mec Lagos III	Länge (mm)	Farbe	Ref.
Leuchtenprofil	3000	Silberfarben	**2000477**
Endkappenset			**2000705**

Mec Glass



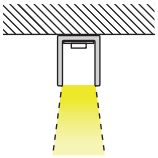

12VDC 24VDC

Produktmerkmale:	Anbauprofil Glaskantenprofil Für 8 mm Glasböden Materialstärke: 1.5 mm
Material:	Aluminium EV1
Farbe:	Silberfarben
Abmessungen:	2500x13x11 mm

Verwendbare LED Bänder und Lichtwirkung auf S. 236

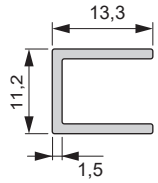

Mec Glass	Länge (mm)	Farbe	Ref.
Leuchtenprofil	2500	Silberfarben	**2000359**

Mec Fly

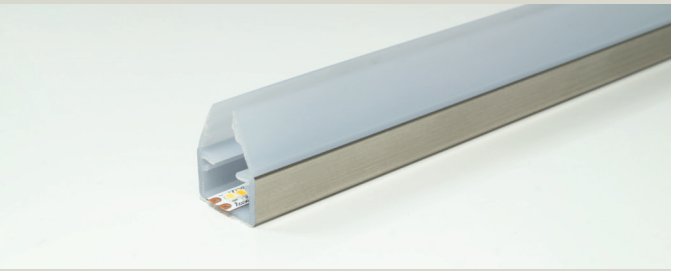

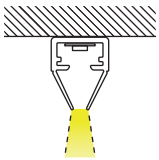

12VDC 24VDC

Produktmerkmale:	Anbauprofil Glaskantenprofil Für 6-8 mm Glasböden Abzug Glasbodentiefe: 10 mm
Material:	Kunststoff
Farbe:	Edelstahlfarben/Opal
Abmessungen:	2050x15.2x19.2 mm

Verwendbare LED Bänder und Lichtwirkung auf S. 236

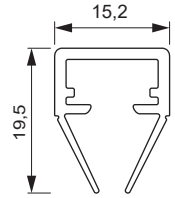

Mec Fly	Länge (mm)	Farbe	Ref.
Leuchtenprofil	2050	Edelstahlfarben/Opal	**2000362**

Mec Venice A





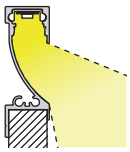



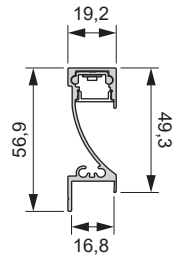

12VDC 24VDC

Produktmerkmale:	Aufsatzprofil für 16 mm Nischenverkleidungen Gesamtbreite inkl. Endkappen: 2700 mm Bohrungen für Kabelausgang Inklusive Abdeckprofil und Adapterprofil
Material:	Aluminium
Farbe:	Edelstahlfarben / Schwarz
Abmessungen:	2700x19.2x56.9 mm (inkl. Endkappen)

Verwendbare LED Bänder und Lichtwirkung auf S. 236

Mec Venice A	Länge (mm)	Farbe	Ref.
Aufsatzprofil	2696	Edelstahlfarben	**2000883**
		Schwarz	**2000884**
Endkappenset		Edelstahlfarben	**2000885**
		Schwarz	**2000886**

Mec Rack

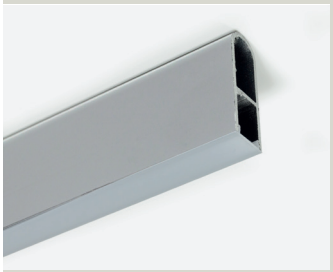

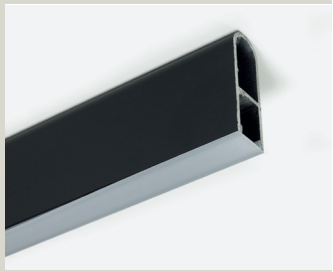

12VDC 24VDC

Produktmerkmale:	Anbauprofil Montage seitlich am Korpus oder durch den Oberboden
Zuschnittlänge:	Lichte Korpusbreite -35 mm
Material:	Aluminium
Farbe:	Silberfarben / Schwarz
Abmessungen:	3000x12x35.5 mm

Verwendbare LED Bänder und Lichtwirkung auf S. 236



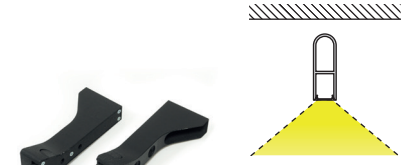













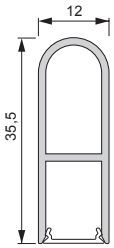

Mec Rack	Länge (mm)	Farbe	Ref.
Leuchtenprofil	3000	Silberfarben	**2000509**
		Schwarz	**2000511**
Abdeckprofil		Opal	**2000513**
Wandlagerset 2-teilig ohne Anschlusskabel		Silberfarben	**2000510**
		Schwarz	**2000512**
Wandlagerset mit Anschlusskabel ohne Bewegungssensor		Silberfarben	**2000837**
		Schwarz	**2000838**
Wandlagerset mit Anschlusskabel mit Bewegungssensor		Silberfarben	**2000839**
		Schwarz	**2000840**
Mittellager		Silberfarben	**2000841**
		Schwarz	**2000842**

Mec Octopus





12VDC 24VDC

Produktmerkmale:	Zur Verwendung als Sockelbeleuchtung Geeignet für 4x10 mm Octopus-Bänder Zum Kleben mit horizontaler Lichtabstrahlung oder zum Clipsen mit Lichtabstrahlung nach unten
Material:	Kunststoff
Farbe:	Grau
Abmessungen:	2200x20x6.6 mm 150x21.7x15 mm / 2200x21.7x15 mm

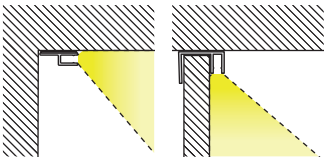

Zum Kleben:

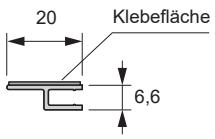

Zum Clipsen für Sockel 13-14 mm:

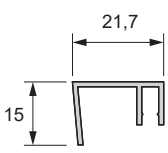

Mec Octopus	Länge (mm)	Ref.
zum Kleben	2200	**2000794**
zum Clipsen (Set mit 15 Stk.)	150	**2000793**
zum Clipsen	2200	**2000871**

Linear.



LINEARLEUCHTEN



68
MALINDI

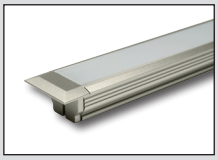

70
MANILA IV



72
MINI NOOR 2

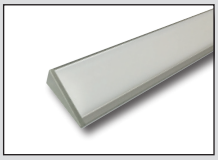

74
KEL

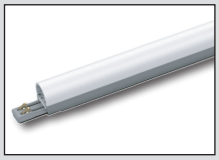

76
MINI TUBULAR IC 2

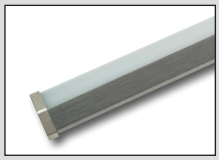

78
NUBIO

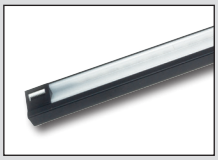

80
KITON EDC

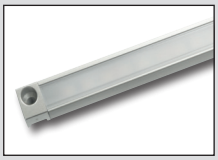

82
DERBY II

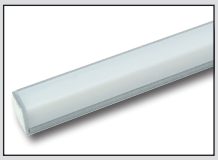

84
QUATTRO PLUS

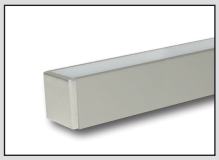

86
BALI

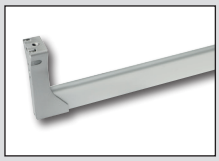

88
MEC RACK

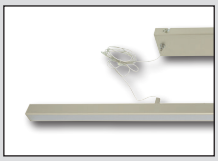

90
PENDELLEUCHTE ICE



92
SNITE LED

Malindi Emotion



- Elegantes LED Einbauleuchtenprofil mit geringer Aufbauhöhe
- Diffuse Lichtquelle ohne Lichtpunkte
- Einsetzbar im Oberschrank ohne Bearbeitung des Einlegebodens
- Kratzfeste Oberfläche
- Dimmbar mit stufenlos regelbarer Farbtemperatur durch Emotion Technologie
- Mit Endkappen und Metallklammern zur Montage

Malindi Emotion	12V LED
Leistung:	15.5 W/m
Lichtstrom:	1170-1440 lm/m
Lichtausbeute:	75-93 lm/W
Anzahl LEDs:	120+120
Material:	Aluminium
Schutzart:	IP20
Zuleitung:	2000 mm
Energieeffizienzklasse:	G
Startfarbe:	Warmweiß (mit Emotion Adapterleitung: Kaltweiß)



Beleuchtungsdiagramm

CRI >80 L= 1167 mm **2700-6500 K**

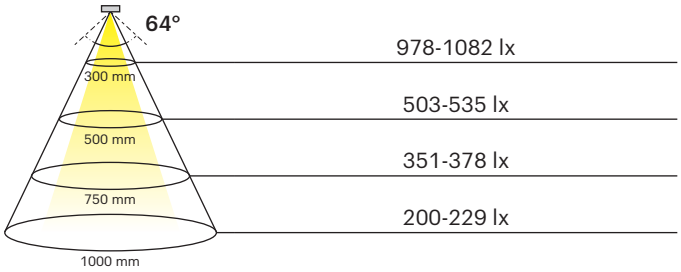

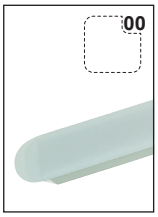

Malindi Emotion	Lichtfarbe	Länge (mm)	Leistung (W)	Farbe	Ref.
Malindi Emotion	Emotion	367	5.0	Opal	**2000088**
		467	6.6		**2000089**
		567	8.1		**2000090**
		867	12.8		**2000091**
		1167	17.4		**2000092**
		Sonderlänge			**a. Anfrage**
Emotion Adapterleitung 12 V					**2000436**

Abmessungen

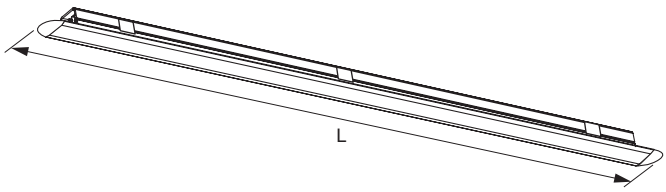

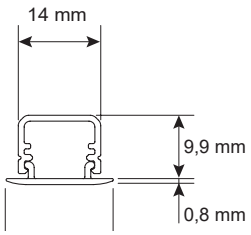

Montage

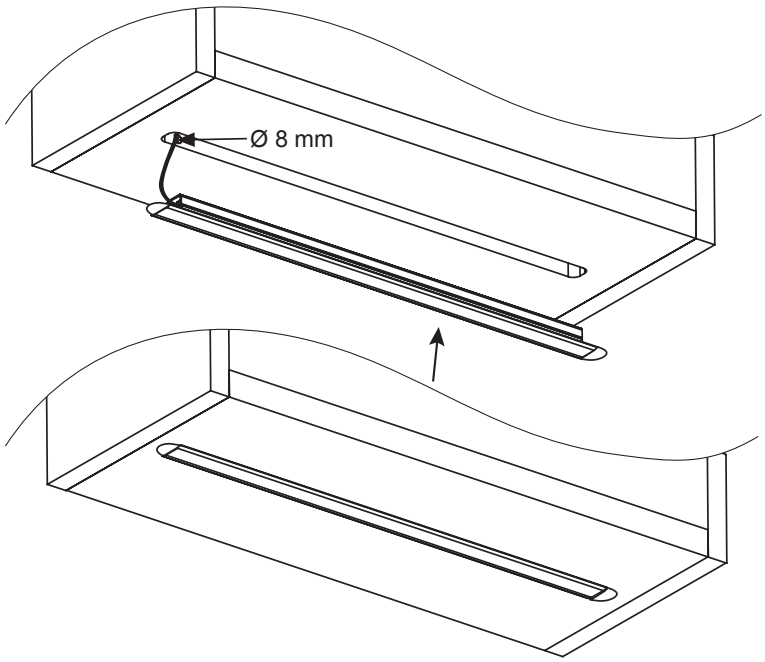

Emotion Steuerungssysteme



siehe Kapitel „Steuerungen“ ab Seite 166

Manila IV Emotion



- Elegantes LED-Einbauprofil mit geringer Einbautiefe
- Diffuse Lichtquelle ohne Lichtpunkte
- Dimmbar mit stufenlos regelbarer Farbtemperatur durch Emotion Technologie
- Mit Endkappen und Metallklammern zur Montage

Manila IV Emotion	12V LED
Leistung:	15.5 W/m
Lichtstrom:	1170-1440 lm/m
Lichtausbeute:	75-93 lm/W
Anzahl LEDs:	120+120
Material:	Aluminium
Schutzart:	IP20
Zuleitung:	2000 mm
Energieeffizienzklasse:	F
Startfarbe:	Warmweiß (mit Emotion Adapterleitung: Kaltweiß)

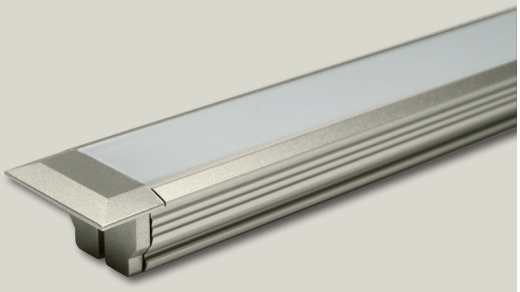

Beleuchtungsdiagramm

CRI >80 L= 967 mm **2700-6500 K**

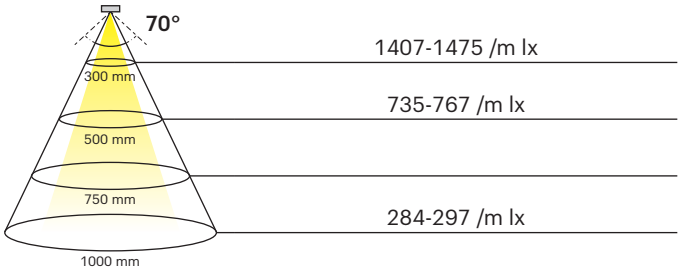

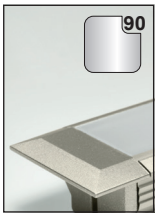

Manila IV Emotion	Lichtfarbe	Länge (mm)	Leistung (W)	Farbe	Ref.
Manila IV Emotion	Emotion	367	5.04	Edelstahlfarben	**2000093**
		467	6.56		**2000094**
		567	8.14		**2000095**
		767	11.24		**2000096**
		867	12.97		**2000097**
		967	14.34		**2000098**
		1167	17.44		**2000099**
		Sonderlänge			**a. Anfrage**
Emotion Adapterleitung 12 V					**2000436**

Abmessungen

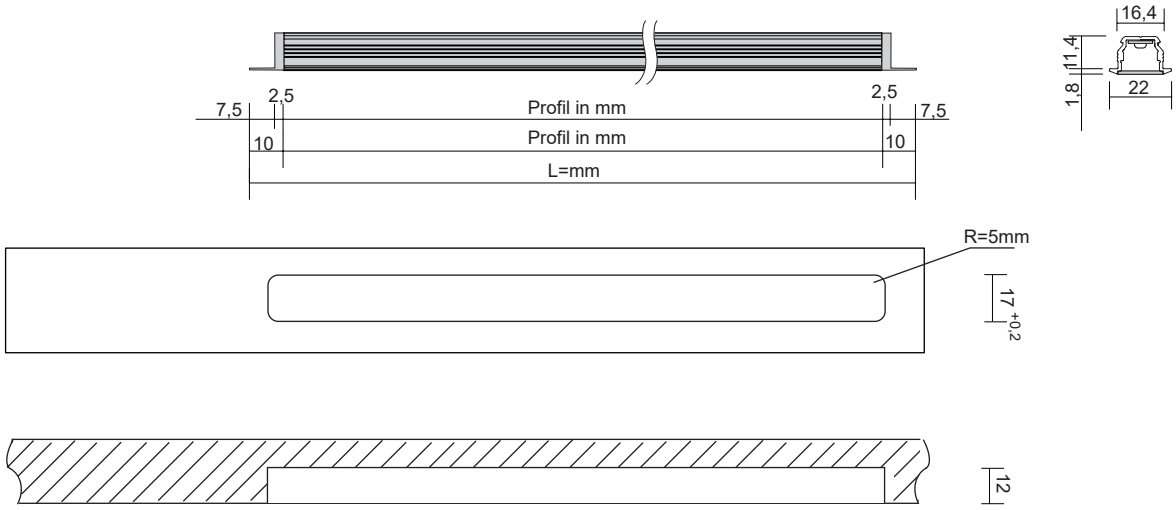

Montage

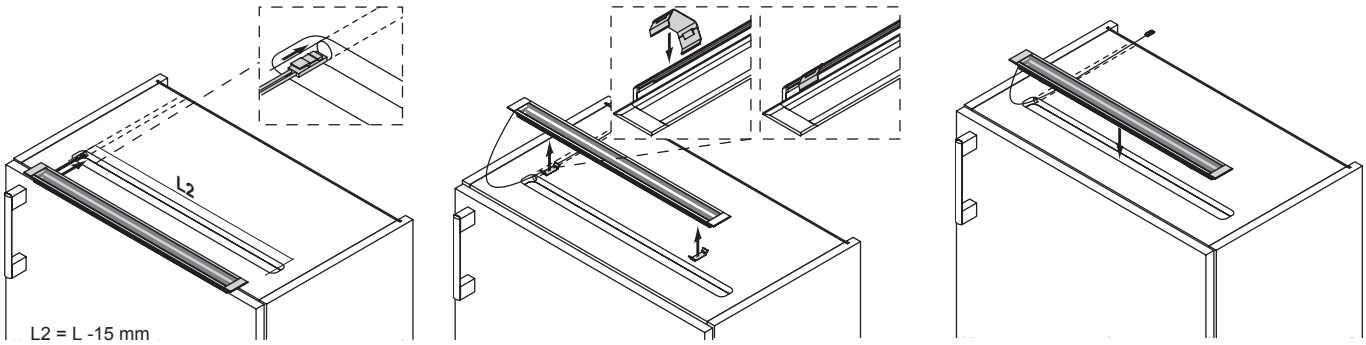

Emotion Steuerungssysteme



siehe Kapitel „Steuerungen“ ab Seite 166

Mini Noor 2



- Unauffällig und vielseitig
- Einbaumontage mit Halteklammern
- Gleichmäßige Lichtstreuung
- Perfekt für Regal- oder Schrankinnenbeleuchtung
- Lichtfarbe Warmweiß oder Neutralweiß (Adapterkabel im Lieferumfang)

Mini Noor 2	24V LED
Leistung:	9.6 W/m
Lichtstrom:	1296 lm
Lichtausbeute:	135 lm/W
Anzahl LEDs:	184+184 /m
Material:	Aluminum
Schutzart:	IP20
Zuleitung:	3000 mm
Energieeffizienzklasse:	E
Startfarbe:	Warmweiß (mit Emotion Adapterleitung: Kaltweiß)

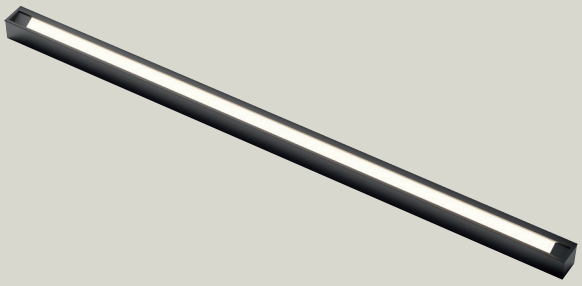

Beleuchtungsdiagramm

CRI >80 L= 1000 mm **2700-6500 K**

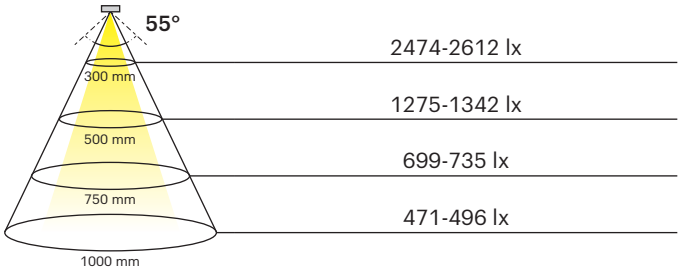



Mini Noor 2 HE	Kabelausgang	Lichtfarbe	Länge (mm)	Leistung (W/m)	Ref.
Mini Noor 2 HE	Rechts	Emotion	413	9.6	**590600015**
			563		**590600016**
			863		**590600017**
			1163		**590600018**
			Sonderlänge		**a. Anfrage**
Emotion Adapterleitung 24 V					**2000437**

Abmessungen

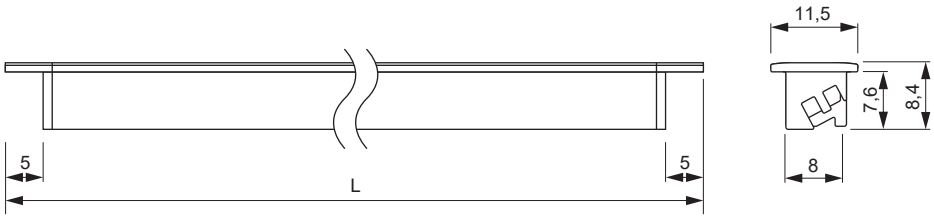

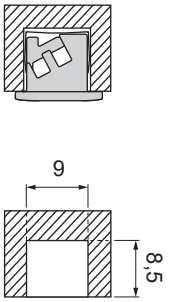

Montage

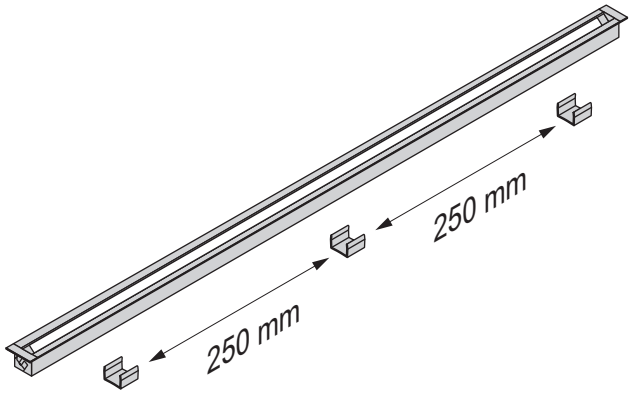

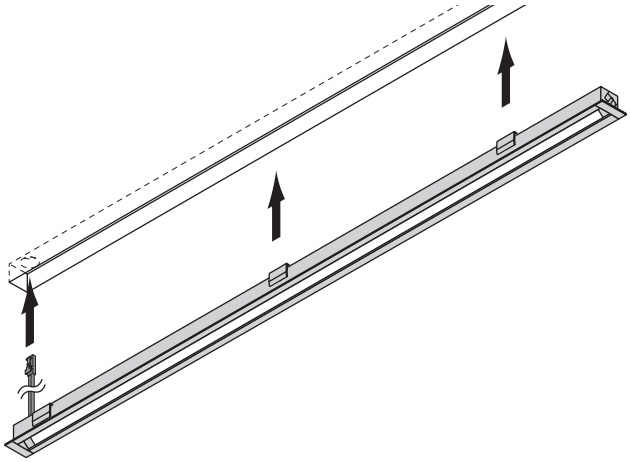

Emotion Steuerungssysteme



siehe Kapitel „Steuerungen“ ab Seite 166

KEL



- Anbauleuchte mit opaler Abdeckung
- Hochwertiges Aluminiumprofil
- Schlankes keilförmiges Design, nur 16 mm Aufbauhöhe
- Schraubbefestigung oder Klebebefestigung (Klebeband nicht enthalten)
- Dimmbar mit stufenlos regelbarer Farbtemperatur durch Emotion Technologie

KEL	12V LED
Leistung:	12 W/m
Lichtstrom:	1020-1140 lm/m
Lichtausbeute:	85-95 lm/W
Anzahl LEDs:	120+120
Material:	Aluminium
Schutzart:	IP20
Zuleitung:	2000 mm
Energieeffizienzklasse:	G
Startfarbe:	Warmweiß (mit Emotion Adapterleitung: Kaltweiß)

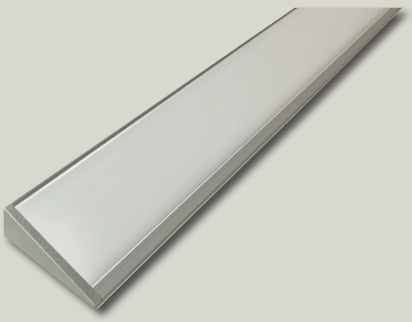

Beleuchtungsdiagramm

CRI 90 L= 1000 mm 2700-6500 K

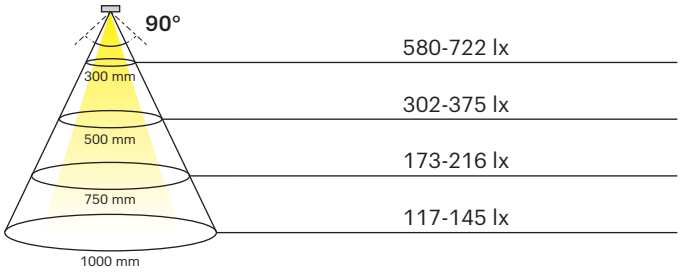

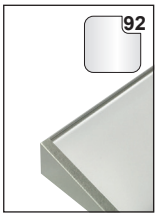

KEL	Lichtfarbe	Länge (mm)	Leistung (W)	Farbe	Ref.
KEL Anbauleuchte	Emotion	450	5.4	Silberfarben	**2000935**
		600	7.2		**2000936**
		900	10.8		**2000937**
		1200	14.4		**2000938**
		Sonderlänge			**a. Anfrage**
Emotion Adapterleitung 12 V					**2000436**

Abmessungen

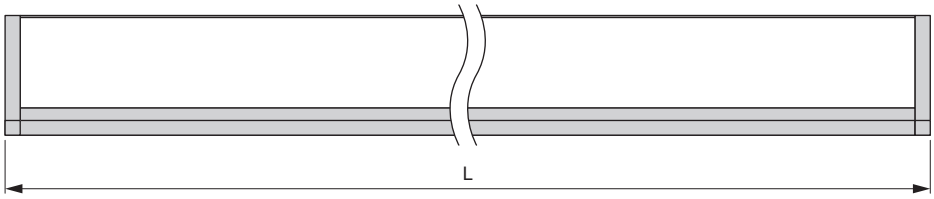

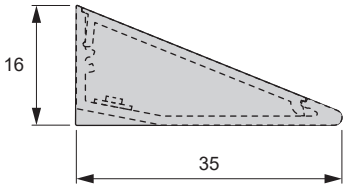

Montage

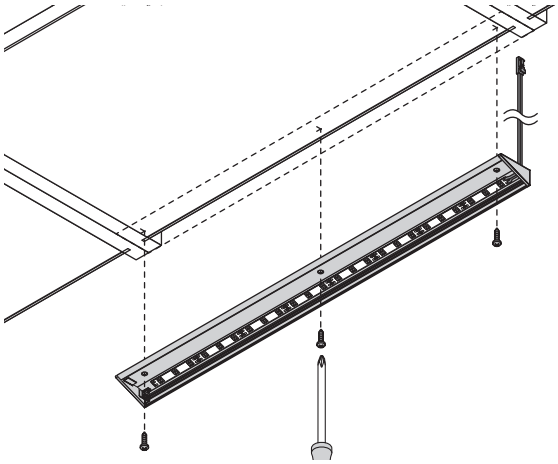

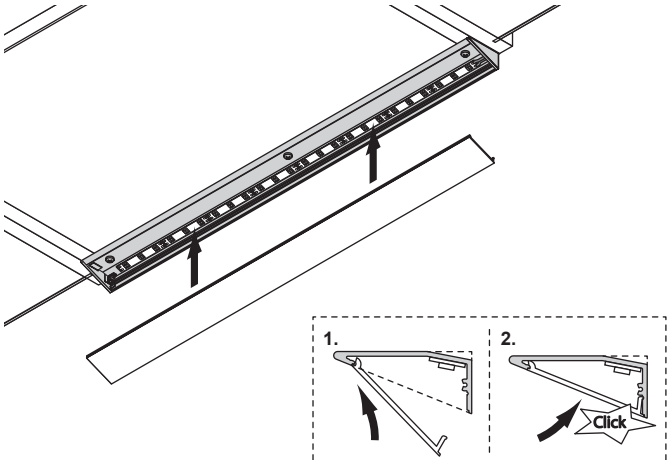

Emotion Steuerungssysteme



siehe Kapitel „Steuerungen“ ab Seite 166

Mini Tubular IC 2



- In 5 Längen von 200 bis 1140 mm erhältlich
- Leuchten können direkt ohne zusätzliches Zubehör verbunden werden.
- Aluminium-Kühlleiste für maximale Wärmeabfuhr
- Magnetisch für schnelle Befestigung
- Holz-Befestigungsmaterial enthalten
- Dimmbar mit stufenlos regelbarer Farbtemperatur durch Emotion Technologie

Mini Tubular IC 2	24V LED
Leistung:	12 W/m
Lichtstrom:	1080 lm/m
Lichtausbeute:	90 lm/W
Material:	Kunststoff
Schutzart:	IP20
Energieeffizienzklasse:	G
Startfarbe:	Warmweiß (mit Emotion Adapterleitung: Kaltweiß)



Beleuchtungsdiagramm

CRI >90 L= 1140 mm **3000-5000 K**

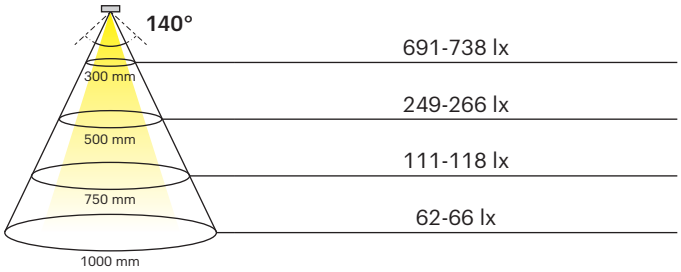

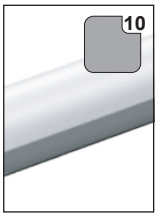

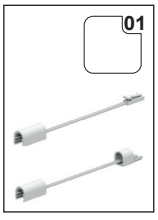

Mini Tubular IC 2	Lichtfarbe	Länge (mm)	Leistung (W)	Farbe	Ref.
Mini Tubular IC 2	Emotion	200	2.4	Grau/Opal	**2000960**
		300	3.6		**2000961**
		570	6.8		**2000962**
		870	10.4		**2000963**
		1140	13.6		**2000964**
Emotion Adapterleitung 24 V					**2000437**

Abmessungen

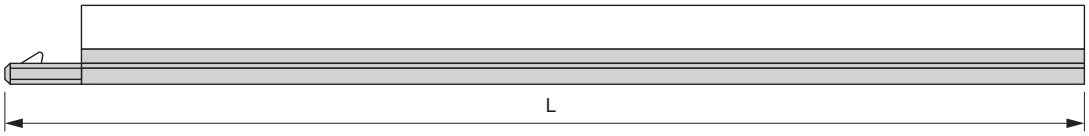

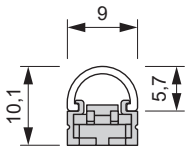

Montage

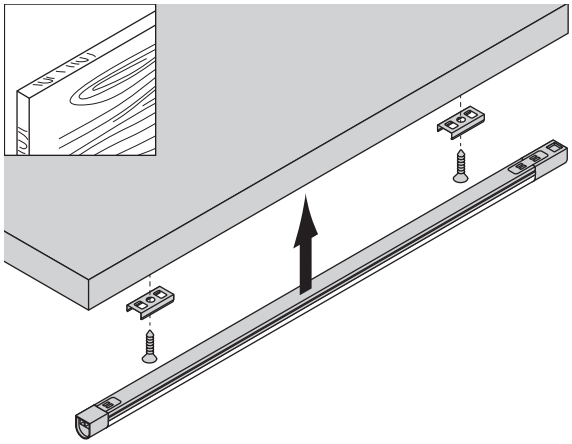

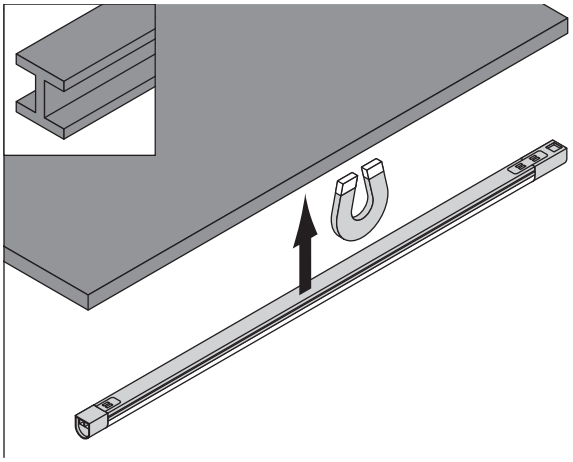

Anschluss

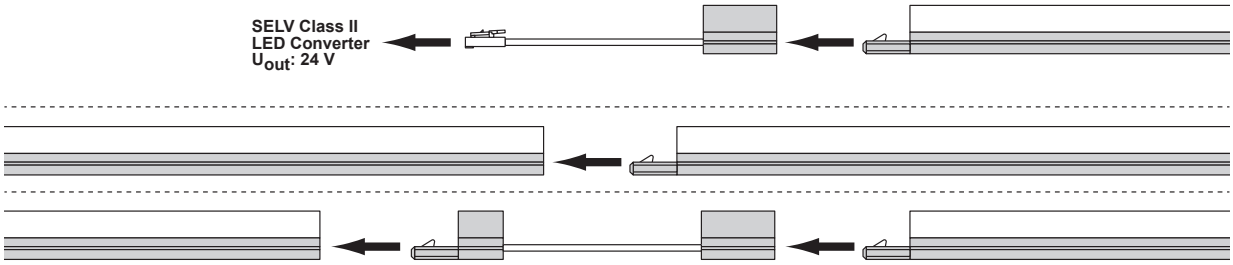

Zubehör





Zubehör	Length	Ref.
Mini Tubular IC 2 Anschlussleitung	100	**2000941**
	2000	**2000942**
Mini Tubular IC 2 Verbindungsleitung	25	**2000943**
	300	**2000944**
	1000	**2000945**

Emotion Steuerungssysteme



siehe Kapitel „Steuerungen“ ab Seite 166

Nubio Emotion



- Verwendbar als Griffleistenbeleuchtung
- Hintergrundbeleuchtung, Sockelbeleuchtung
- Diffuse Lichtquelle ohne Lichtpunkte
- Transluzentes Profil mit farbiger Klebefolie
- Klebebefestigung oder Schraubbefestigung
- Dimmbar mit stufenlos regelbarer Farbtemperatur durch Emotion Technologie

Nubio Emotion	12V LED
Leistung:	7.8 W/m
Lichtstrom:	177-200 lm/m
Lichtausbeute:	75-93 lm/W
Anzahl LEDs:	60+60
Material:	Kunststoff
Schutzart:	IP20
Zuleitung:	2x 2000 mm
Energieeffizienzklasse:	F
Startfarbe:	Warmweiß (mit Emotion Adapterleitung: Kaltweiß)

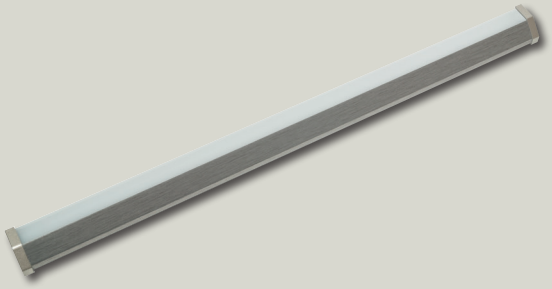

Beleuchtungsdiagramm

CRI >80 L= 2500 mm 2700-6500 K

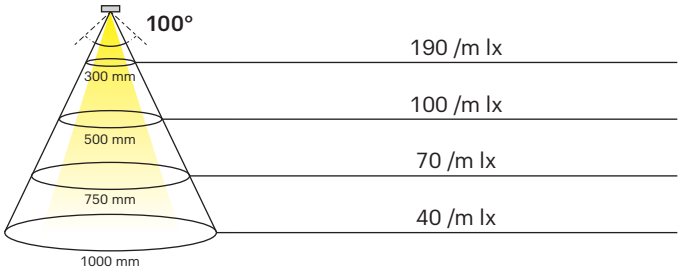

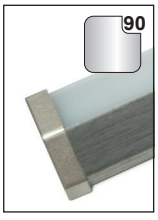

Nubio Emotion	Lichtfarbe	Länge (mm)	Leistung (W)	Farbe	Ref.
Nubio Emotion (inkl. 2 Endkappen und Halteklammern)	Emotion	2500	19.5	Edelstahloptik	**2000107**
		Sonderlänge			**a. Anfrage**
Emotion Adapterleitung 12 V					**2000436**

Abmessungen

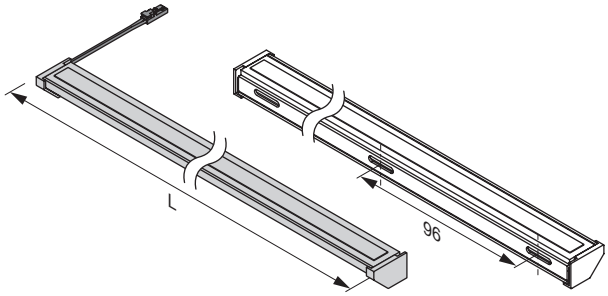

Endkappe

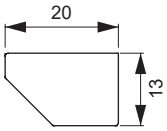

Abzug seitlich:
3mm

Außenecke

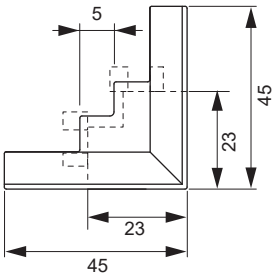

Abzug je Seite:
5,5 mm

Innenecke

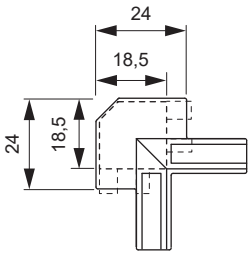

Abzug je Seite:
19 mm

Montage

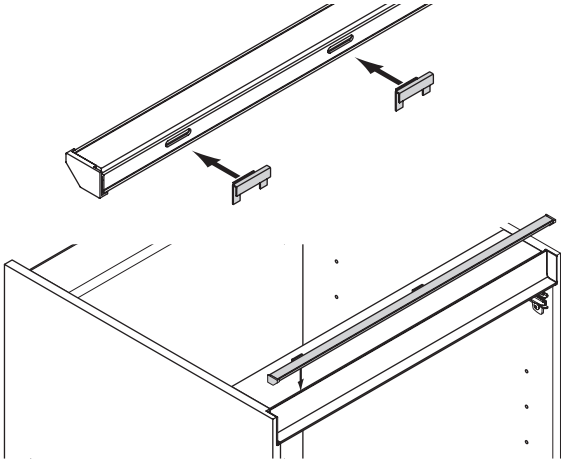

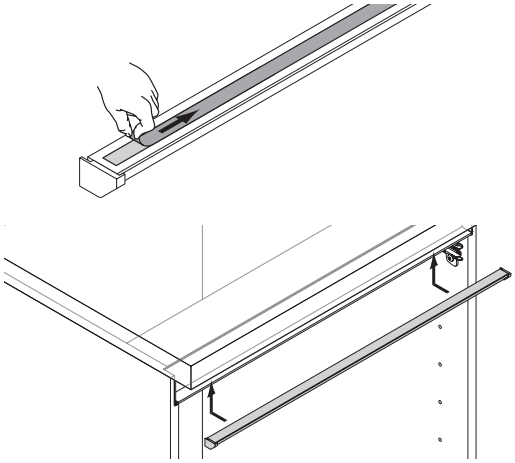

Zubehör

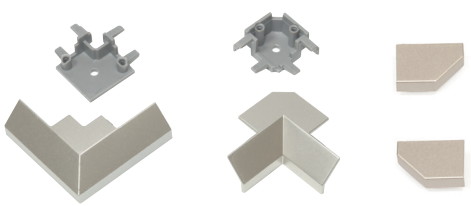

Zubehör	Ref.
Nubio Zubehörbeutel: 2x Endkappe, 1x Innenecke, 1x Außenecke, Verbinder	**2000108**

Emotion Steuerungssysteme



siehe Kapitel „Steuerungen“ ab Seite 166

Kiton EDC



- Anbauleuchte im flachen Aluminiumprofil
- Anbringung in Schränken oder Schubladen
- Integrierter IR-Sensor
- Lichtfarbe umstellbar von warmweiß auf neutralweiß
- Lichtabstrahlung in den geöffneten Schubkasten

Kiton EDC	12V LED
Leistung:	4.6-14.3 W
Lichtstrom:	293 lm (L=561mm)
Lichtausbeute:	45.00 lm/W
Anzahl LEDs:	120+120
Material:	Aluminium
Schutzart:	IP20
Zuleitung:	3000 mm
Energieeffizienzklasse:	F
Startfarbe:	Warmweiß (mit Emotion Adapterleitung: Neutralweiß)

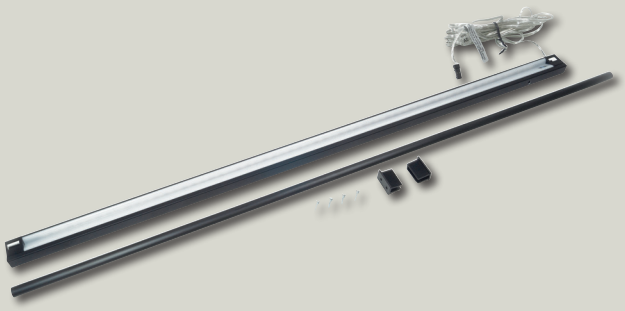

Beleuchtungsdiagramm

CRI >80 L= 561 mm **3000/4000 K**

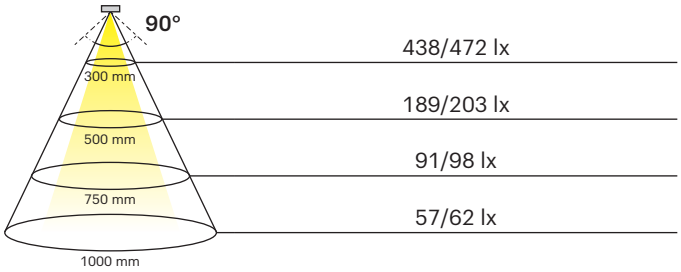



Kiton EDC	Lichtfarbe	Länge (mm)	Leistung (W)	Farbe	Ref.
Leuchte mit einem Sensor	Emotion Dual Color (Warmweiß / Neutralweiß)	261	2.6	Schwarz	**2000489**
		361	3.9		**2000490**
		411	4.6		**2000114**
		461	5.2		**2000115**
		511	5.8		**2000518**
		561	6.5		**2000116**
		761	9.1		**2000491**
		861	10.4		**2000492**
		961	11.7		**2000519**
		1161	14.3		**2000493**
		Sonderlänge			**a. Anfrage**
Emotion Adapterleitung 12 V					**2000436**

Kiton EDC	Lichtfarbe	Länge (mm)	Leistung (W)	Farbe	Ref.
Leuchte mit zwei Sensoren	Emotion Dual Color (Warmweiß / Neutralweiß)	761	9.1	Schwarz	**2000117**
		861	10.4		**2000118**
		1161	14.3		**2000119**
		Sonderlänge			**a. Anfrage**
Emotion Adapterleitung 12 V					**2000436**

Abmessungen

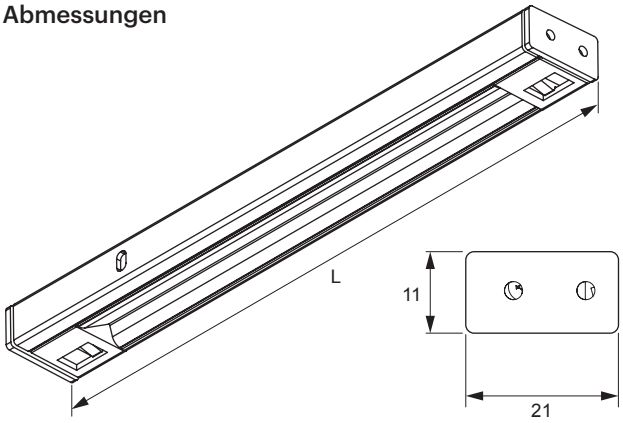

Funktion

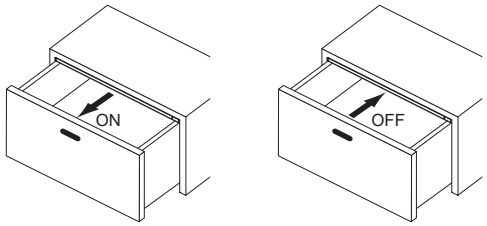

Montage

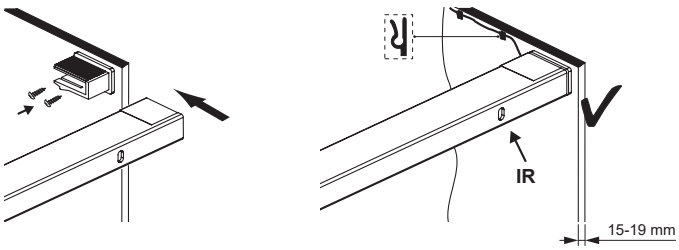

Änderung der Lichtfarbe

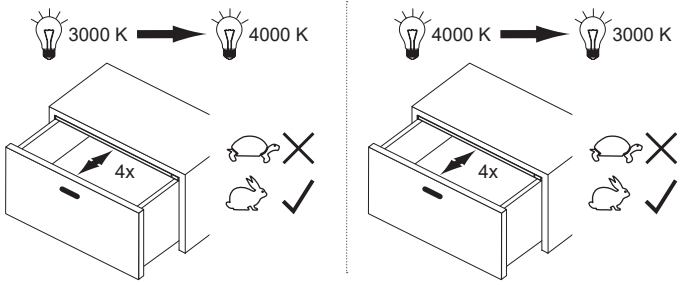

Steuerungssysteme





siehe Kapitel „Steuerungen“ ab Seite 166

Derby II Emotion



- Aufbauleuchte im Aluminiumprofil
- Diffuse Lichtquelle ohne Lichtpunkte
- Dimmbar mit stufenlos regelbarer Farbtemperatur durch Emotion Technologie

Derby II Emotion	12V LED
Leistung:	15.5 W/m
Lichtstrom:	1170-1440 lm
Lichtausbeute:	75-93 lm/W
Anzahl LEDs:	120+120
Material:	Aluminium
Schutzart:	IP20
Zuleitung:	2000 mm
Energieeffizienzklasse:	F
Startfarbe:	Warmweiß (mit Emotion Adapterleitung: Kaltweiß)



Beleuchtungsdiagramm

CRI >80 L= 1070 mm **2700-6500 K**

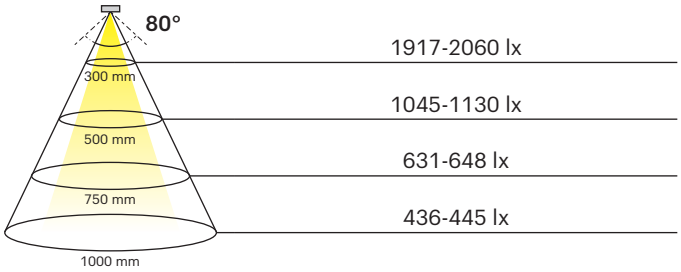

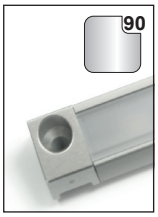

Derby II Emotion	Lichtfarbe	Länge (mm)	Leistung (W)	Ref.
Derby II Emotion	Emotion	470	6.59	**2000138**
		670	9.69	**2000139**
		870	12.79	**2000140**
		1070	15.89	**2000141**
Emotion Adapterleitung 12 V				**2000436**

Abmessungen

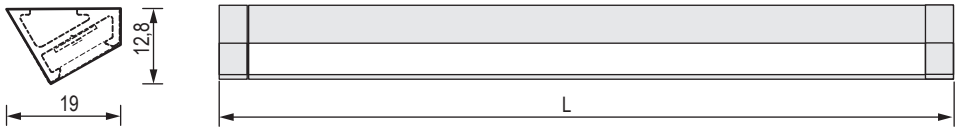

Montage

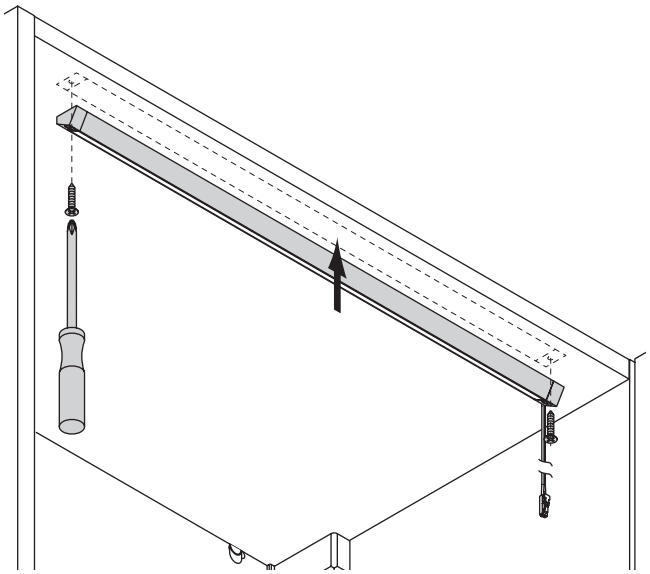

Zubehör



Zubehör	Farbe	Ref.
Derby II Befestigungsset magnetisch	Weiß	**2000541**

Emotion Steuerungssysteme



siehe Kapitel „Steuerungen“ ab Seite 166

Quattro Plus



- Schlanke LED Unterbauleuchte im Aluminiumprofil
- Leuchte individuell zuschneidbar
- LED Band liegt lose bei
- Einfache Montage mit Befestigungsclips
- Dimmbar mit stufenlos regelbarer Farbtemperatur durch Emotion Technologie

Quattro Plus	12V LED
Leistung:	12 W/m
Lichtstrom:	1020-1140 lm/m
Lichtausbeute:	85-95 lm/W
Anzahl LEDs:	120+120
Material:	Aluminium/Kunststoff
Schutzart:	IP20
Zuleitung:	2x2000 mm
Energieeffizienzklasse:	G
Startfarbe:	Warmweiß (mit Emotion Adapterleitung: Kaltweiß)

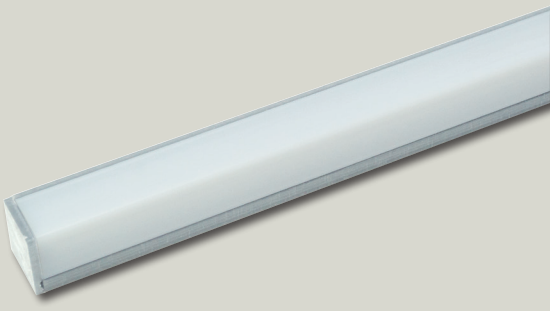

Beleuchtungsdiagramm

CRI 90 L= 1000 mm 2700-6500K

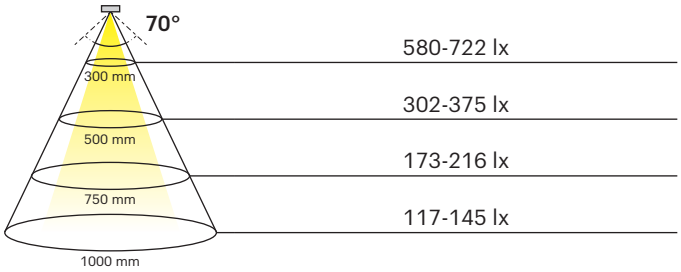

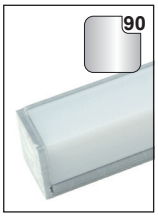



Quattro Plus	Lichtfarbe	Länge (mm)	Leistung (W)	Farbe	Ref.
Quattro Plus	Emotion	2600	31.2	Edelstahlfarben	**2000782**
				Schwarz	**2000783**
		1500	18.0	Edelstahlfarben	**2000784**
				Schwarz	**2000785**
Emotion Adapterleitung 12 V					**2000436**

Abmessungen

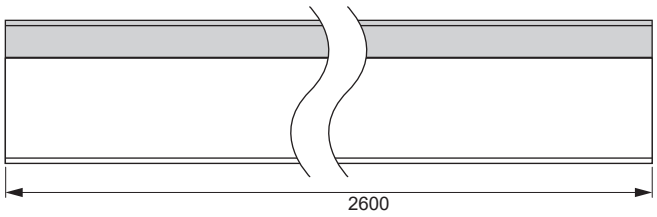

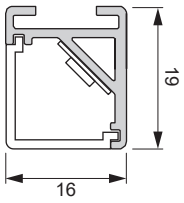

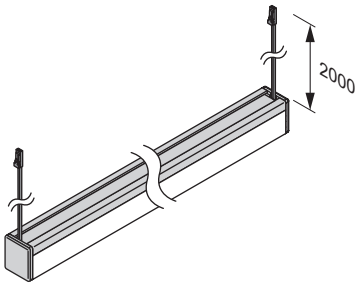

Montage

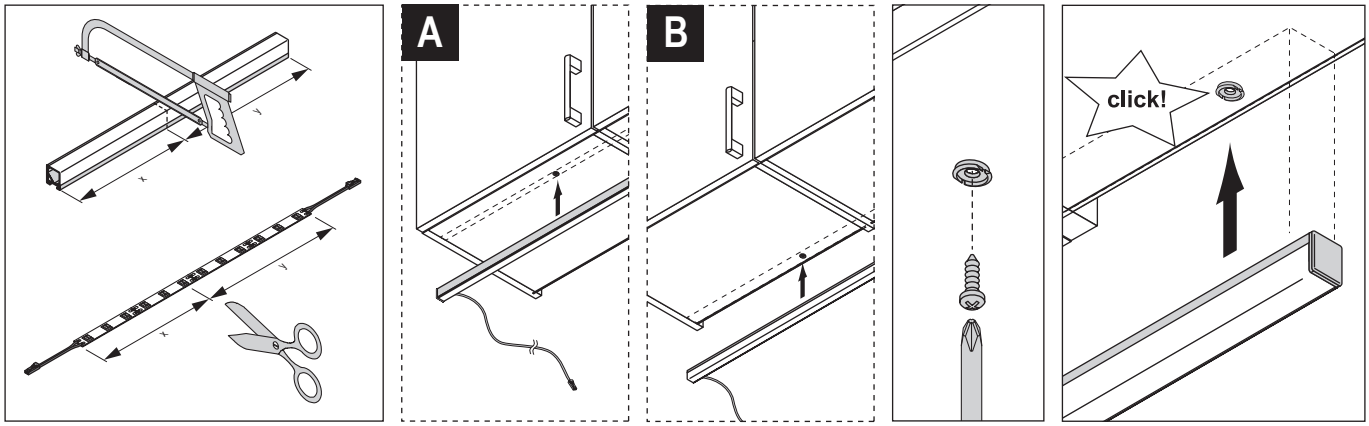

Emotion Steuerungssysteme



siehe Kapitel „Steuerungen“ ab Seite 166

Bali Emotion



- Schlanke LED Anbauleuchte im Aluminiumprofil
- Einfache Montage mit Befestigungsclips
- Dimmbar mit stufenlos regelbarer Farbtemperatur durch Emotion Technologie

Bali Emotion	12V LED
Leistung:	15.5 W/m
Lichtstrom:	1333-1440 lm/m
Lichtausbeute:	86-93 lm/W
Anzahl LEDs:	120+120
Material:	Aluminium
Schutzart:	IP20
Zuleitung:	2700 mm
Energieeffizienzklasse:	F
Startfarbe:	Warmweiß (mit Emotion Adapterleitung: Kaltweiß)

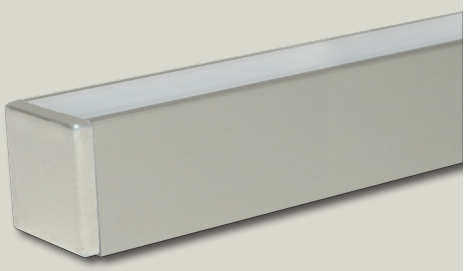

Beleuchtungsdiagramm

CRI >80 L= 500 mm **2700-6500 K**

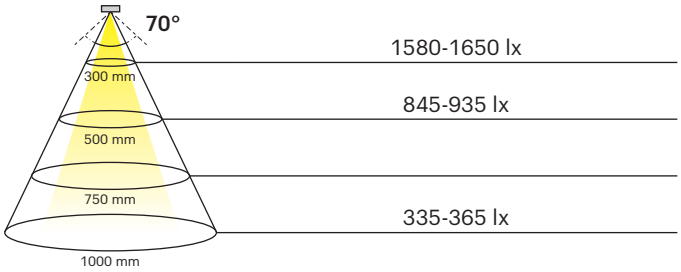

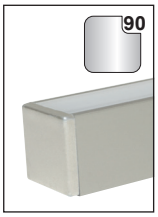

Bali Emotion	Lichtfarbe	Länge (mm)	Leistung (W)	Ref.
Bali Emotion	Emotion	450	6.20	**2000142**
		500	6.98	**2000143**
		550	7.75	**2000144**
		850	12.40	**2000145**
Emotion Adapterleitung 12 V				**2000436**

Abmessungen

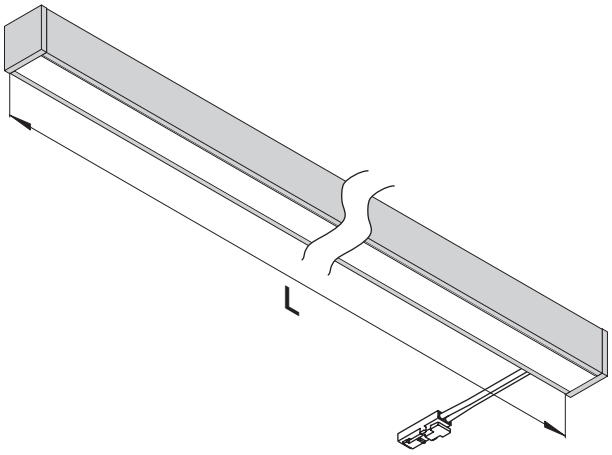

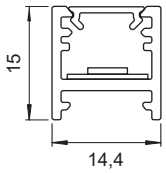

Montage

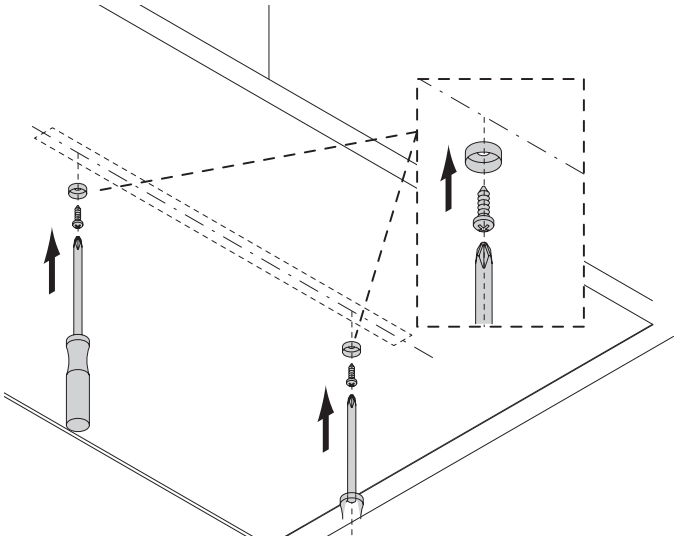

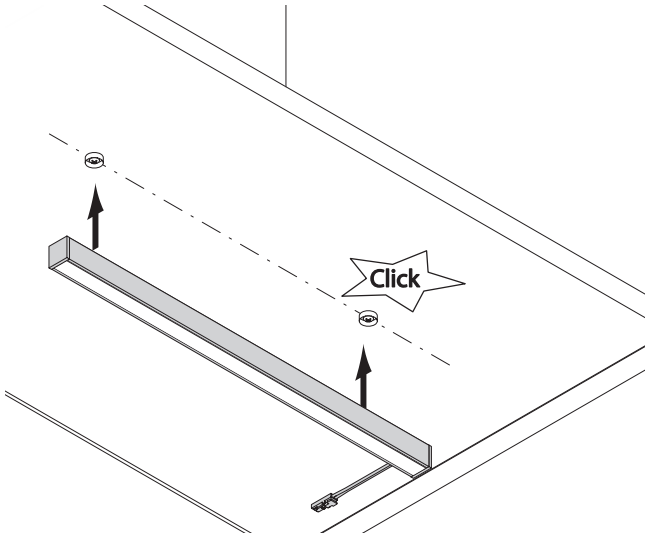

Emotion Steuerungssysteme



siehe Kapitel „Steuerungen“ ab Seite 166

Mec Rack Kleiderstange



- Kleiderstange mit LED Beleuchtung
- Bewegungsmelder für AN-/AUS-Funktion
- Diffuse Lichtquelle ohne Lichtpunkte
- Mittellager ab 1000 mm Länge
- Bausatz inkl. beigelegtem Schutzprofil für Kleiderbügel
- Länge für Korpusbreiten mit 19 mm Seitenwandstärke

Mec Rack Kleiderstange	12V LED
Leistung:	9.6 W/m
Lichtstrom:	840 lm
Lichtausbeute:	88.00 lm/W
Material:	Aluminium
Schutzart:	IP20
Zuleitung:	3000 mm
Energieeffizienzklasse:	G

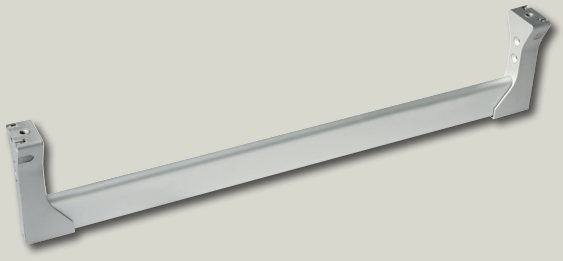

Beleuchtungsdiagramm

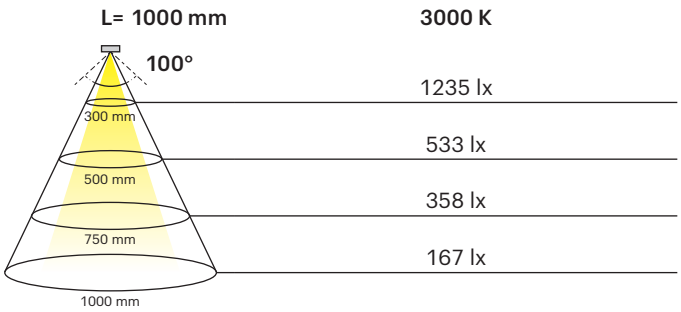



Mec Rack	Lichtfarbe	Korpusbreite (mm)	Leistung (W)	Farbe	Ref.
Kleiderstange	Warmweiß	800	7.2	Aluminium	**2000748**
		1000	9.1		**2000749**
		1200	11.0		**2000750**
Kleiderstange mit Bewegungsmelder		800	7.2		**2000751**
		1000	9.1		**2000752**
		1200	11.0		**2000753**

Abmessungen

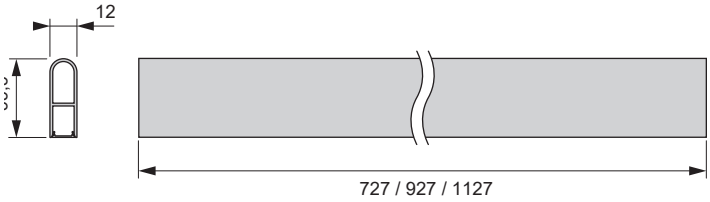

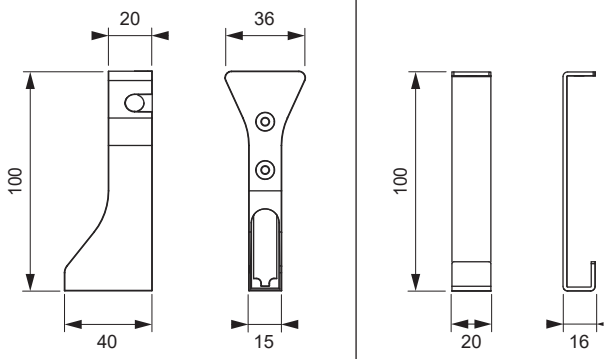

Montage

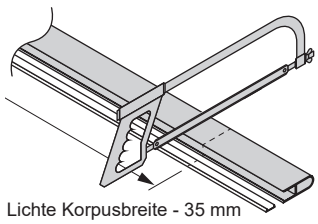

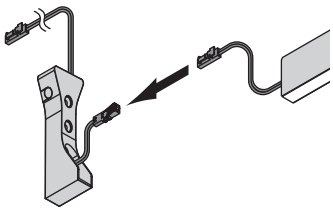

Variante A

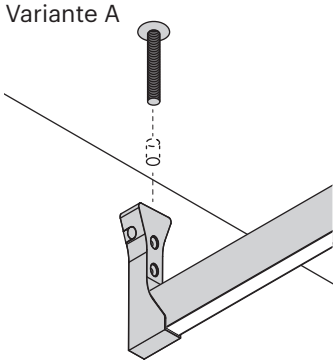

Variante B

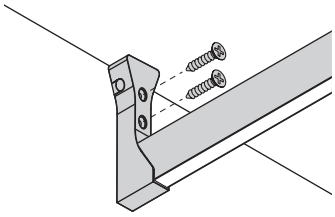

Bewegungsmelder (optional, an Wandlager links)

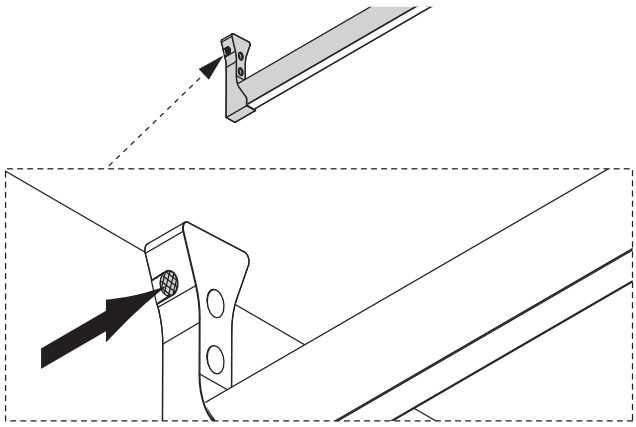

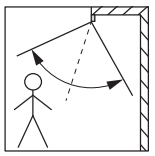
100°

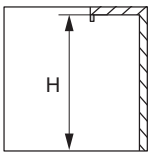

max. 260 cm


30 sec.

Steuerungssysteme



siehe Kapitel „Steuerungen“ ab Seite 166

Pendelleuchte Ice Emotion



- Pendelleuchte für Esstisch oder Kochinsel
- Stufenlos höhenverstellbar auf bis zu 1850 mm
- Integrierter LED Konverter
- Steuerung und Fernbedienung
- Dimmbar mit stufenlos regelbarer Farbtemperatur durch Emotion Technologie
- Farbtemperatur-Steuerung durch Fernbedienung

Pendelleuchte Ice Emotion	AC230V
Leistung:	15.5 W/m
Lichtstrom:	1170-1440 lm/m
Lichtausbeute:	75-93.8 lm/W
Anzahl LEDs:	120+120
Material:	Aluminium / Kunststoff
Schutzart:	IP20
Zuleitung:	- mm
Energieeffizienzklasse:	G
Startfarbe:	Warmweiß (mit Emotion Adapterleitung: Kaltweiß)



Beleuchtungsdiagramm

CRI >80 L= 900 mm **2700-6500 K**

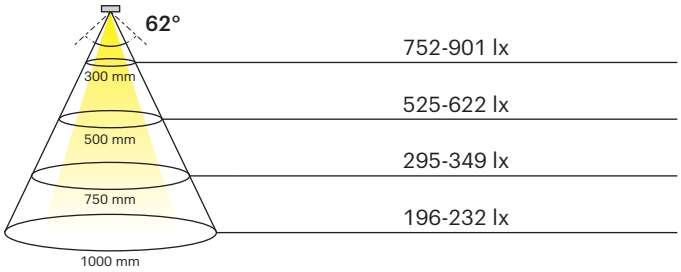

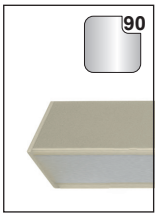

Pendelleuchte Ice Emotion	Lichtfarbe	Länge (mm)	Leistung (W)	Farbe	Ref.
Pendelleuchte Ice Emotion	Emotion	900	13.9	Edelstahl	**2000786**
		1200	18.6		**2000787**
		1500	23.2		**2000788**

Abmessungen

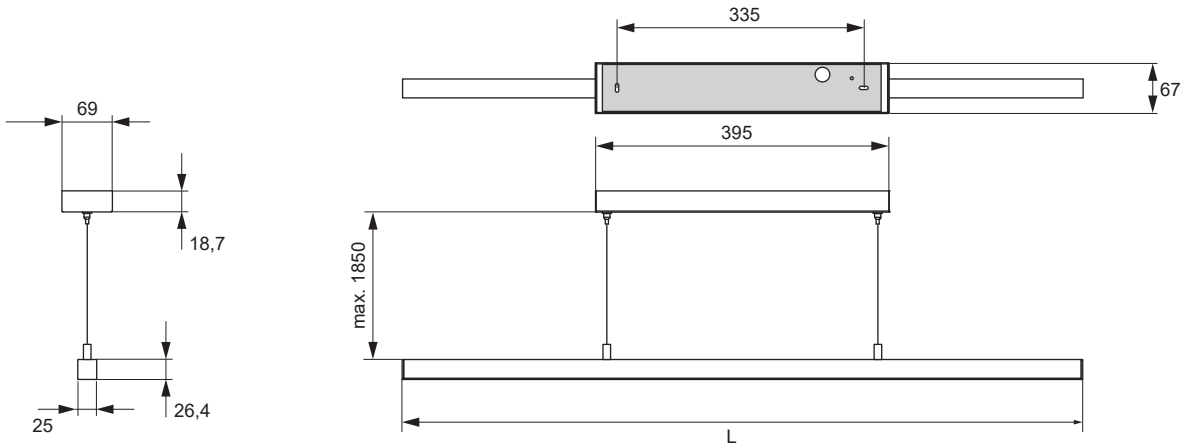

Montage

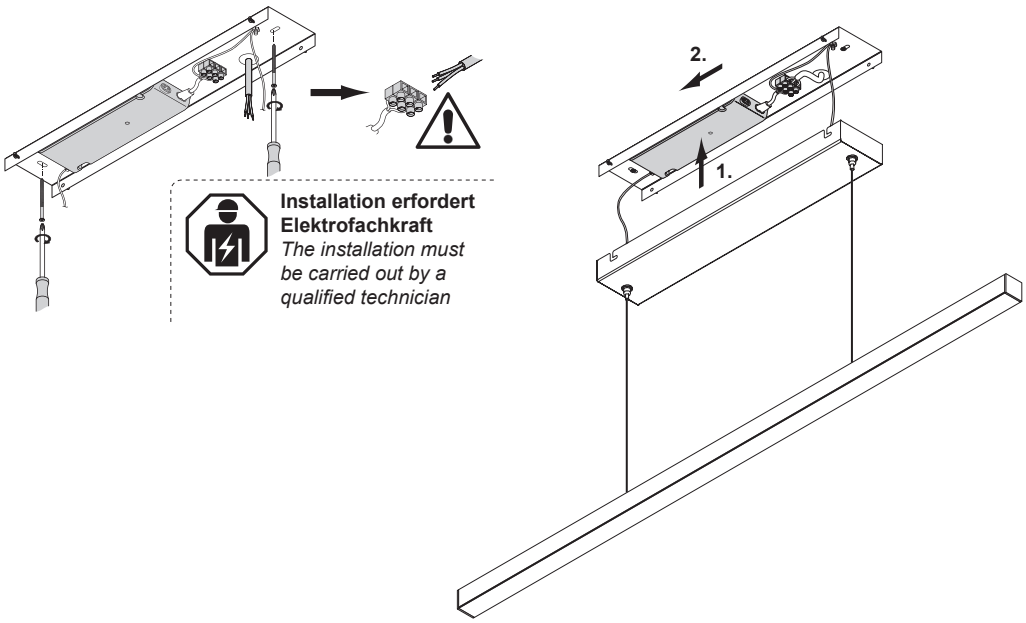

Emotion Steuerungssysteme



siehe Kapitel „Steuerungen“ ab Seite 166

Snite LED



- Unterbauleuchte für nahezu alle Anwendungsbereiche
- Alternative zur T5 Leuchtstoff-Lampe Snite
- Integriertes Vorschaltgerät
- Kompatibel mit Snite T5 Zubehör

Snite LED	AC 230 V
Leistung:	4-22 W
Lichtstrom:	1440 / 1630 lm/m
Lichtausbeute:	90 / 105 lm/W
Anzahl LEDs:	26/45/51/76/100/126 Stk.
Material:	Kunststoff
Schutzart:	IP20
Zuleitung:	300 mm
Energieeffizienzklasse:	F

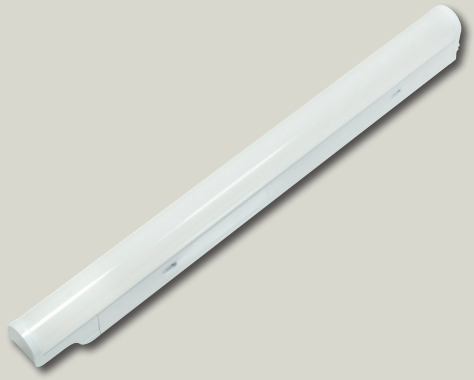

Beleuchtungsdiagramm

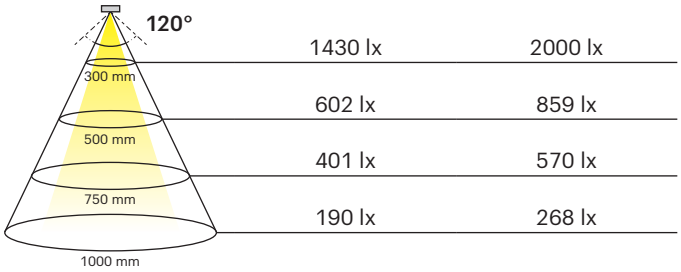

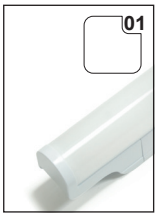

Snite LED	Lichtfarbe	Länge (mm)	Leistung (W)	Farbe	Ref.
Snite LED Ww	Warmweiß	310.5	4.0	Weiß	**2000203**
		539	7.0		**2000204**
		571	9.0		**2000205**
		871	13.0		**2000206**
		1171	18.0		**2000207**
		1471	22.0		**2000208**
Snite LED Nw	Neutralweiß	310.5	4.0		**2000209**
		539	7.0		**2000210**
		571	9.0		**2000211**
		871	13.0		**2000212**
		1171	18.0		**2000213**
		1471	22.0		**2000214**

Abmessungen

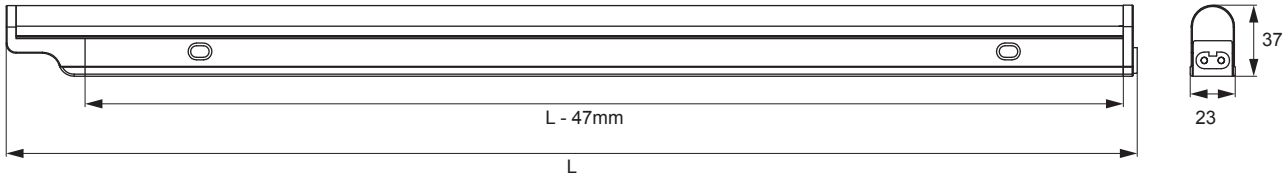

Montage

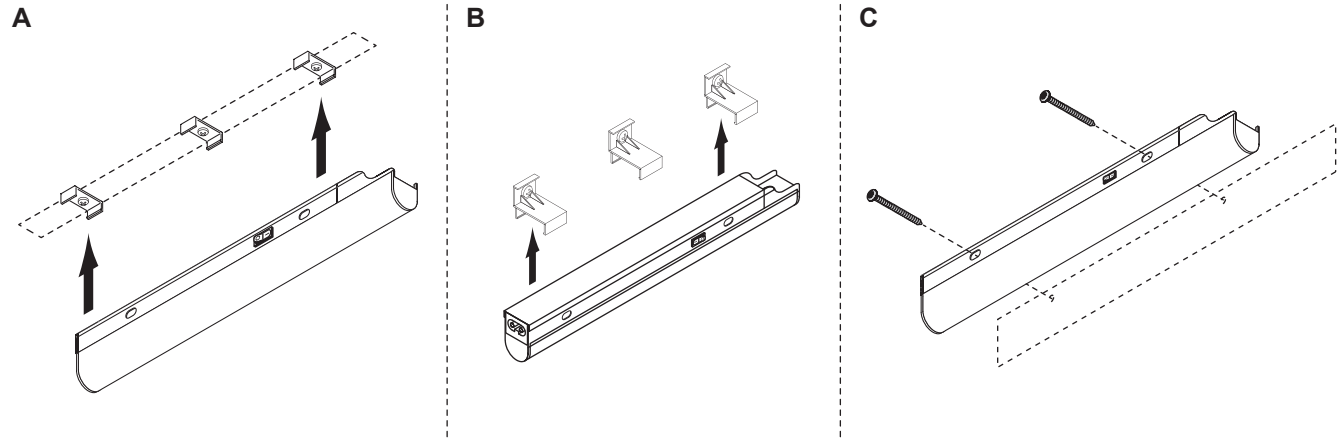

Anschluss

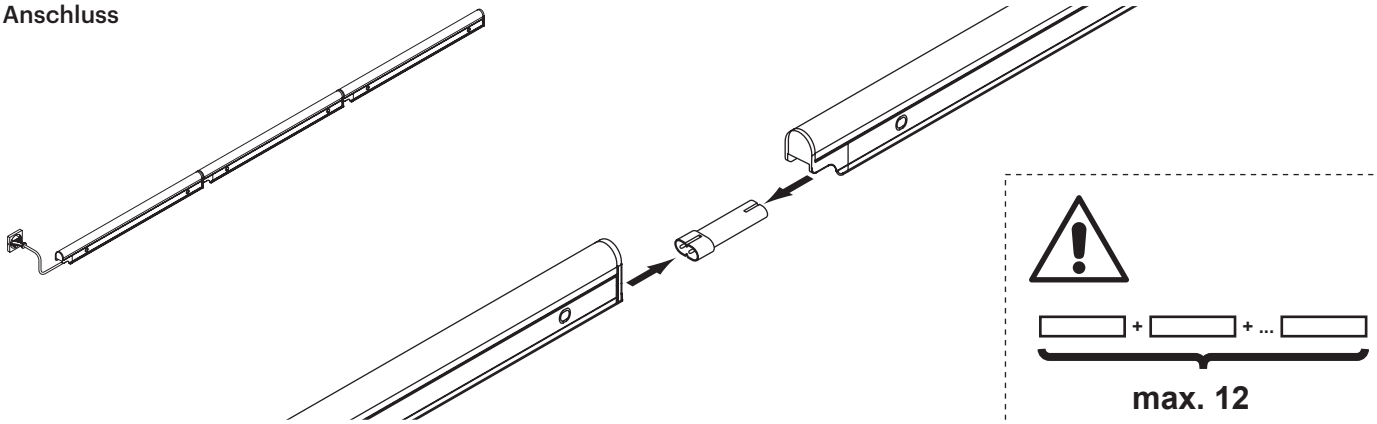

Anschlussleitungen	Länge (mm)	Ref.
EU-Version (Typ C)	2000	**2000402**
GB-Version (Typ G)		**910300004**
US-Version (Typ A)		**910300005**

Verbindungsleitung	Länge	Seite
Verbindungsleitung	**300**	**2000216**
	500	**2000403**
	1000	**2000404**
	3000	**2000405**

Spiegel & Wandborde.



SPIEGEL



96
MONO



97
DUO



98
QUATTRO



99
ROUNDQ

SPIEGELLEUCHTEN



100
LILIUM

WANDBORDE

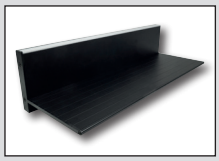

102
PAVO

Kristallspiegel MONO



Größen:

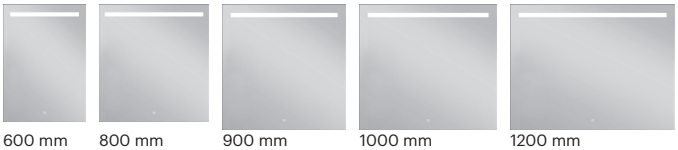

600 mm | 800 mm | 900 mm | 1000 mm | 1200 mm

Eleganter Flächenspiegel mit einem Lichtband

- Direkte Beleuchtung
- Sensortaste für Beleuchtung
- Intregriertes Vorschaltgerät
- Dimmbar mit stufenlos regelbarer Farbtemperatur durch Emotion Technologie

Produkteigenschaften

Betriebsspannung:	AC 230 V, 50/60 Hz
Leistung:	6.6 - 3.8 W
Lichtfarbe:	Emotion (2700-6500 K)
Startfarbe:	Warmweiß
Farbwiedergabe:	CRI >80
Schutzart:	IP44
Material:	Glas / Aluminium

Kristallspiegel	Größe (mm)	Leistung (W)	Ref.
MONO	600x850	6.6	**2000656**
	800x850	9.0	**2000657**
	900x850	10.2	**2000658**
	1000x850	11.4	**2000659**
	1200x850	13.8	**2000660**

Abmessungen:

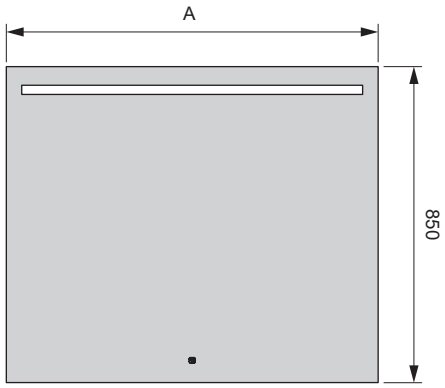

A = 600 / 800 / 900 / 1000 / 1200

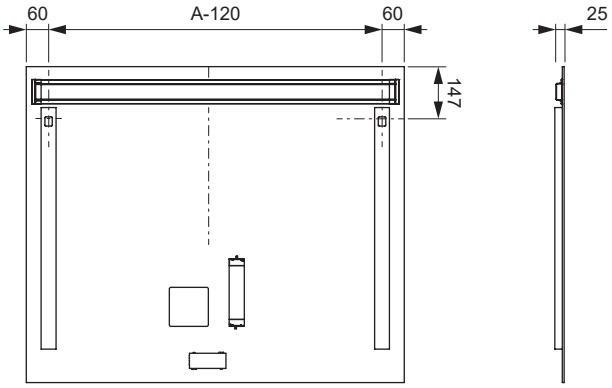

Montage:

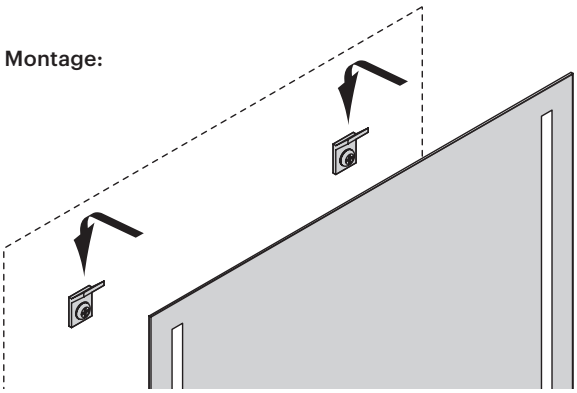

Kristallspiegel DUO



Größen:



600 mm 800 mm 900 mm 1000 mm 1200 mm

Eleganter Flächenspiegel mit zwei Lichtbändern

- Direkte Beleuchtung
- Sensortaste für Beleuchtung
- Intregriertes Vorschaltgerät
- Dimmbar mit stufenlos regelbarer Farbtemperatur durch Emotion Technologie

Produkteigenschaften

Betriebsspannung:	AC 230 V, 50/60 Hz
Leistung:	19.2 W
Lichtfarbe:	Emotion (2700-6500 K)
Startfarbe:	Warmweiß
Farbwiedergabe:	CRI >80
Schutzart:	IP44
Material:	Glas / Aluminium

Kristallspiegel	Größe (mm)	Leistung (W)	Ref.
DUO	600x850	19.2	**2000661**
	800x850		**2000662**
	900x850		**2000663**
	1000x850		**2000664**
	1200x850		**2000665**

Abmessungen:

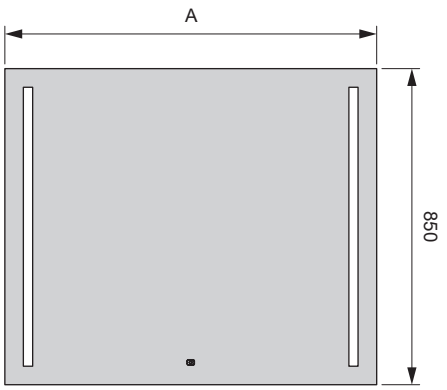

A = 600 / 800 / 900 / 1000 / 1200

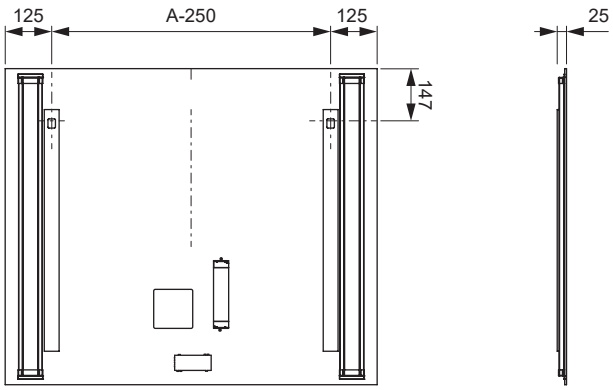

Montage:

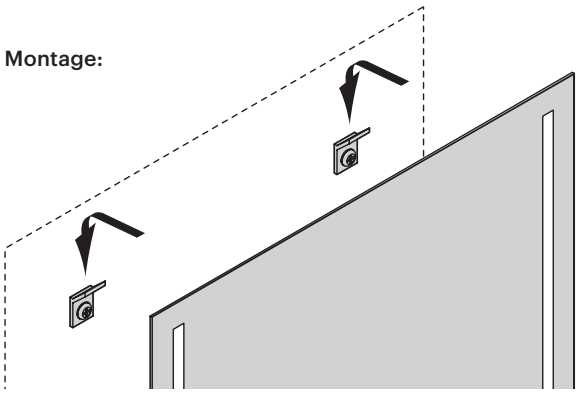

Kristallspiegel QUATTRO



Größen:



Eleganter Flächenspiegel mit umlaufendem Lichtband

- Direkte Beleuchtung
- Sensortaste für Beleuchtung
- Integriertes Vorschaltgerät
- Dimmbar mit stufenlos regelbarer Farbtemperatur durch Emotion Technologie

Produkteigenschaften

Betriebsspannung:	AC 230 V, 50/60 Hz
Leistung:	31.0 - 55.8 W
Lichtfarbe:	Emotion (2700-6500 K)
Startfarbe:	Warmweiß
Farbwiedergabe:	CRI >80
Schutzart:	IP20
Material:	Glas / Aluminium

Kristallspiegel	Größe (mm)	Leistung (W)	Ref.
QUATTRO	400x700	31.0	**2000675**
	500x700	34.1	**2000676**
	600x700	37.2	**2000677**
	800x700	43.4	**2000678**
	900x700	46.5	**2000679**
	1000x700	52.7	**2000673**
	1200x700	55.8	**2000680**

Abmessungen:

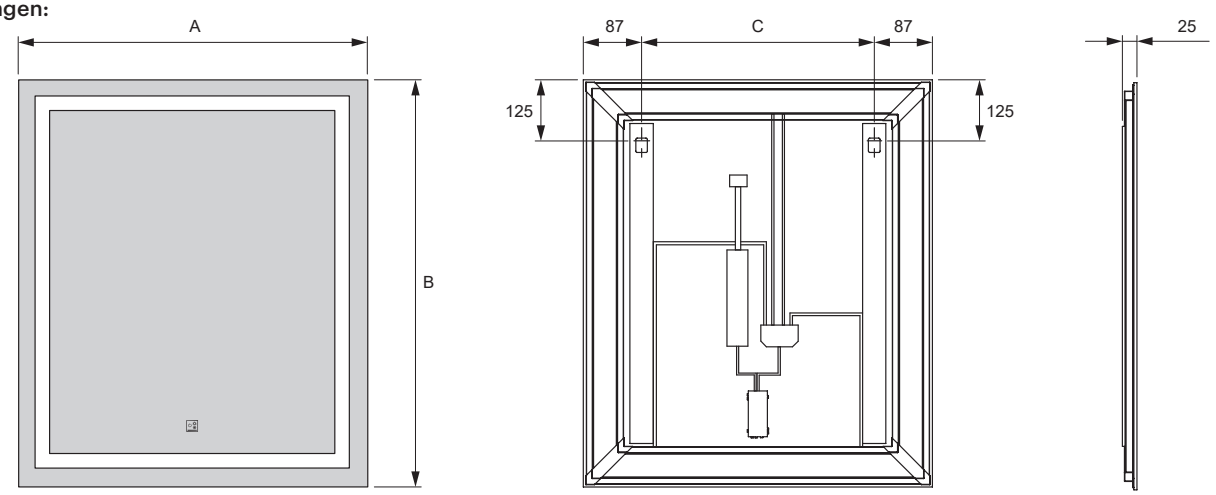

Montage:

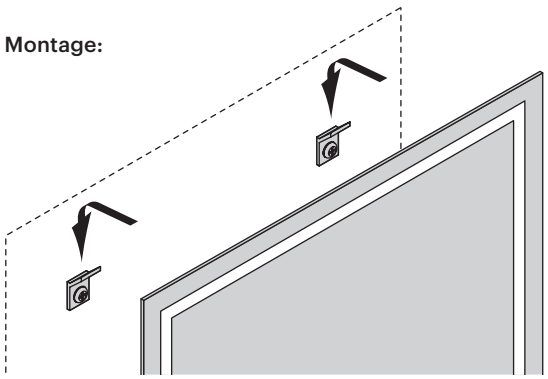

Kristallspiegel ROUNDQ



Eleganter Flächenspiegel mit umlaufendem Lichtband

- Direkte Beleuchtung
- Sensortaste für Beleuchtung
- Integriertes Vorschaltgerät
- Dimmbar mit stufenlos regelbarer Farbtemperatur durch Emotion Technologie

Produkteigenschaften

Betriebsspannung:	AC 230 V, 50/60 Hz
Leistung:	20.2 - 29.5 W
Lichtfarbe:	Emotion K (2700-6500 K)
Startfarbe:	Warmweiß
Farbwiedergabe:	CRI >80
Schutzart:	IP20
Material:	Glas / Aluminium

Größen:



500 mm

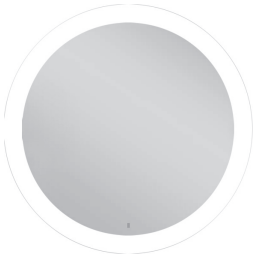

700 mm

Kristallspiegel	Größe (mm)	Leistung (W)	Ref.
ROUND Q	Ø 500	20.2	**2000688**
	Ø 700	29.5	**2000689**

Abmessungen:

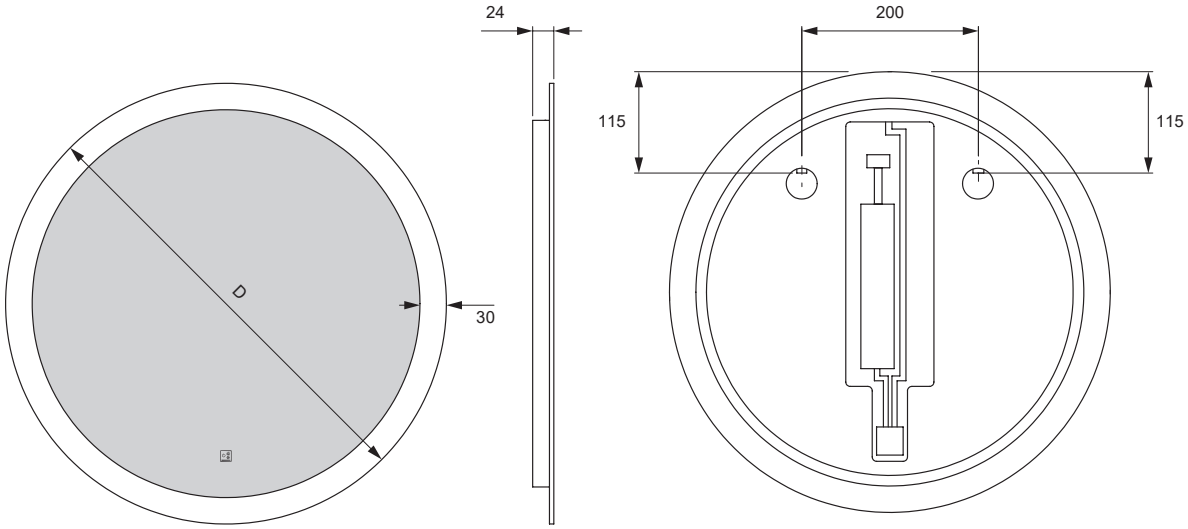

Montage:

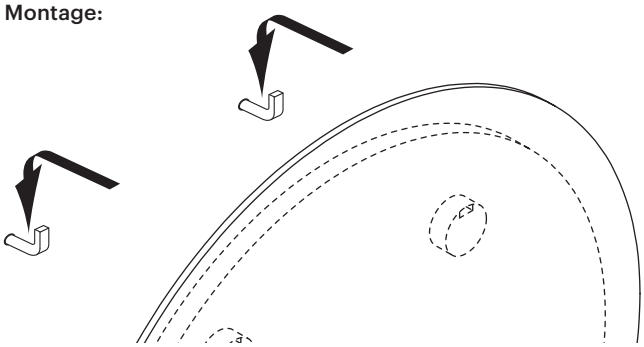

Lilium Emotion



- Spiegelanbauleuchte für feuchte Umgebungen (IP44)
- Dimmbar mit stufenlos regelbarer Farbtemperatur durch Emotion Technologie

Lilium Emotion	12V LED
Leistung:	7.0-12 W
Lichtstrom:	399 lm/m (L=500mm)
Lichtausbeute:	57 lm/W
Material:	Kunststoff
Schutzart:	IP44
Zuleitung:	600 mm
Energieeffizienzklasse:	F
Startfarbe:	Warmweiß (mit Emotion Adapterleitung: Kaltweiß)



Beleuchtungsdiagramm

CRI >80 L= 500 mm **2700-6500 K**

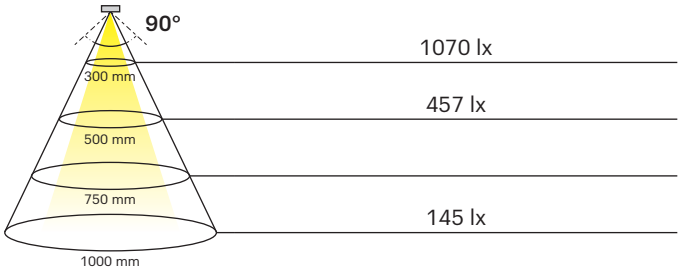

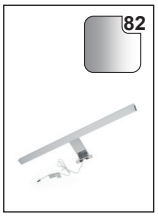



Lilium Emotion	Lichtfarbe	Länge (mm)	Leistung (W)	Farbe	Ref.
Lilium Emotion	Emotion	500	7.0	Chrom	**2000174**
		800	8.0		**2000648**
		1000	10.0		**2000649**
		1200	12.0		**2000650**
		500	7.0	Schwarz	**2000714**
		800	8.0		**2000722**
		1000	10.0		**2000723**
		1200	12.0		**2000715**
Emotion Adapterleitung 12 V					**2000436**

Abmessungen

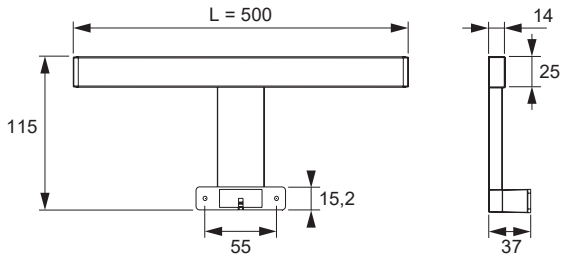

Montage

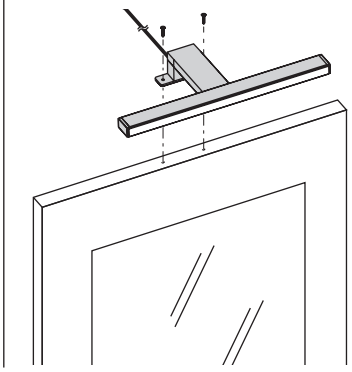

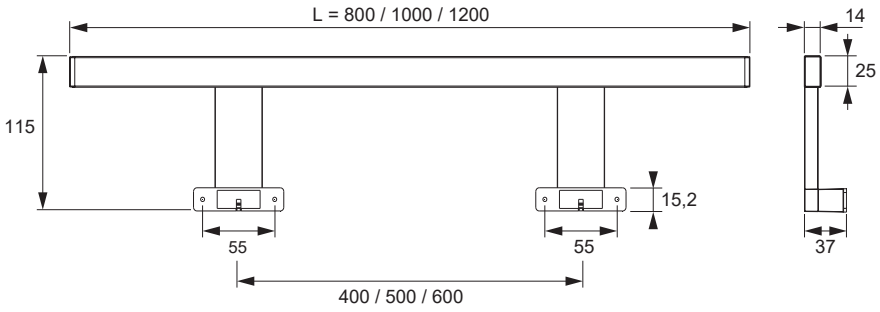

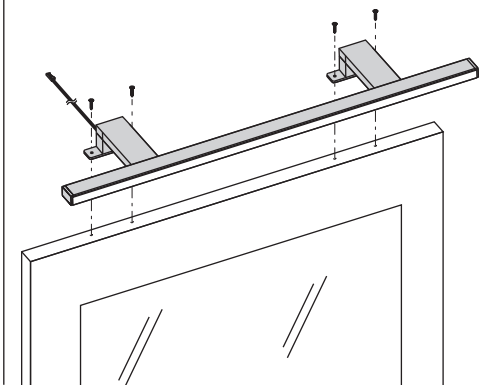

Emotion Steuerungssysteme



siehe Kapitel „Steuerungen“ ab Seite 166

Pavo Emotion



- Beleuchtetes Wandbord, Beleuchtung oben und unten
- Rückwand mit Aufnahme für Steuerung/Konverter bis 16 mm
- Unterschiedliche Montagevarianten
- Sonderlängen auf Anfrage
- Dimmbar mit stufenlos regelbarer Farbtemperatur durch Emotion Technologie

Pavo Emotion	12V LED
Leistung:	24 W/m
Lichtstrom:	2x 1020-1140 lm/m
Lichtausbeute:	2x 42.5-47.5 lm/W
Anzahl LEDs:	120+120/m
Material:	Aluminium
Schutzart:	IP20
Zuleitung:	200 mm
Energieeffizienzklasse:	G
Startfarbe:	Warmweiß (mit Emotion Adapterleitung: Kaltweiß)

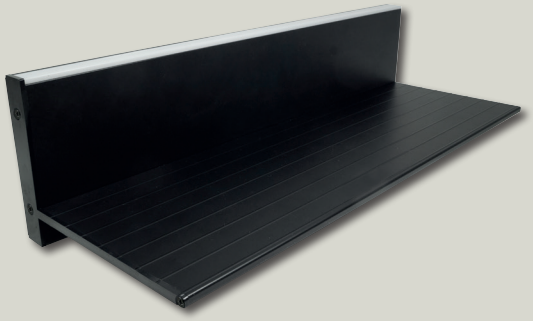

Beleuchtungsdiagramm

CRI >90 L= 900 mm **2700-6500 K**

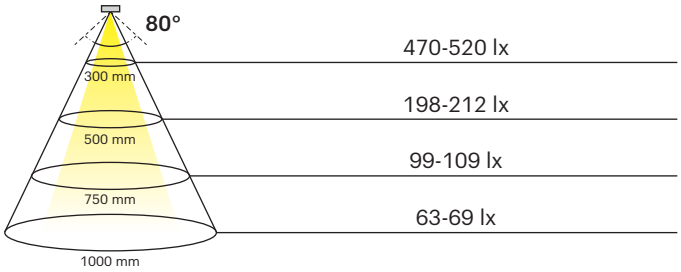

Montagevarianten:







Pavo Emotion	Lichtfarbe	Länge (mm)	Leistung (W)	Farbe	Ref.
Pavo Emotion	Emotion	600	13.8	Schwarz	**2000946**
		900	21.0		**2000947**
		1000	23.4		**2000948**
		1200	28.2		**2000949**
Emotion Adapterleitung 12 V					**2000436**

Abmessungen

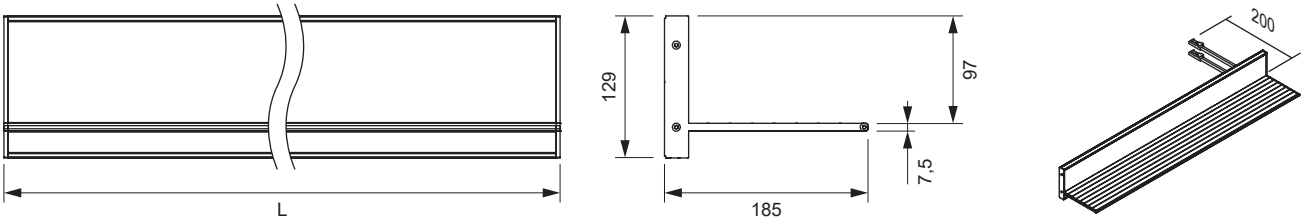

Montage

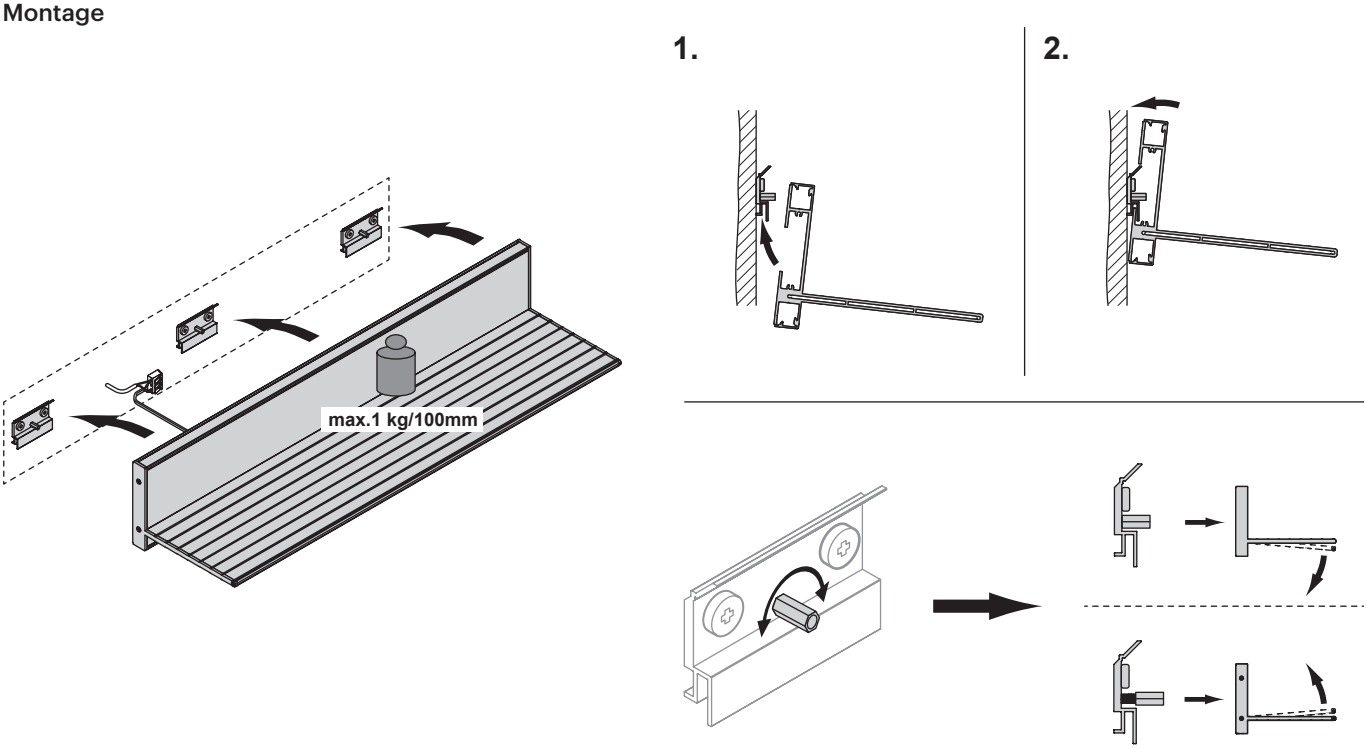

Emotion Steuerungssysteme



siehe Kapitel „Steuerungen“ ab Seite 166

Spots.

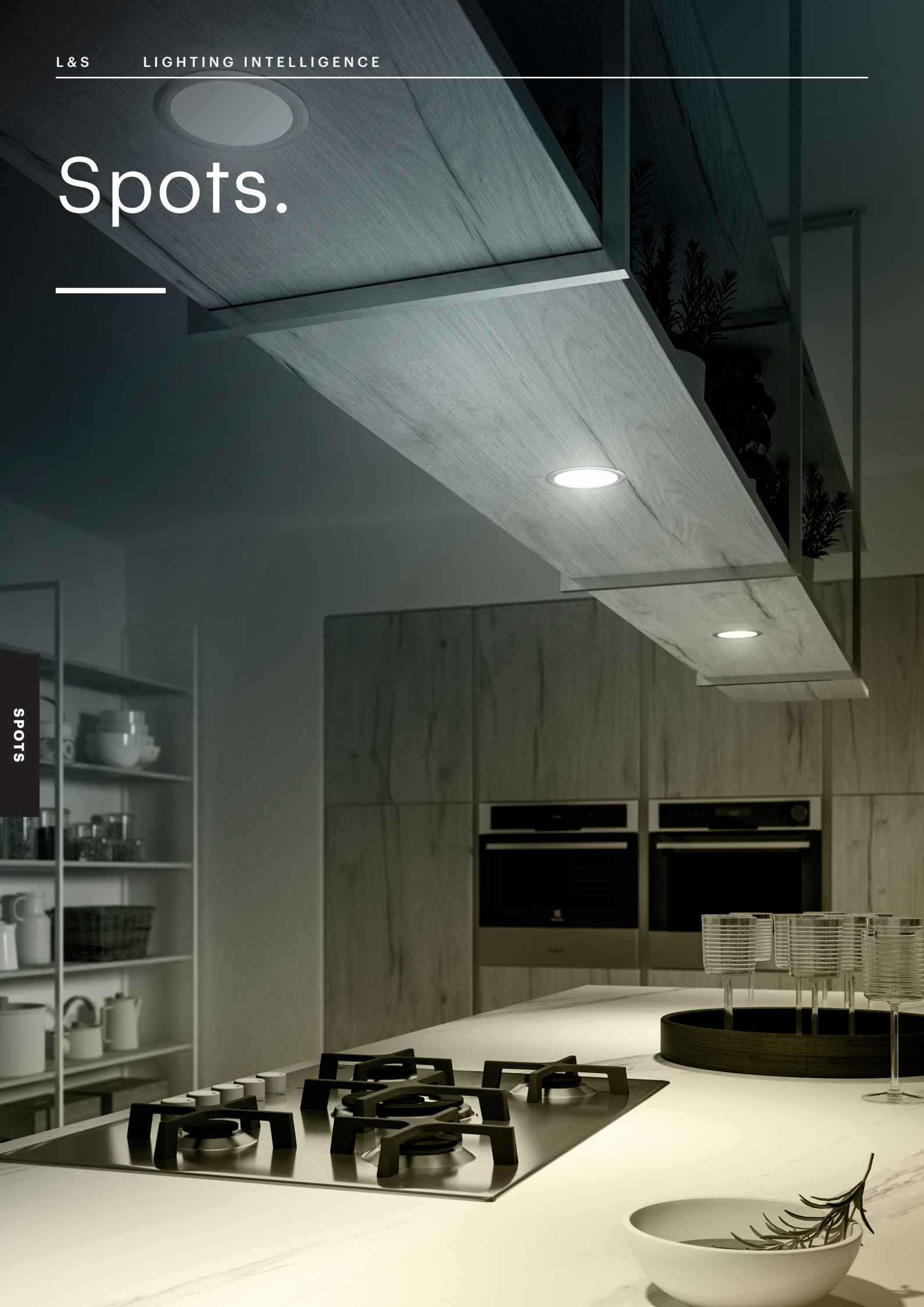

SPOTLEUCHTEN



106
CHIP HE



110
MOONLIGHT



112
CORA

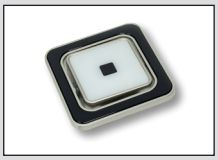

114
PANLIGHT



116
CHIP



120
CHIP 2



122
NOVA PLUS

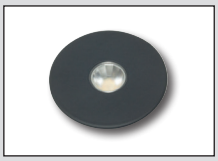

124
SUPERLIGHT



126
CHIP L



130
FLEX SPOT

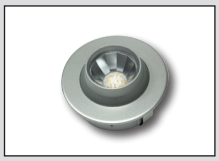

132
SUPERSPOT



134
SUPERSPOT S

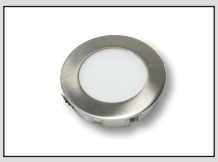

136
MOONLIGHT HV



138
TAVOS Q



140
TAVOS R



142
PLINTHY

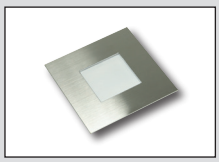

144
BASE



146
MATRIX



148
PLANAR L



150
PLANAR S



152
GLASPOINT / WOODPOINT

Chip HE 58



- Flacher LED Einbauspot
- Hocheffiziente LEDs mit geringem Energieverbrauch
- Optional mit Aufbauring
- Diffuse Lichtquelle ohne Lichtpunkte
- Geringere Wärementwicklung als Standard Chip-Leuchte

Chip HE 58	
Lichtstrom:	267 (ww) - 298 (cw) lm
Lichtausbeute:	106.6 (ww) - 119 (cw) lm/W
Lebensdauer:	30000 h
Anzahl LEDs:	21+21
Material:	Aluminium
Schutzart:	IP20
Zuleitung:	1800 mm
Energieeffizienzklasse:	D
Startfarbe:	Warmweiß (mit Emotion Adapterleitung: Kaltweiß)



Beleuchtungsdiagramm

CRI >80 **2700-6500 K**

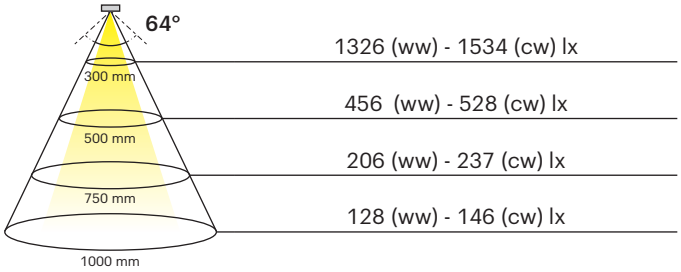





Chip HE 58	Lichtfarbe	Leistung (W)	Farbe	Ref.
Rund	Emotion	2.5	Edelstahl, gebürstet	**528100005**
			Schwarz	**528100006**
Eckig			Edelstahl, gebürstet	**557800001**
			Schwarz	**557800002**
Emotion Adapterleitung 24 V				**2000437**

Abmessungen

Chip 58 round

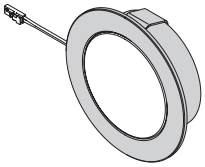

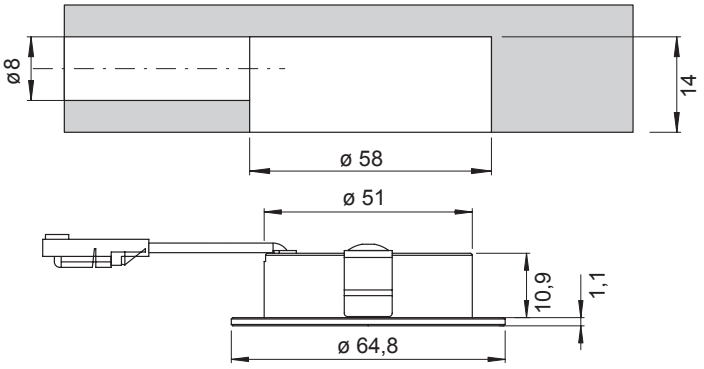

Chip 58 square

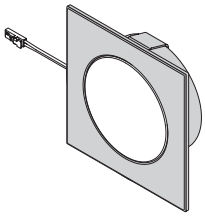

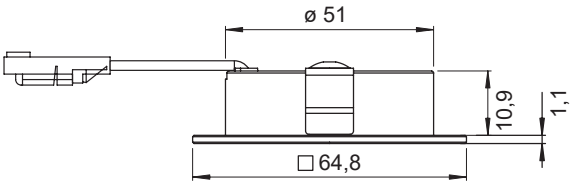

Montage

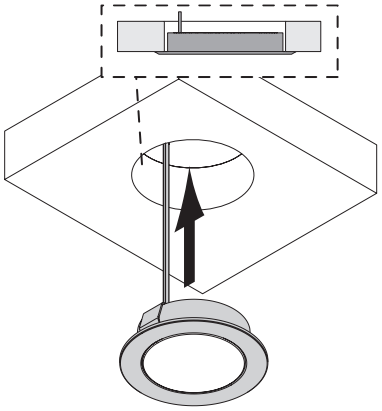

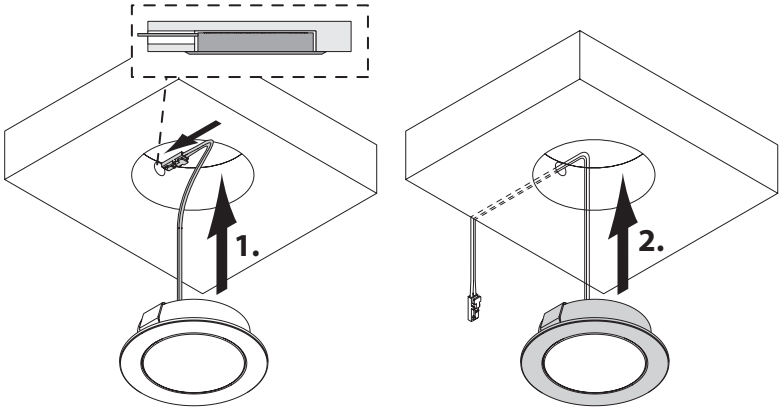

Zubehör



Zubehör	Farbe	Ref.
Aufbauring rund	Edelstahl	**2000012**
	Schwarz	**2000866**
Aufbauring eckig	Edelstahl	**752900003**
	Schwarz	**752900004**

Emotion Steuerungssysteme



siehe Kapitel „Steuerungen“ ab Seite 166

Chip HE 68



- Flacher LED Einbauspot
- Hocheffiziente LEDs mit geringem Energieverbrauch
- Optional mit Aufbauring
- Diffuse Lichtquelle ohne Lichtpunkte
- Geringere Wärementwicklung als Standard Chip-Leuchte

Chip HE 68	
Lichtstrom:	244 (ww) - 270 (cw) lm
Lichtausbeute:	97.6 (ww) - 108.1 (cw) lm/W
Lebensdauer:	30000 h
Anzahl LEDs:	32+32
Material:	Aluminium
Schutzart:	IP20
Zuleitung:	1800 mm
Energieeffizienzklasse:	D
Startfarbe:	Warmweiß (mit Emotion Adapterleitung: Kaltweiß)



Beleuchtungsdiagramm

CRI 83 **2700-6500 K**

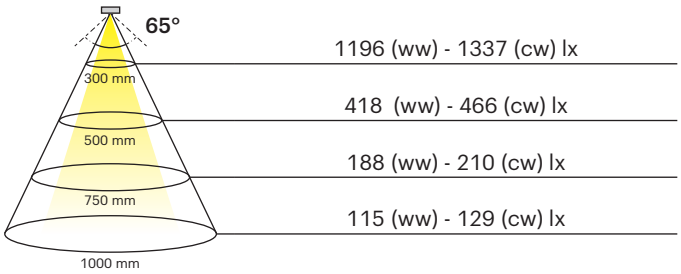





Chip HE 68	Lichtfarbe	Leistung (W)	Farbe	Ref.
Chip HE 68	Emotion	2.5	Schwarz Matt	**528100009**
			Edelstahl gebürstet	**528100010**
Emotion Adapterleitung 24 V				**2000437**

Abmessungen

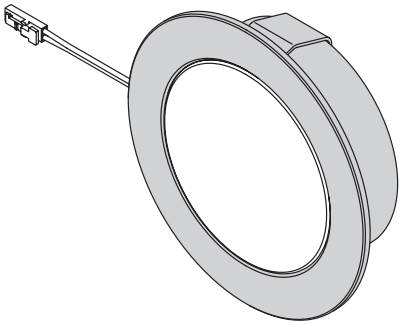

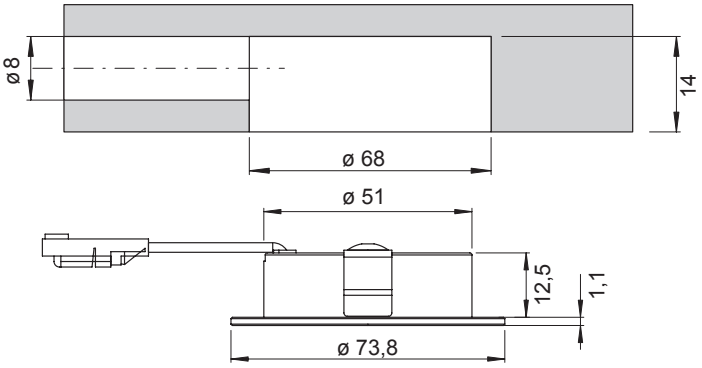

Montage

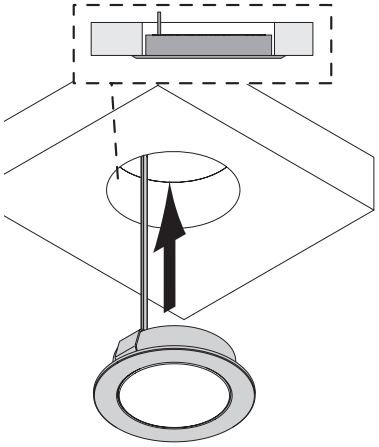

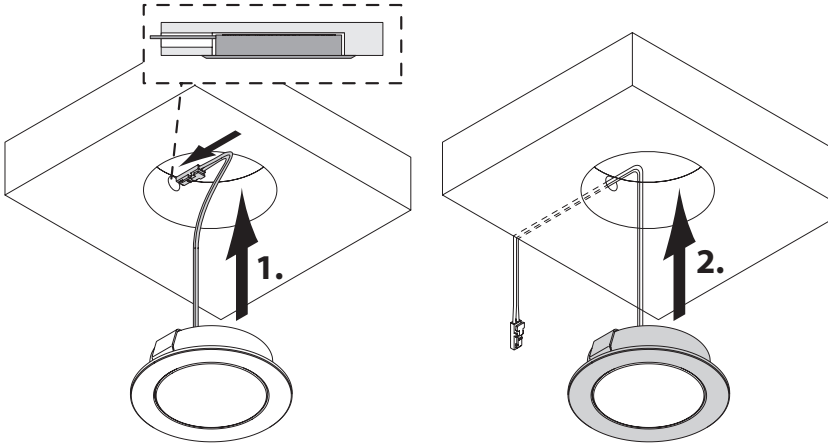

Zubehör



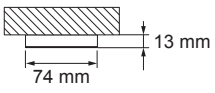

Zubehör	Farbe	Ref.
Chip 68 Aufbauring	Edelstahloptik	**2000018**
	Schwarz	**2000547**

Emotion Steuerungssysteme



siehe Kapitel „Steuerungen“ ab Seite 166

Moonlight Emotion



- Flache LED Einbauspotleuchte
- Diffuse Lichtquelle ohne Lichtpunkte
- Dimmbar mit stufenlos regelbarer Farbtemperatur durch Emotion Technologie

SPOTS

Moonlight Emotion	12V LED
Lichtstrom:	173.5-202 lm (Moonlight 58) 279 lm (Moonlight 68)
Lichtausbeute:	54-63 lm/W (Moonlight 58) 82 lm/W (Moonlight 68)
Lebensdauer:	30000 h
Anzahl LEDs:	30+30 (Moonlight 58) 36+36 (Moonlight 68)
Material:	Kunststoff
Schutzart:	IP20
Zuleitung:	2000 mm
Energieeffizienzklasse:	E
Startfarbe:	Warmweiß (mit Emotion Adapterleitung Kaltweiß)



Beleuchtungsdiagramm

Moonlight 58 **3000-6000 K**

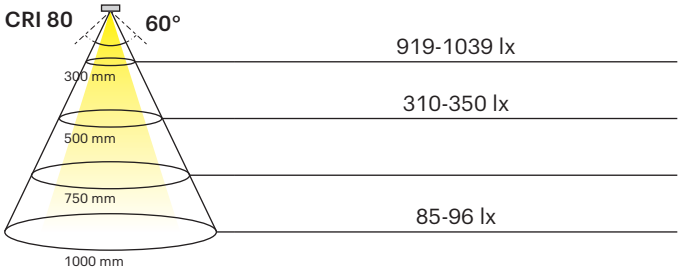

Moonlight 68 **3000-6000 K**

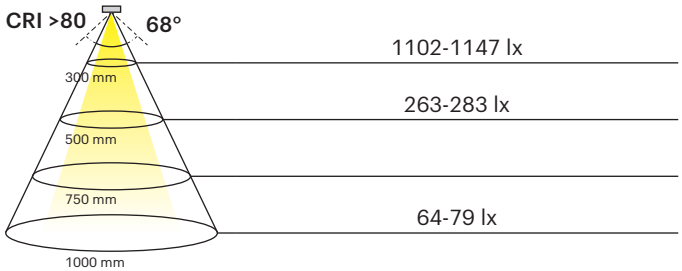

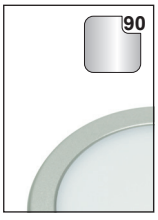



Moonlight Emotion	Lichtfarbe	Leistung (W)	Farbe	Ref.
58 Round	Emotion	3.2	Edelstahlfarben	**2000001**
			Schwarz	**2000500**
58 Square		3.4	Edelstahlfarben	**2000002**
68 Round		3.6	Edelstahlfarben	**2000003**
			Schwarz	**2000497**
Emotion Adapterleitung 12 V				**2000436**

Abmessungen

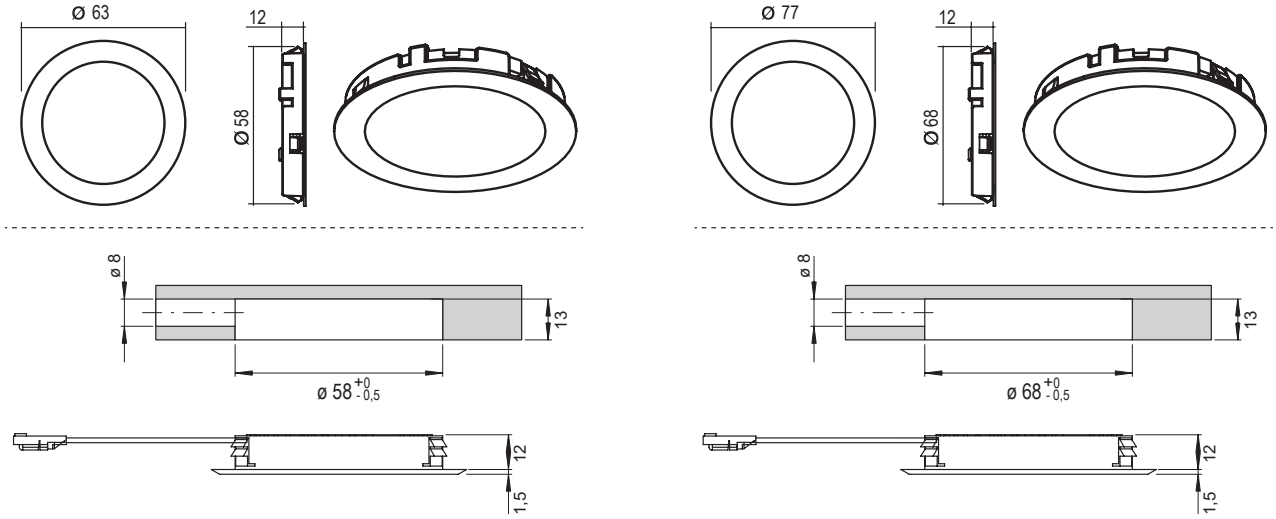

Montage

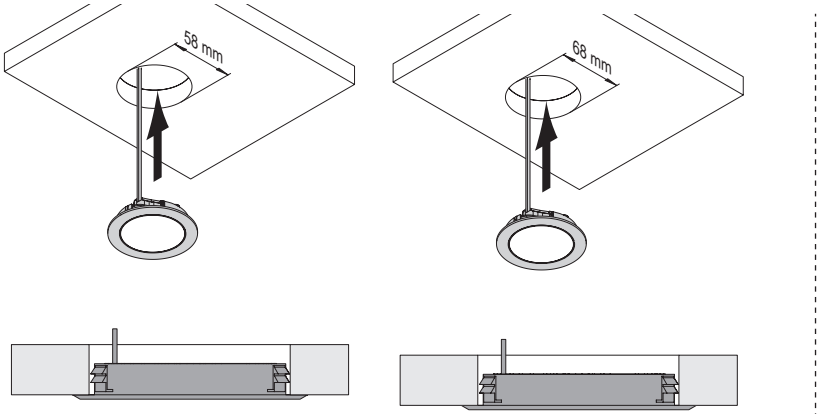

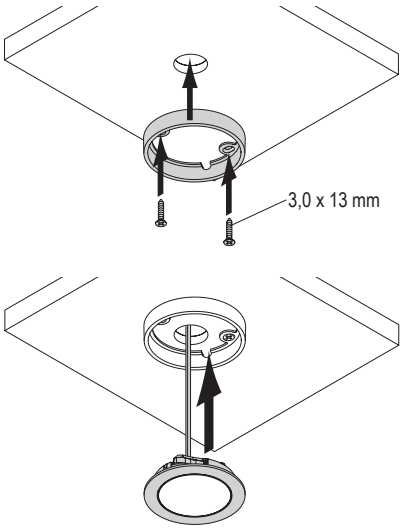

Zubehör



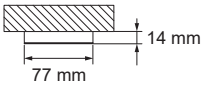

Zubehör	Farbe	Ref.
Moonlight 68 Aufbauring	Edelstahloptik	**2000004**
	Schwarz	**2000516**

Emotion Steuerungssysteme



siehe Kapitel „Steuerungen“ ab Seite 166

Cora



- Edles Design
- Wechselbare Abdeckdekore in Schwarz und Edelstahlfarben
- Emotion Technologie
- Steckbare Anschlussleitung
- Passend für 68 mm Standardbohrung

Ringspot Cora	12V LED
Lichtstrom:	159 (CW) - 164 (WW) lm
Lichtausbeute:	63.6-65.6 lm/W
Lebensdauer:	30000 h
Anzahl LEDs	30+30
Material:	Kunststoff
Schutzart:	IP20
Zuleitung:	1800 mm
Energieeffizienzklasse:	E
Startfarbe:	Warmweiß / Kaltweiß über integrierte Steckverbindung

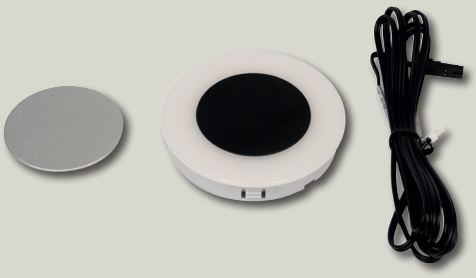

Beleuchtungsdiagramm

CRI >80 **2700-6500 K**

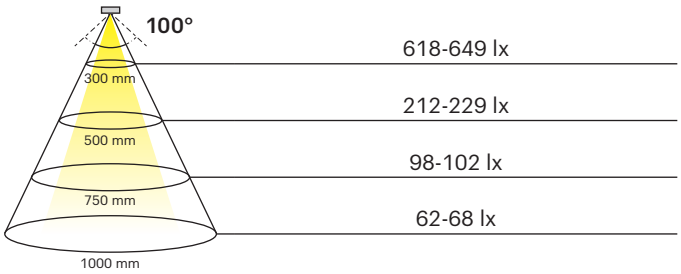

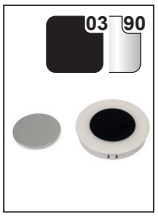

Cora	Lichtfarbe	Leistung (W)	Farbe	Ref.
Ringspot Cora	Emotion	2.50	Schwarz / Edelstahl	**2000528**

Abmessungen

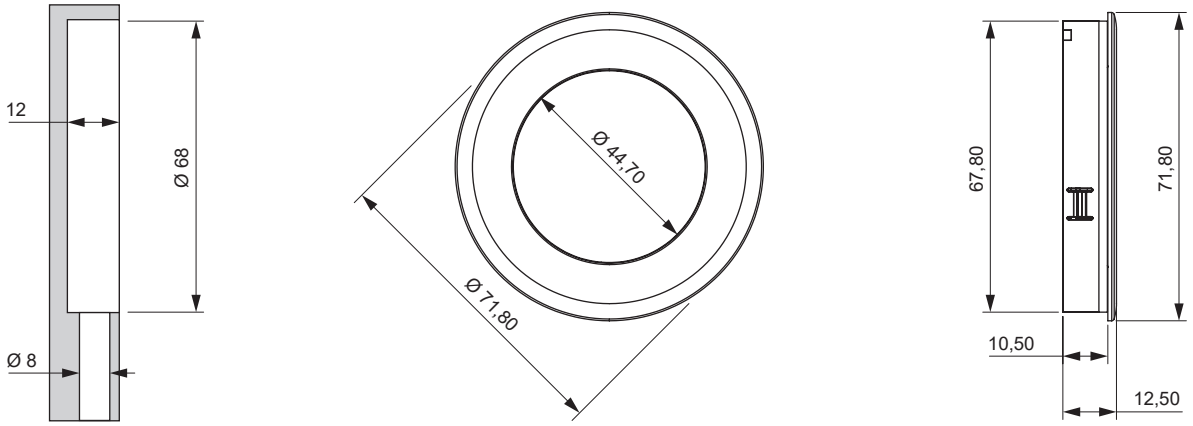

Montage

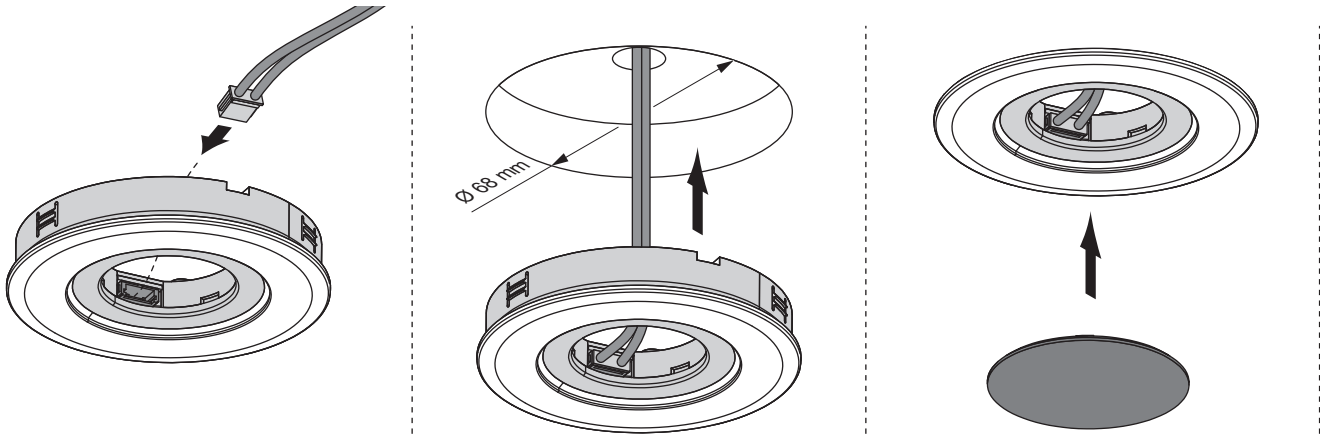

Wechsel der Startfarbe

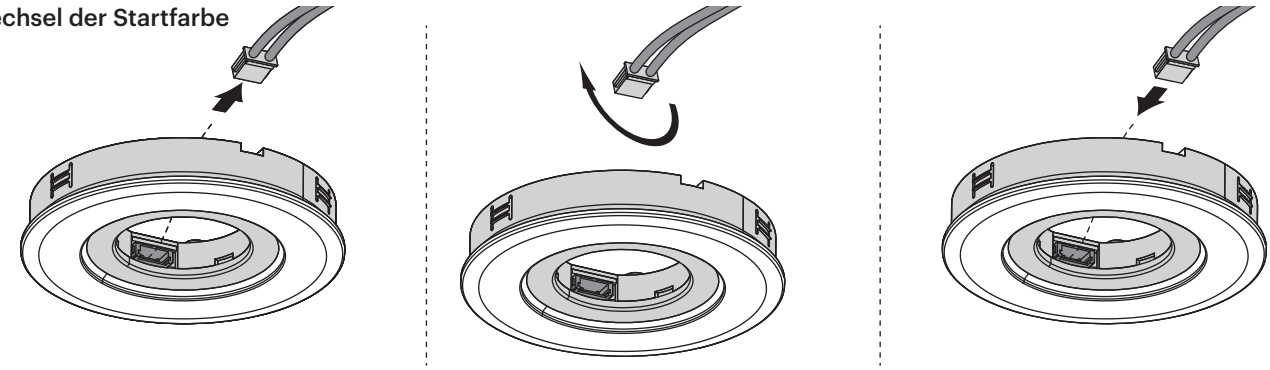

Emotion Steuerungssysteme



siehe Kapitel „Steuerungen“ ab Seite 166

PanLight Emotion



- Radial schwenkbare Einbauleuchte
- Homogene Ausleuchtung
- Dimmbar mit stufenlos regelbarer Farbtemperatur durch Emotion Technologie

PanLight Emotion	12V LED
Lichtstrom:	150 lm
Lichtausbeute:	50 lm/W
Lebensdauer:	30000 h
Anzahl LEDs:	30+30
Material:	Kunststoff
Schutzart:	IP20
Zuleitung:	2000 mm
Energieeffizienzklasse:	F
Startfarbe:	Warmweiß (mit Emotion Adapterleitung Kaltweiß)

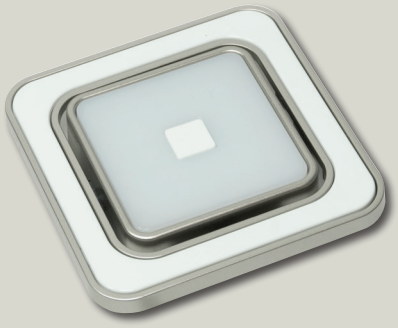

Beleuchtungsdiagramm

CRI >80 **2700-5800 K**

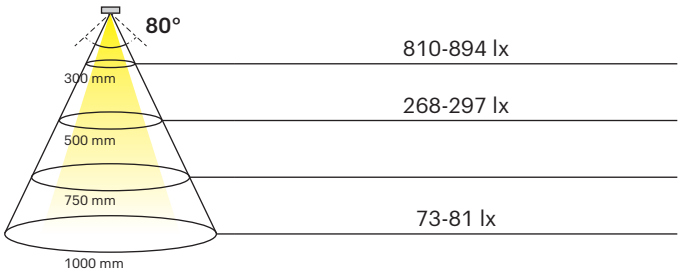





PanLight Emotion	Lichtfarbe	Leistung (W)	Farbe	Ref.
PanLight Emotion	Emotion	3.0	Weiß / Edelstahlfarben	**2000007**
			Schwarz / Edelstahlfarben	**2000008**
Emotion Adapterleitung 12 V				**2000436**

Abmessungen

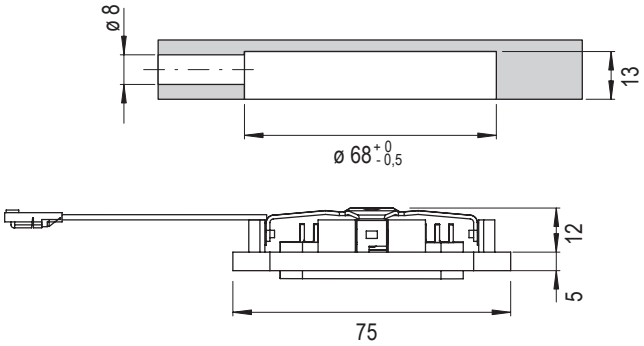

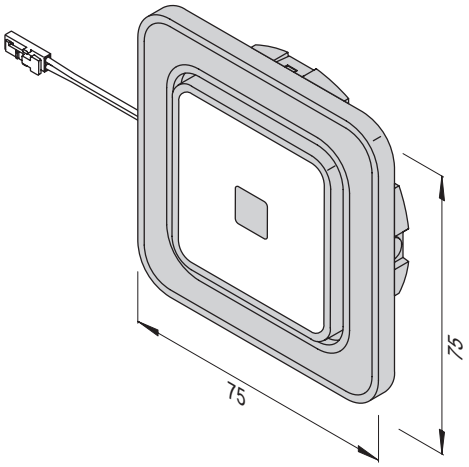

Montage

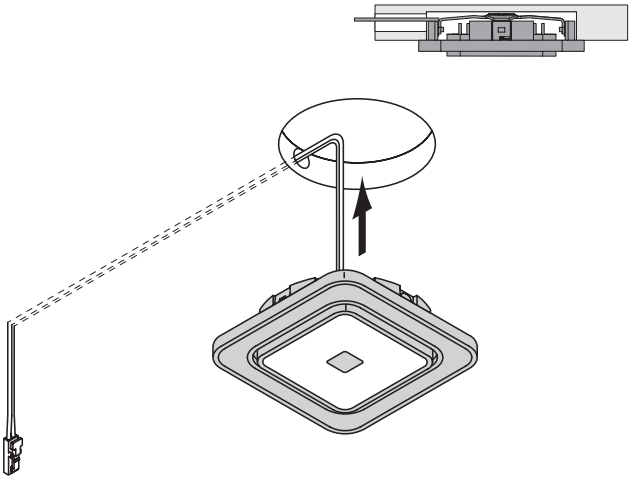

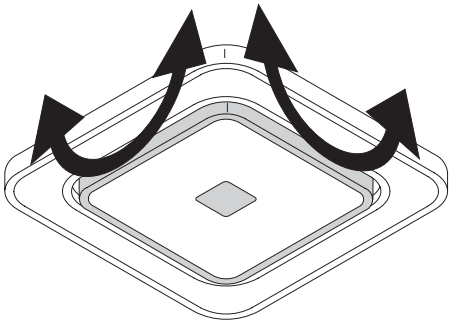

SPOTS

Emotion Steuerungssysteme



siehe Kapitel „Steuerungen“ ab Seite 166

Chip 58 12 V



- Flacher LED Einbauspot
- Optional mit Aufbauring
- Diffuse Lichtquelle ohne Lichtpunkte

Chip 58 12 V	12V LED
Lichtstrom:	250 lm
Lichtausbeute:	62.5 lm/W
Lebensdauer:	30000 h
Anzahl LEDs:	24 (Warmweiß/Neutralweiß) 18+18 (Emotion)
Material:	Aluminium
Schutzart:	IP20
Zuleitung:	1800 mm
Energieeffizienzklasse:	F
Startfarbe (Emotion):	Warmweiß (mit Emotion Adapterleitung: Kaltweiß)



Beleuchtungsdiagramm

CRI >80	3000 K	4000 K	2700-6500 K
64°	1498 lx	1580 lx	1300-1385 lx
300 mm	520 lx	554 lx	445-520 lx
500 mm	235 lx	250 lx	200-212 lx
750 mm	100 lx	153 lx	125-133 lx
1000 mm			







Chip 58 12 V	Lichtfarbe	Leistung (W)	Farbe	Ref.
Chip 58	Warmweiß	4.0	Edelstahloptik	**2000009**
	Neutralweiß			**2000010**
	Emotion			**2000011**
	Neutralweiß		Schwarz	**2000865**
	Emotion			**2000864**
Emotion Adapterleitung 12 V				**2000436**

Chip 58 12 V / Set	Lichtfarbe	Leistung (W)	Farbe	Ref.
Chip 58 3er Set	Warmweiß	12.0	Edelstahloptik	**2000013**
	Neutralweiß			**2000014**

Abmessungen

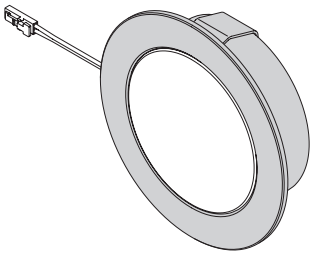

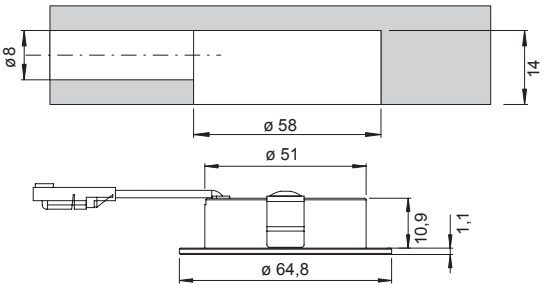

Montage

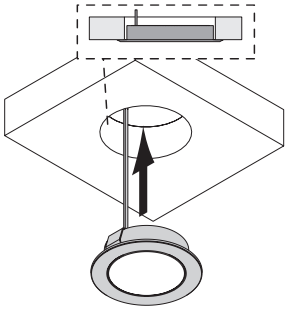

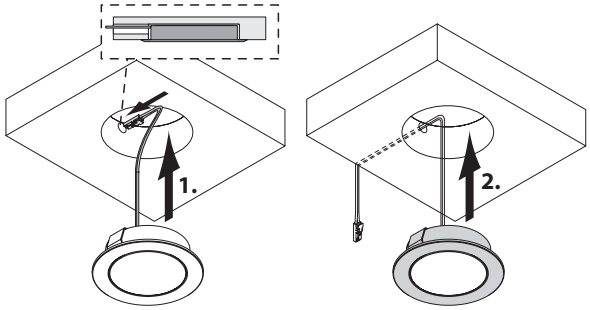

Zubehör



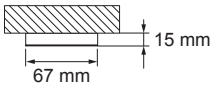

Zubehör	Farbe	Ref.
Chip 58 Aufbauring	Edelstahloptik	**2000012**
	Schwarz	**2000866**

Emotion Steuerungssysteme



siehe Kapitel „Steuerungen“ ab Seite 166

Chip 68

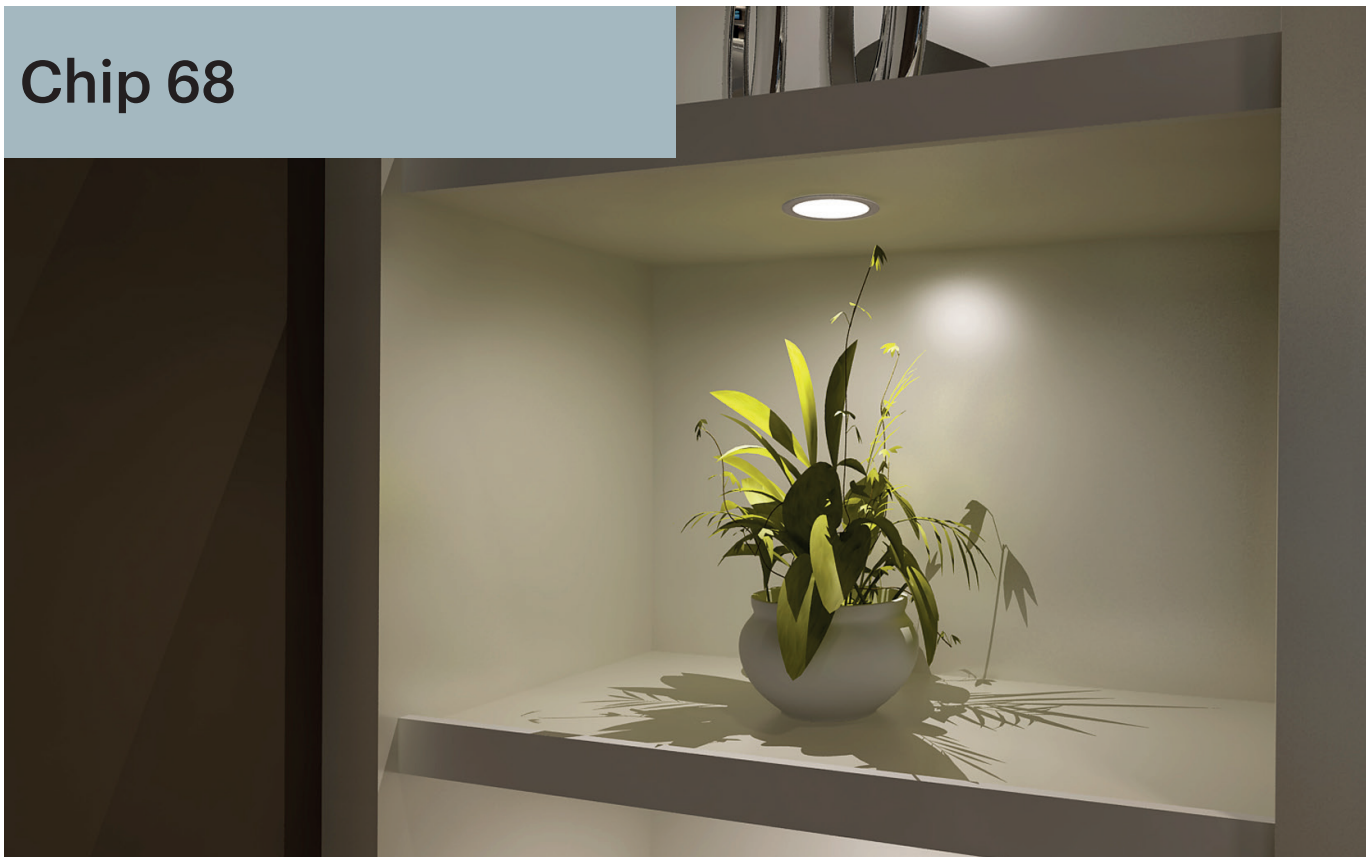

- Flacher LED Einbauspot
- Optional mit Aufbauring
- Diffuse Lichtquelle ohne Lichtpunkte

Chip 68	12V LED
Lichtstrom:	300 lm
Lichtausbeute:	79 lm/W
Lebensdauer:	30000 h
Anzahl LEDs:	30 (Warmweiß/Neutralweiß) 30+30 (Emotion)
Material:	Aluminium
Schutzart:	IP20
Zuleitung:	1800 mm
Energieeffizienzklasse:	F
Startfarbe (Emotion):	Warmweiß (mit Emotion Adapterleitung Kaltweiß)

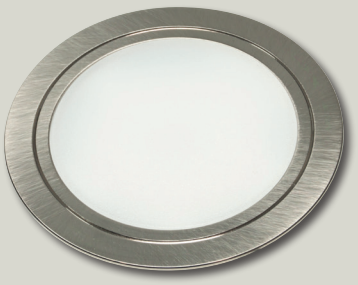

Beleuchtungsdiagramm

CRI >80	3000 K	4000 K	2700-6500 K
64°	1443 lx	1564 lx	1071-1429 lx
300 mm	471 lx	527 lx	366-491 lx
500 mm	209 lx	234 lx	164-221 lx
750 mm	130 lx	144 lx	102-137 lx
1000 mm			



Chip 68	Lichtfarbe	Leistung (W)	Farbe	Ref.
Chip 68	Warmweiß	4.0	Edelstahloptik	**2000015**
	Neutralweiß			**2000016**
	Emotion			**2000017**
			Schwarz	**2000545**
Emotion Adapterleitung 12 V				**2000436**

Abmessungen

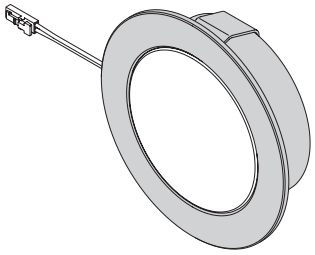

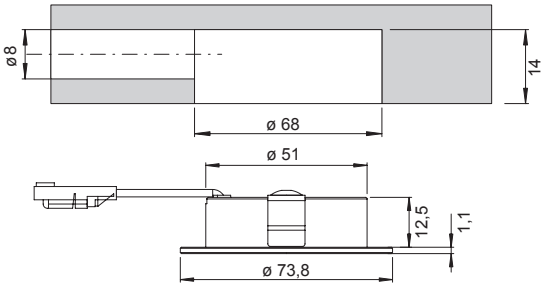

Montage

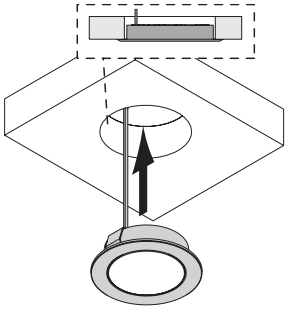

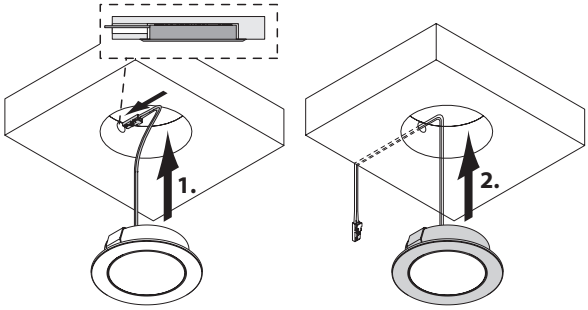

Zubehör



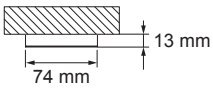

Zubehör	Farbe	Ref.
Moonlight 68 Aufbauring	Edelstahloptik	**2000004**
	Schwarz	**2000516**

Emotion Steuerungssysteme



siehe Kapitel „Steuerungen“ ab Seite 166

Chip II 58





- Flacher LED Einbauspot
- Diffuse Lichtquelle ohne Lichtpunkte
- Leichtes Kunststoffgehäuse

Chip II 58	
	12V LED
Lichtstrom:	120 lm
Lichtausbeute:	60 lm/W
Lebensdauer:	30000 h
Material:	Kunststoff
Schutzart:	IP20
Zuleitung:	1800 mm
Energieeffizienzklasse:	F



Beleuchtungsdiagramm

CRI >80 **3000K, 4000K**

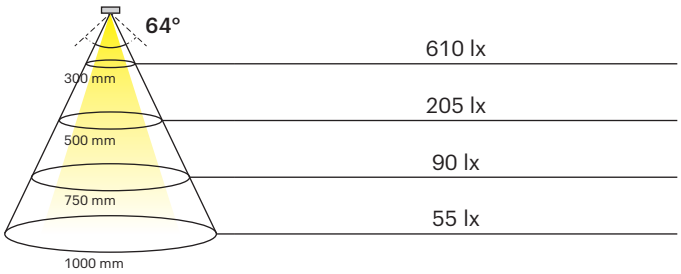



Chip II 58	Lichtfarbe	Leistung (W)	Farbe	Ref.
Chip II 58	Warmweiß	2	Aluminiumfarben	**2000729**
	Neutralweiß			**2000730**
Emotion Adapterleitung 12 V				**2000436**

Abmessungen

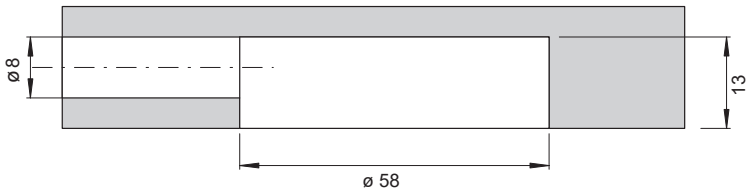

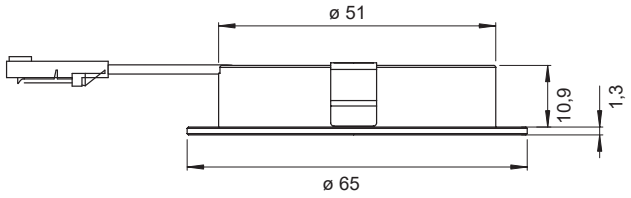

Montage

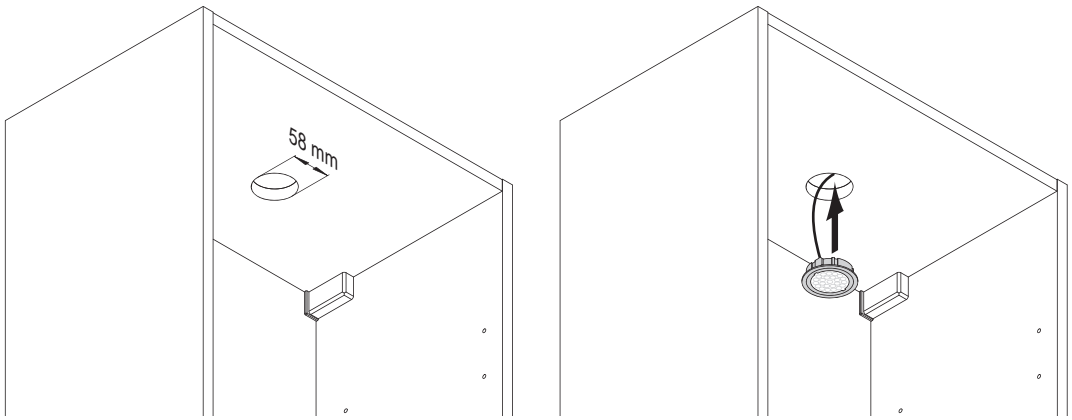

Zubehör



Zubehör	Farbe	Ref.
Chip II 58 Aufbauring	Aluminiumfarben	**2000870**

Emotion Steuerungssysteme



siehe Kapitel „Steuerungen“ ab Seite 166

Nova Plus Emotion

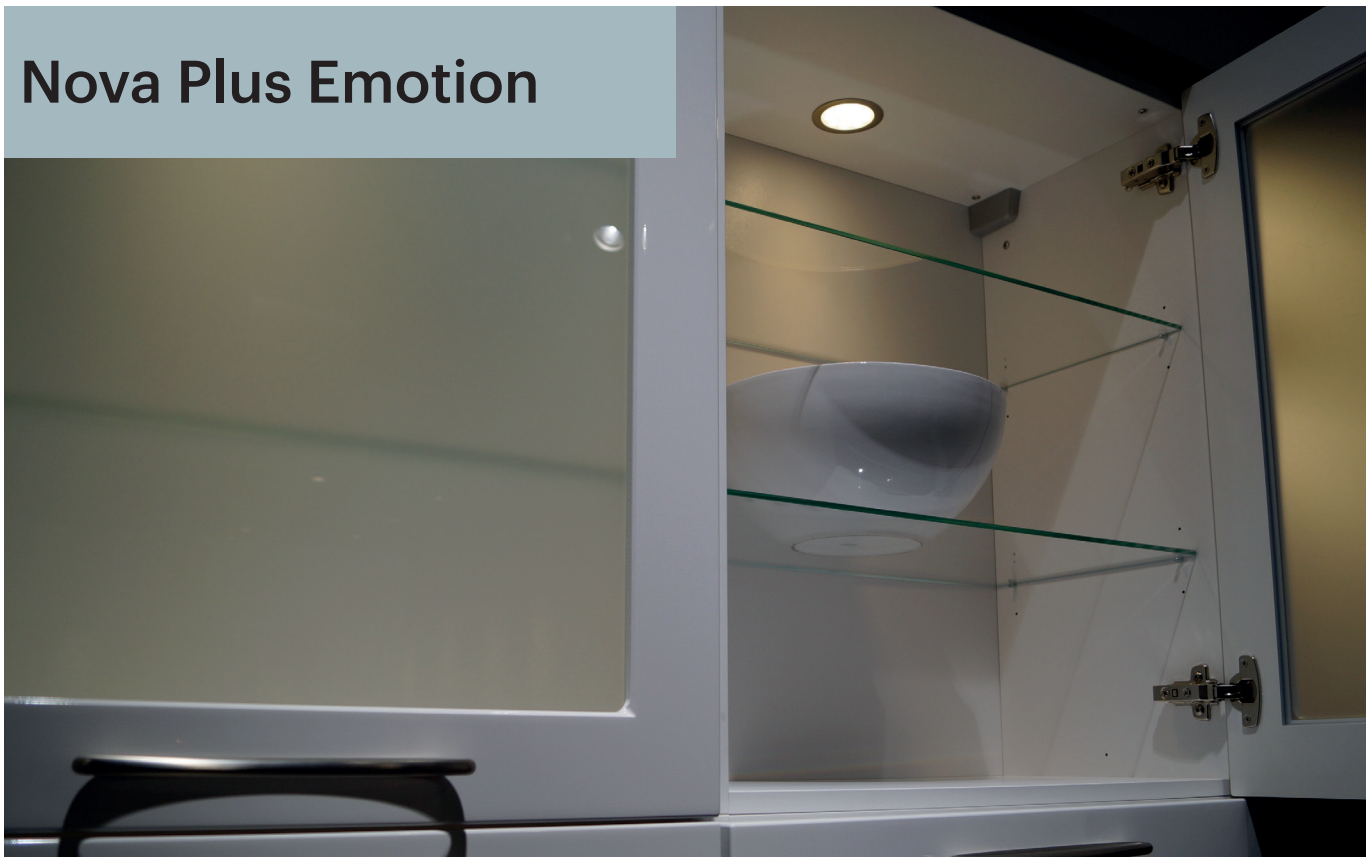

- Innovative Linsentechnik
- Dimmbar mit stufenlos regelbarer Farbtemperatur durch Emotion Technologie
- Nova Plus 78 ideal als Deckeneinbauleuchte
- Keine Blendwirkung

Nova Plus 68 Rund Emotion	12V LED
Lichtstrom:	185 lm (Nova Plus 68) 390 lm (Nova Plus 78)
Lichtausbeute:	62 lm/W (Nova Plus 68) 78 lm/W (Nova Plus 78)
Lebensdauer:	30000 h
Anzahl LEDs:	12+12 (Nova Plus 68) 24+24 (Nova Plus 78)
Material:	Kunststoff
Schutzart:	IP20
Zuleitung:	2000 mm
Energieeffizienzklasse:	G
Startfarbe:	Warmweiß (mit Emotion Adapterleitung Kaltweiß)





Beleuchtungsdiagramm

Nova Plus 68
CRI >80
2700-6500 K

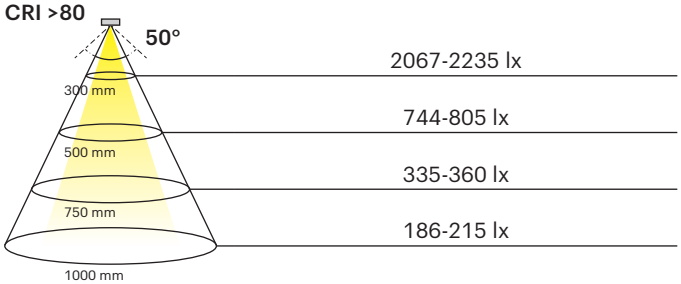

Nova Plus 78
CRI >80
2700-6500 K

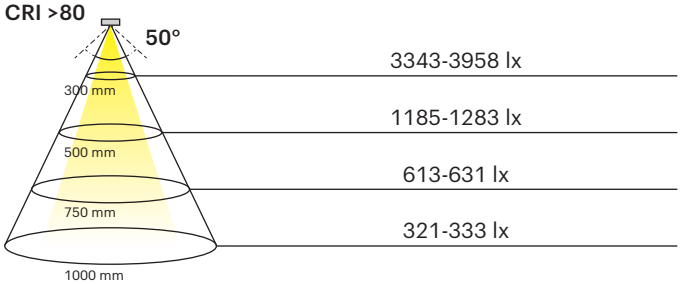

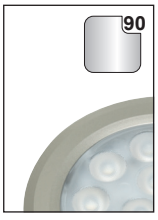



Nova Plus Emotion	Lichtfarbe	Leistung (W)	Farbe	Ref.
68 Rund	Emotion	3.0	Edelstahlfarben	**2000019**
			Schwarz	**2000882**
68 Eckig			Edelstahlfarben	**2000020**
			Schwarz	**2000881**
78 Rund		5.0	Edelstahlfarben	**2000023**
Emotion Adapterleitung 12 V				**2000436**

Abmessungen

Nova Plus 68

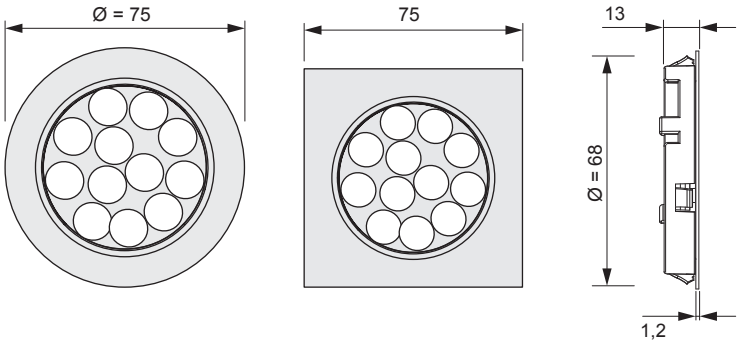

Nova Plus 78

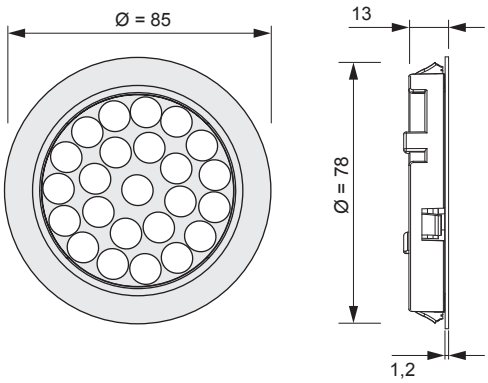

Aufbauring Round

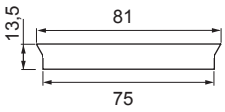

Aufbauring Square

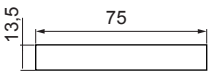

Montage

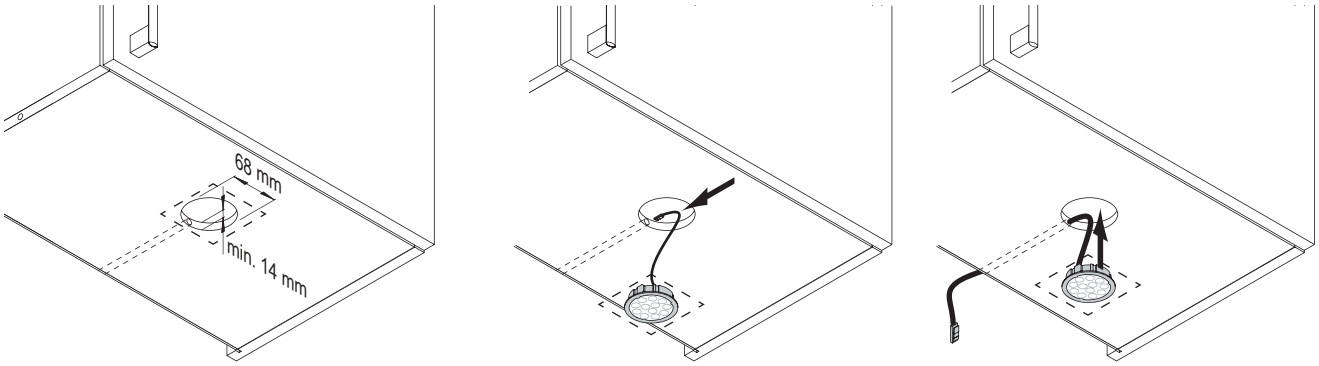

Zubehör



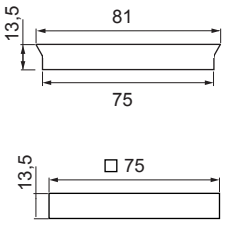

Zubehör	Farbe	Ref.
Nova Plus 68 Rund Aufbauring	Edelstahlfarben	**2000021**
Nova Plus 68 Eckig Aufbauring		**2000022**

Emotion Steuerungssysteme



siehe Kapitel „Steuerungen“ ab Seite 166

Superlight



- Einbauleuchte mit hochwertiger Edelstahloberfläche
- Nur 2 mm Randhöhe
- Einbaubohrung 55-58 mm
- Dimmbar mit stufenlos regelbarer Farbtemperatur durch Emotion Technologie

Superlight	12V LED
Lichtstrom:	129 lm (ww) / 132 lm (nw) / 113-126 lm (Emotion)
Lichtausbeute:	47.8 lm/W (ww) / 48.9 (nw) / 39.0-43.5 lm/W (Emotion)
Lebensdauer:	30000 h
Anzahl LEDs:	9 (ww/nw) 9+9 (Emotion)
Material:	Metall
Schutzart:	IP20
Zuleitung:	1800 mm
Energieeffizienzklasse:	G
Startfarbe:	Warmweiß (mit Emotion Adapterleitung Kaltweiß)

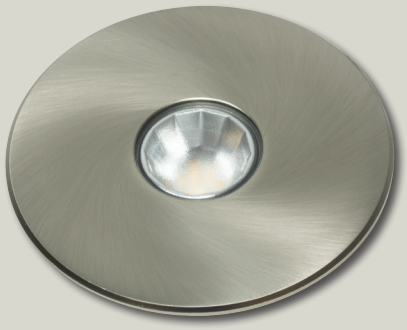

Beleuchtungsdiagramm

CRI >80	**3000 K**	**4000 K**	**2700-6500 K**
35°	1901 lx	2013 lx	2040-2100 lx
300 mm	702 lx	713 lx	620-702 lx
500 mm	401 lx	408 lx	400-451 lx
750 mm	192 xl	213 xl	192-200 lx
1000 mm			

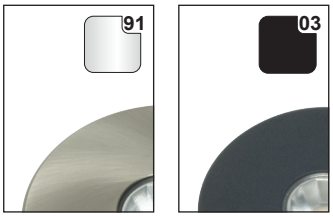

Superlight	Lichtfarbe	Leistung (W)	Farbe	Ref.
Superlight	Warmweiß	2.7	Edelstahloptik	**2000029**
	Neutralweiß			**2000030**
	Emotion	2.9		**2000031**
			Schwarz	**2000483**
Emotion Adapterleitung 12 V				**2000436**

Abmessungen

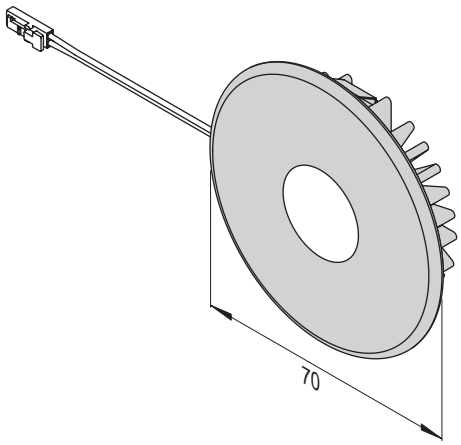

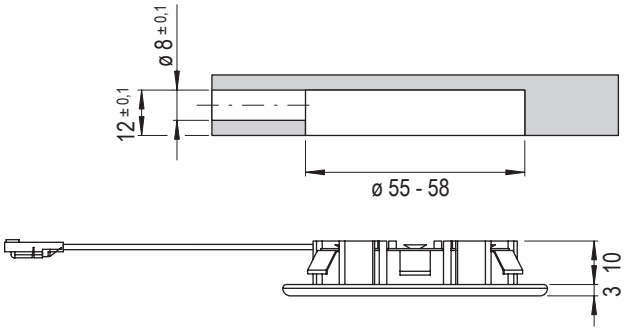

Montage

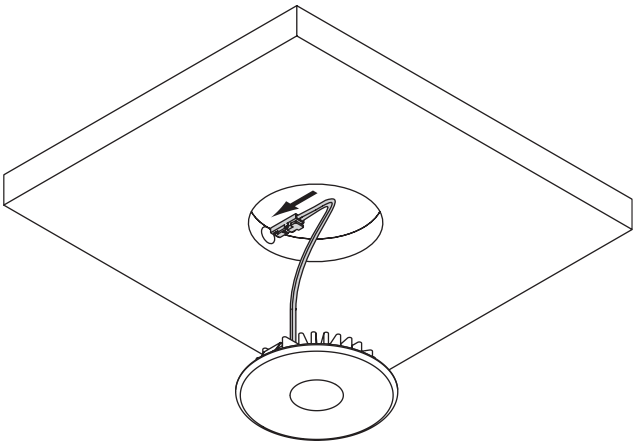

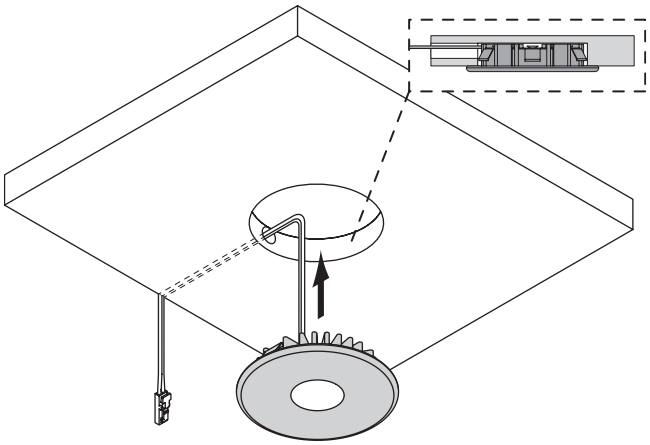

Emotion Steuerungssysteme



siehe Kapitel „Steuerungen“ ab Seite 166

Chip L 58



- Leistungsstarker LED Einbauspot
- Optional mit Aufbauring
- Innovative Linsentechnologie
- Dimmbar mit stufenlos regelbarer Farbtemperatur durch Emotion Technologie

SPOTS

Chip L 58	
	12V LED
Lichtstrom:	224 lm
Lichtausbeute:	90 lm/W
Lebensdauer:	30000 h
Anzahl LEDs:	15 (ww/nw) / 3+3 (Emotion)
Material:	Aluminium
Schutzart:	IP20
Zuleitung:	2000 mm
Energieeffizienzklasse:	G
Startfarbe (Emotion):	Warmweiß (mit Emotion Adapterleitung: Kaltweiß)



Beleuchtungsdiagramm

CRI >80	3000 K	4000 K	2700-6500 K
58°	1375 lx	1617 lx	1332-1370 lx
300 mm	482 lx	571 lx	453-468 lx
500 mm	297 lx	301 lx	207-218 lx
750 mm	137 lx	160 lx	126-133 lx
1000 mm			







Chip L 58	Lichtfarbe	Leistung (W)	Farbe	Ref.
Chip L 58	Warmweiß	2.5	Edelstahloptik	**2000032**
	Neutralweiß			**2000033**
	Emotion			**2000034**
			Schwarz	**2000887**
Emotion Adapterleitung 12 V				**2000436**

Chip L 58 12 V / Set	Lichtfarbe	Leistung (W)	Farbe	Ref.
3er Set	Warmweiß	2.5 pro Leuchte	Edelstahloptik	**2000036**
	Neutralweiß			**2000037**

Abmessungen

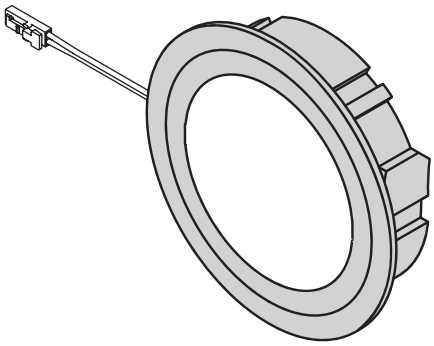

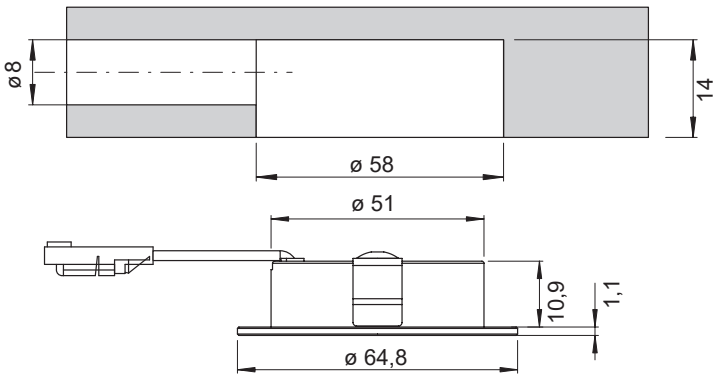

Montage

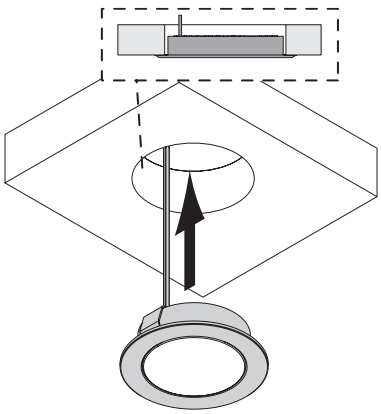

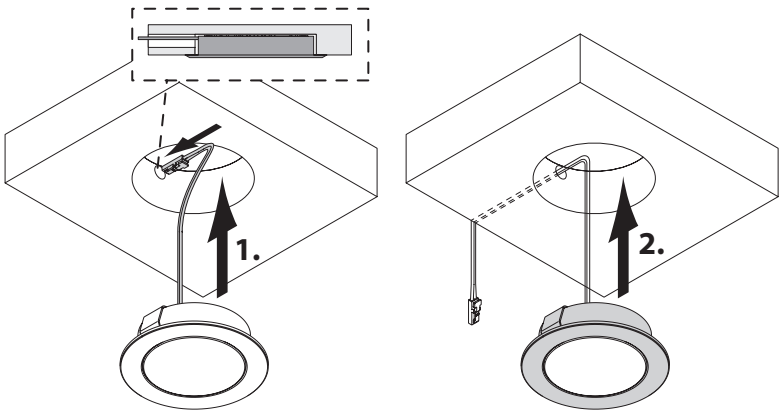

Zubehör





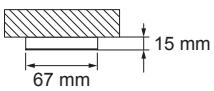

Zubehör	Farbe	Ref.
Chip 58 Aufbauring	Edelstahloptik	**2000012**
	Schwarz	**2000866**

Emotion Steuerungssysteme



siehe Kapitel „Steuerungen“ ab Seite 166

Chip L 68



- Leistungsstarker LED Einbauspot
- Optional mit Aufbauring
- Innovative Linsentechnologie
- Dimmbar mit stufenlos regelbarer Farbtemperatur durch Emotion Technologie

SPOTS

Chip L 68	12V LED
Lichtstrom:	242-243 lm
Lichtausbeute:	60.5-60.75 lm/W
Lebensdauer:	30000 h
Anzahl LEDs:	4+4
Material:	Aluminium
Schutzart:	IP20
Zuleitung:	2000 mm
Energieeffizienzklasse:	F
Startfarbe:	Warmweiß (mit Emotion Adapterleitung Kaltweiß)



Beleuchtungsdiagramm

CRI >80 **2700-6500 K**

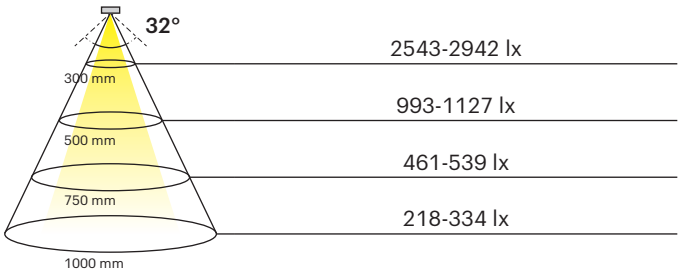





Chip L 68	Lichtfarbe	Leistung (W)	Farbe	Ref.
Chip L 68	Emotion	4.0	Edelstahloptik	**2000040**
			Schwarz	**2000546**
Emotion Adapterleitung 12 V				**2000436**

Abmessungen

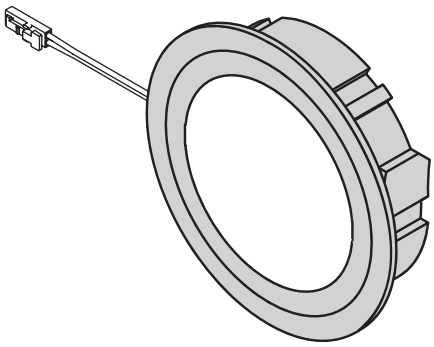

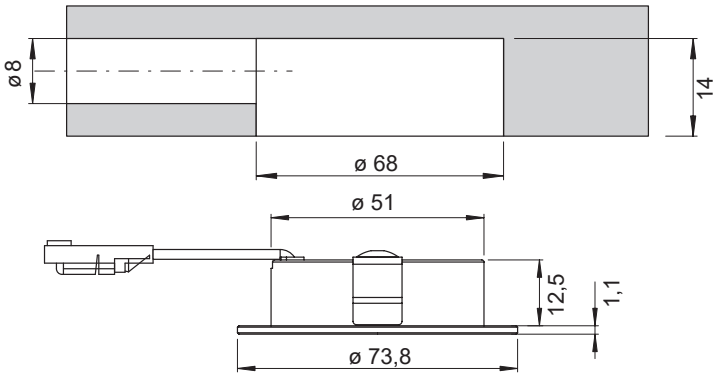

Montage

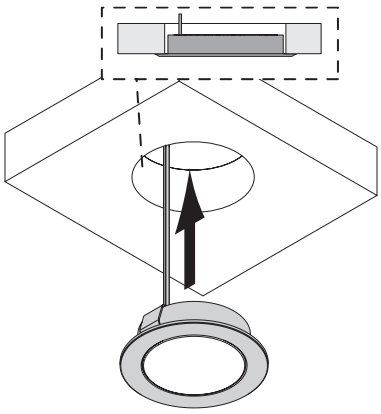

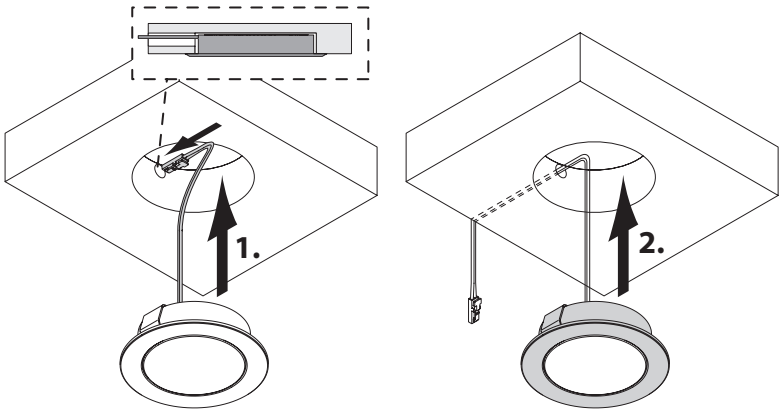

Zubehör



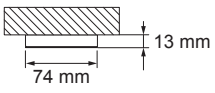

Zubehör	Farbe	Ref.
Chip 68 Aufbauring	Edelstahloptik	**2000018**
	Schwarz	**2000547**

Emotion Steuerungssysteme



siehe Kapitel „Steuerungen“ ab Seite 166

Flex Spot Emotion



- Einbauleuchte mit bis zu 80° schwenkbarem Leuchtenkopf
- Dimmbar mit stufenlos regelbarer Farbtemperatur durch Emotion Technologie

Flex Spot Emotion	12V LED
Lichtstrom:	55 lm
Lichtausbeute:	42 lm/W
Lebensdauer:	30000 h
Anzahl LEDs:	4
Material:	Aluminium
Schutzart:	IP20
Zuleitung:	1800 mm
Startfarbe:	Warmweiß (mit Emotion Adapterleitung Kaltweiß)



Beleuchtungsdiagramm

CRI >80 **2700-6500 K**

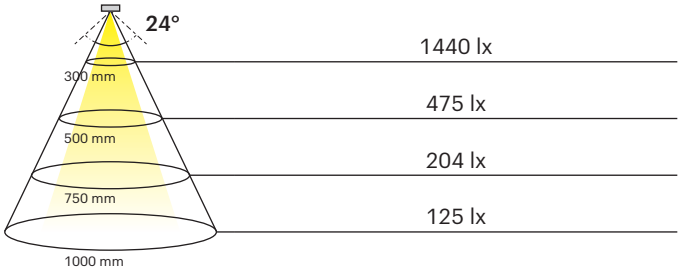

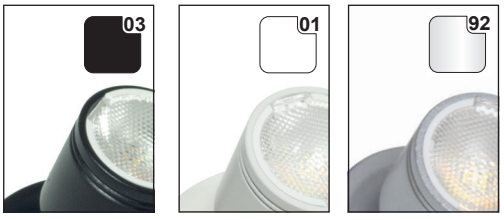

Flex Spot Emotion	Lichtfarbe	Leistung (W)	Farbe	Ref.
Flex Spot Emotion	Emotion	1.3	Schwarz	**2000047**
			Weiß	**2000048**
			Silberfarben	**2000049**
Emotion Adapterleitung 12 V				**2000436**

Abmessungen

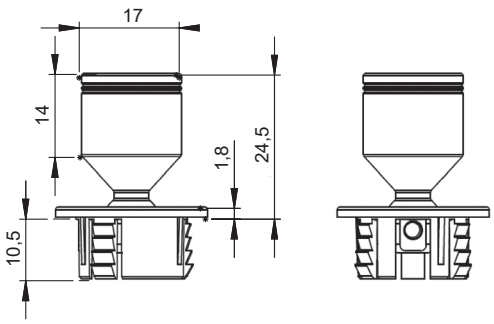

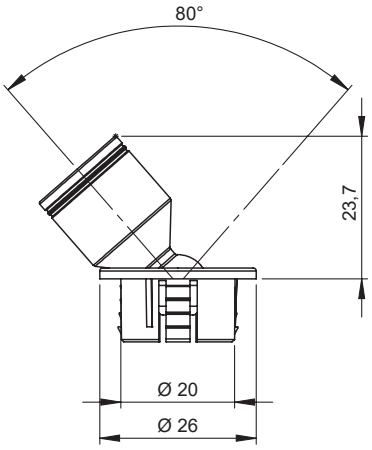

Montage

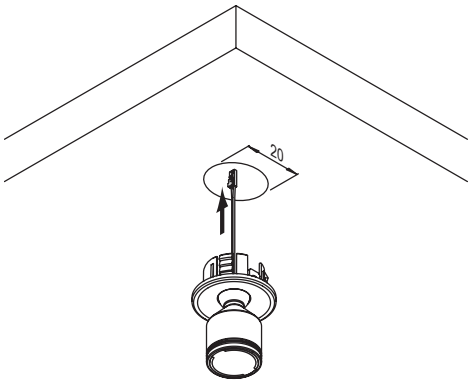

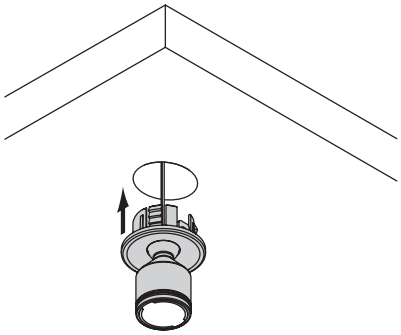

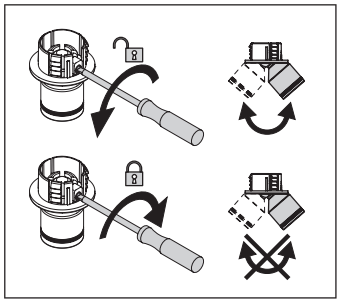

Emotion Steuerungssysteme



siehe Kapitel „Steuerungen“ ab Seite 166

Super Spot Emotion



- Einbauleuchte mit schwenkbarem Leuchtenkopf
- Aluminiumgehäuse
- Dimmbar mit stufenlos regelbarer Farbtemperatur durch Emotion Technologie

Super Spot Emotion	12V LED
Lichtstrom:	80 lm
Lichtausbeute:	40 lm/W
Lebensdauer:	30000 h
Anzahl LEDs:	9+9
Material:	Aluminium
Schutzart:	IP20
Zuleitung:	2000 mm
Energieeffizienzklasse:	F
Startfarbe:	Warmweiß (mit Emotion Adapterleitung Kaltweiß)

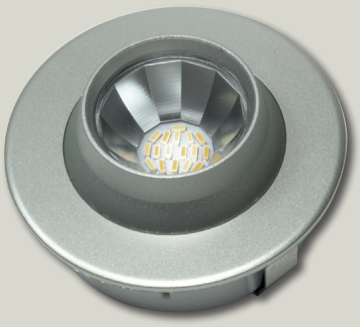

Beleuchtungsdiagramm

CRI >80 **2700-6500 K**

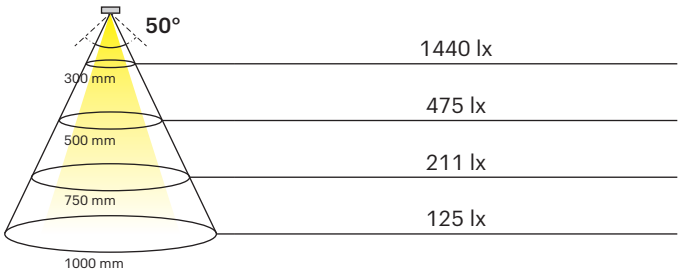

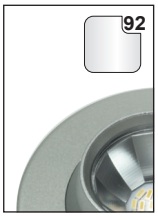

Super Spot Emotion	Lichtfarbe	Leistung (W)	Farbe	Ref.
Super Spot Emotion	Emotion	2.0	Silberfarben	**2000050**
Emotion Adapterleitung 12 V				**2000436**

Abmessungen

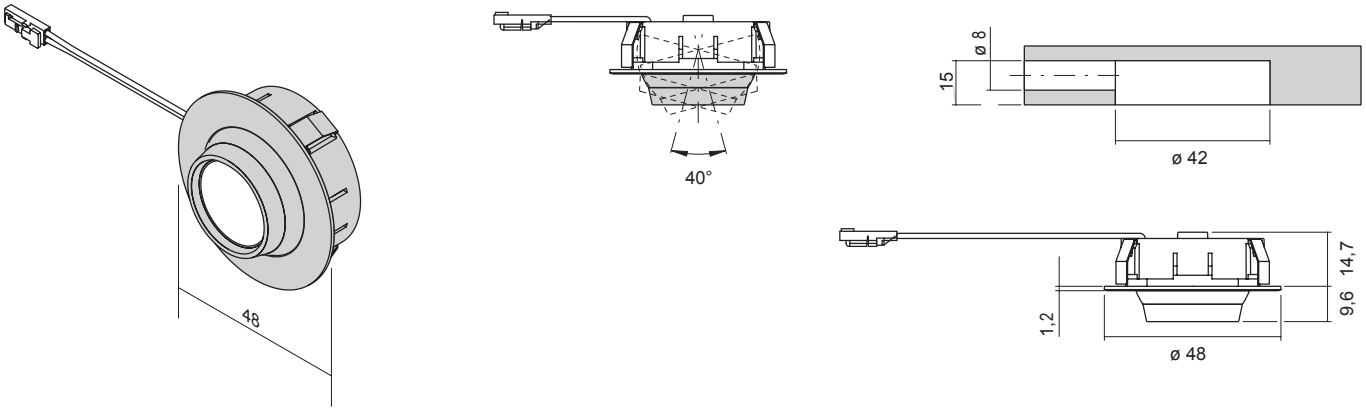

Montage

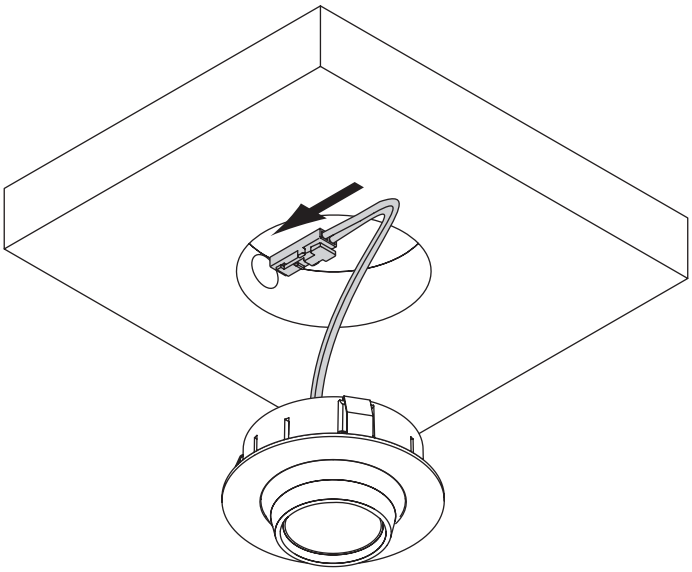

Zubehör



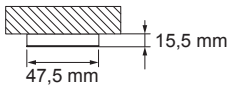

Zubehör	Farbe	Ref.
Super Spot Aufbauring	Silberfarben	**2000051**

Emotion Steuerungssysteme



siehe Kapitel „Steuerungen“ ab Seite 166

Super Spot S Emotion



- Aluminiumgehäuse
- Dimmbar mit stufenlos regelbarer Farbtemperatur durch Emotion Technologie
- Ideal für schlanke Aluminiumprofile
- Reflektor für blendfreies Licht

Super Spot S Emotion	12V LED
Lichtstrom:	95 lm
Lichtausbeute:	48 lm/W
Lebensdauer:	30000 h
Anzahl LEDs:	9+9
Material:	Aluminium
Schutzart:	IP20
Zuleitung:	2000 mm
Energieeffizienzklasse:	F
Startfarbe:	Warmweiß (mit Emotion Adapterleitung Kaltweiß)

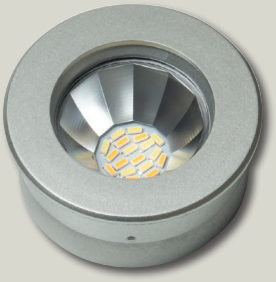

Beleuchtungsdiagramm

CRI >80 **2700-6500 K**

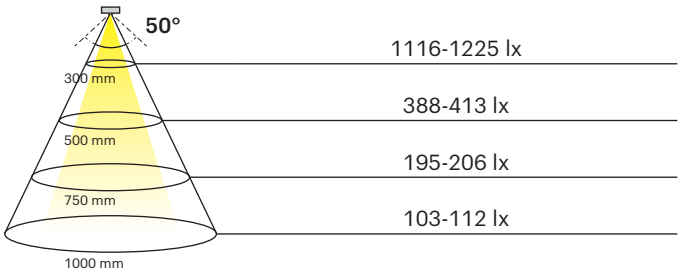

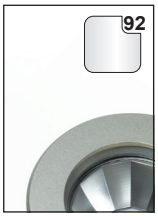



Super Spot S Emotion	Lichtfarbe	Leistung (W)	Farbe	Ref.
Super Spot S Emotion	Emotion	2.0	Silberfarben	**2000052**
			Schwarz	**2000694**
Emotion Adapterleitung 12 V				**2000436**

Abmessungen

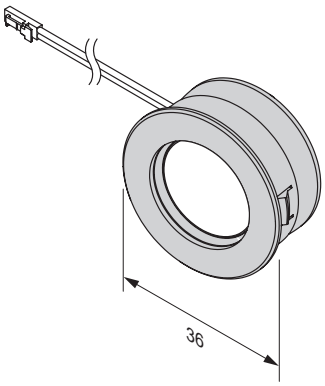

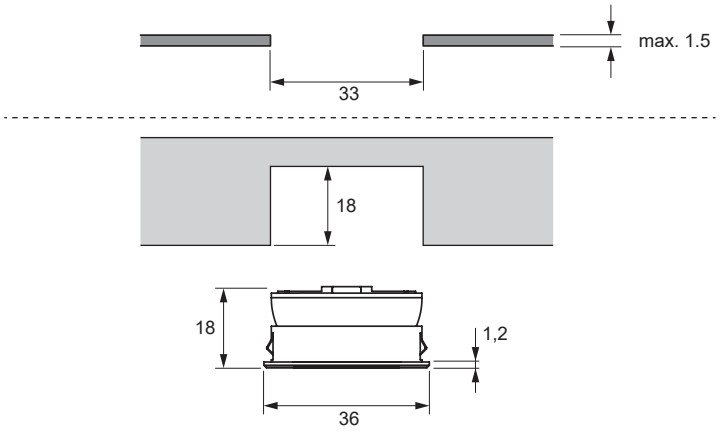

Montage

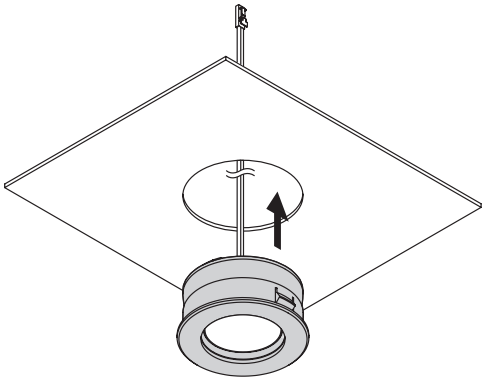

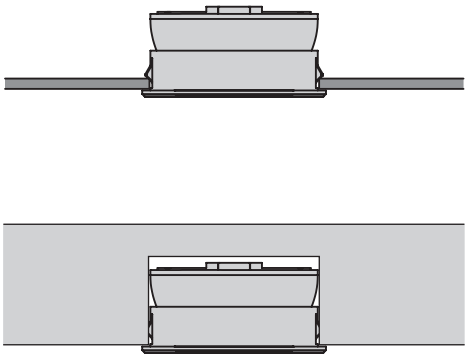

Emotion Steuerungssysteme



siehe Kapitel „Steuerungen“ ab Seite 166

Moonlight HV



- Hochvoltleuchte, kein Vorschaltgerät nötig
- Flache LED Einbauspotleuchte
- Diffuse Lichtquelle ohne Lichtpunkte
- Tyco Hochvoltstecksystem

Moonlight HV	AC230V
Lichtstrom:	264 lm (ww) 309 lm (nw)
Lichtausbeute:	102 lm/W (ww) 119 lm/W (nw)
Lebensdauer:	30000 h
Anzahl LEDs:	30
Material:	Kunststoff
Schutzart:	IP20
Zuleitung:	2000 mm
Energieeffizienzklasse:	F

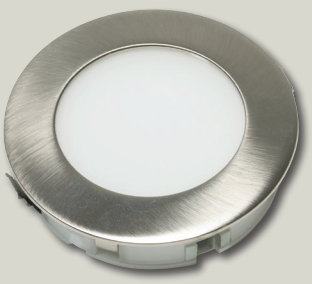

Beleuchtungsdiagramm

CRI >80	**3000 K**	**4000 K**
110°	1063 lx	1160 lx
300 mm	357 lx	397 lx
500 mm	231 lx	251 lx
750 mm	97 lx	109 lx
1000 mm		



Moonlight HV	Lichtfarbe	Leistung (W)	Farbe	Ref.
Moonlight HV	Warmweiß	2.6	Edelstahloptik	**2000053**
	Neutralweiß			**2000054**

Abmessungen

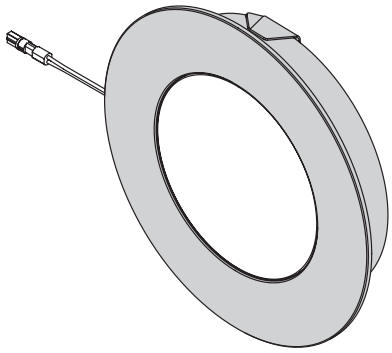

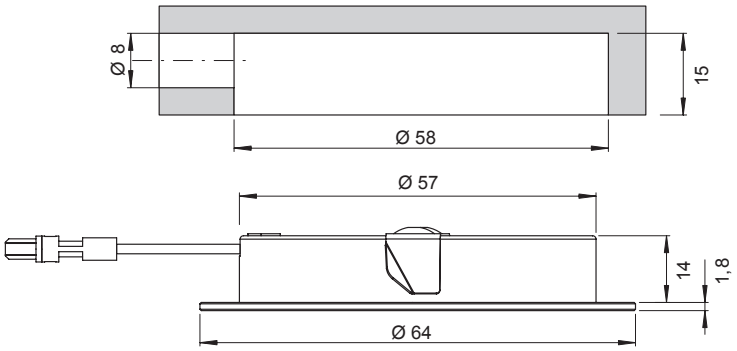

Montage

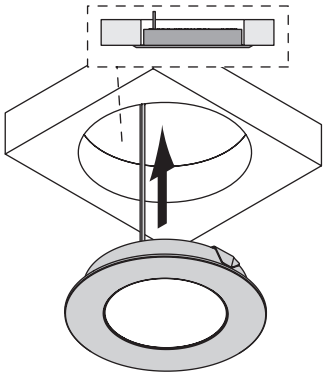

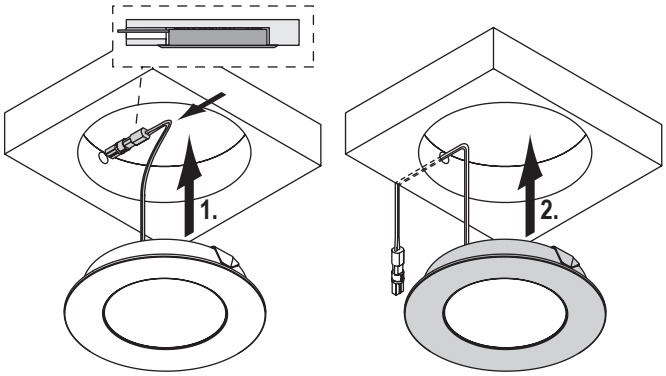

SPOTS

Zubehör



Zubehör	Ref.
6-fach Verteiler	**2000055**
Verbindungsleitung	**940600522**

Tavos Q



- Schlankes Kunststoffgehäuse mit Haltefedern
- Integrierter Treiber
- Superhell
- Einfache Installation

Tavos Q		
	Q 165	Q 215
Lichtstrom:	1360 lm	2250 lm
Lichtausbeute:	85 lm/W	93.75 lm/W
Lebensdauer:	30000 h	
Anzahl LEDs:	88	156
Material:	Kunststoff	
Schutzart:	IP20	
Zuleitung:	150 mm	100mm
Energieeffizienzklasse:	F	E



Beleuchtungsdiagramm

Tavos Q 165
CRI 80
3000 K

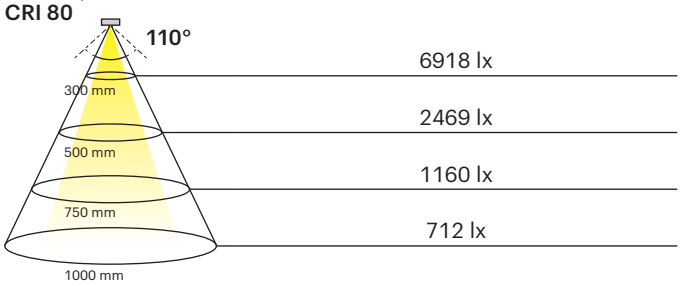

Tavos Q 215
CRI 80
3000 K

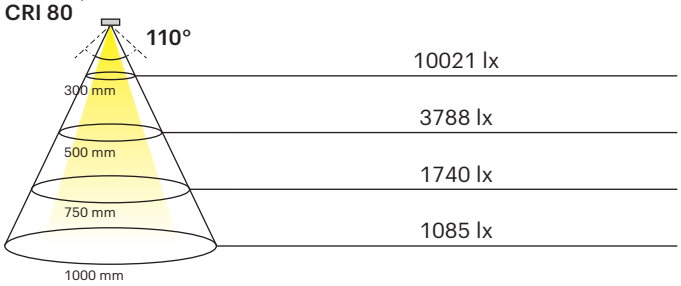



Tavos Q	Lichtfarbe	Leistung (W)	Farbe	Ref.
Tavos Q 165	Warmweiß	16	Weiß	**2000861**
Tavos Q 215		24		**2000862**

Abmessungen

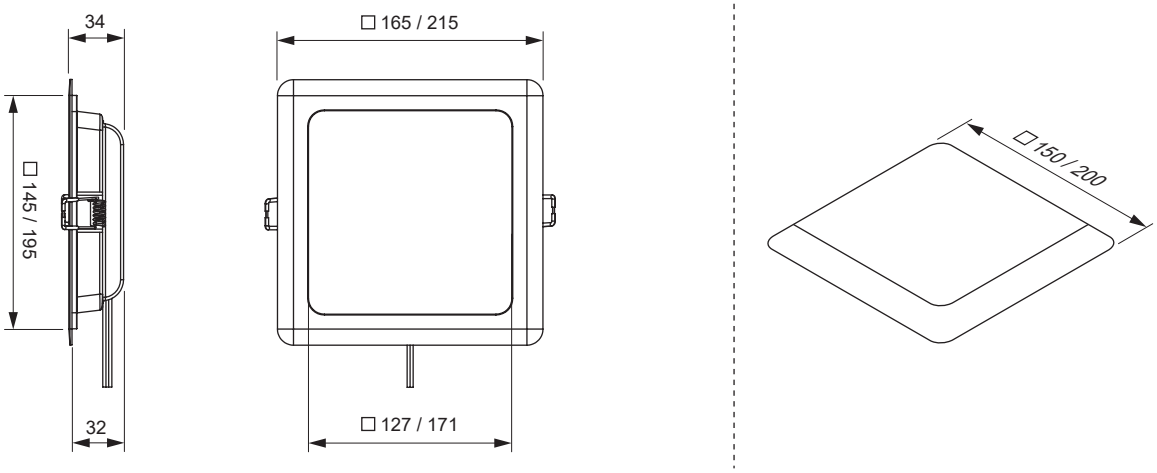

Montage

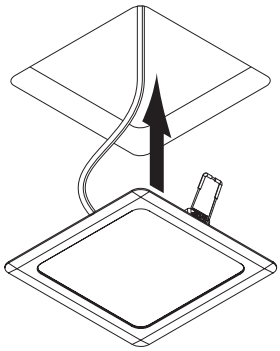

Anschluss

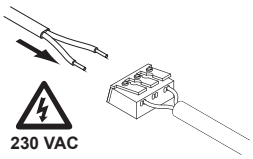

Installation erfordert Elektrofachkraft
The installation must be carried out by a qualified technician

EMPFOHLENE LEUCHTENANZAHL

RAUMFLÄCHE	**RAUMHÖHE 240-270 cm** Helligkeit		**RAUMHÖHE 270-300 cm** Helligkeit	
	hell*	normal*	hell*	normal*
Tavos Q 165, empfohlene Leuchtenanzahl				
200x300 cm	5	3	6	5
300x300 cm	6	5	8	6
300x400 cm	10	7	12	10
Tavos Q 215, empfohlene Leuchtenanzahl				
400x400 cm	4	3	5	4
300x600 cm	5	4	7	5
600x600 cm	8	5	11	8

* hell = hohe bis mittlere Raumhelligkeit / normal = mittlere bis niedrige Raumhelligkeit
Bitte beachten Sie, dass die Raumhelligkeit in erheblichem Maße von Farben und Materialien im Raum beeinflusst wird.

Tavos R



- Schlankes Kunststoffgehäuse mit Haltefedern
- Integrierter Treiber
- Superhell
- Einfache Installation

Tavos R	AC230V
Lichtstrom:	1500 lm
Lichtausbeute:	93.75 lm/W
Lebensdauer:	30000 h
Anzahl LEDs:	80
Material:	Kunststoff
Schutzart:	IP20
Zuleitung:	150 mm
Energieeffizienzklasse:	E



Beleuchtungsdiagramm

CRI 80 **3000 K**

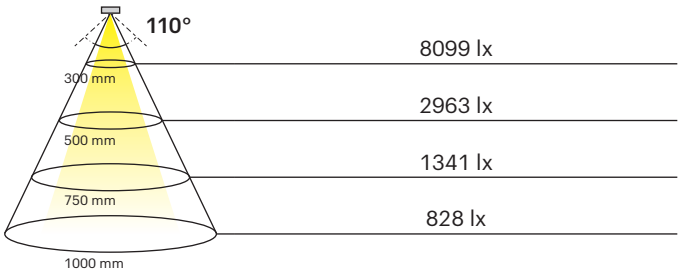



Tavos R	Lichtfarbe	Leistung (W)	Farbe	Ref.
Tavos R	3000	16	Weiß	**2000860**

Abmessungen

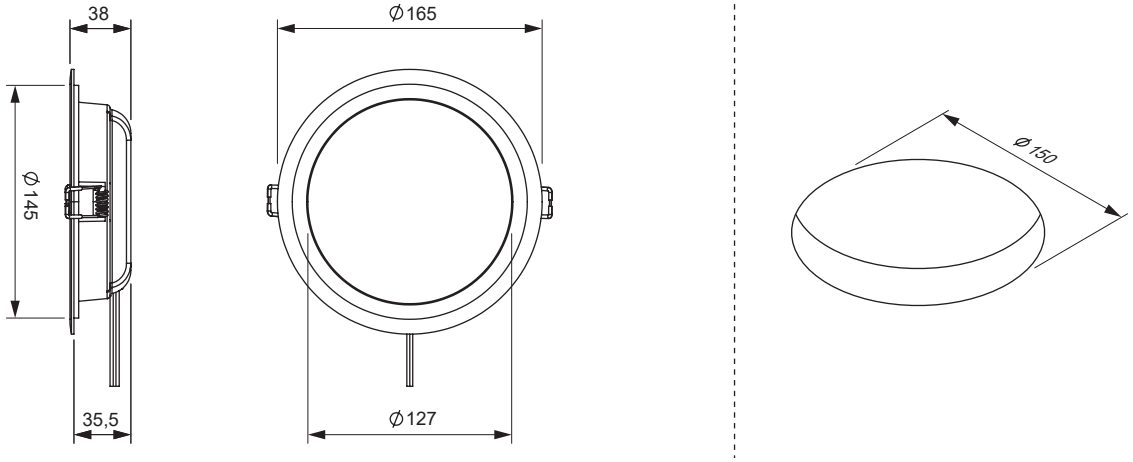

Montage

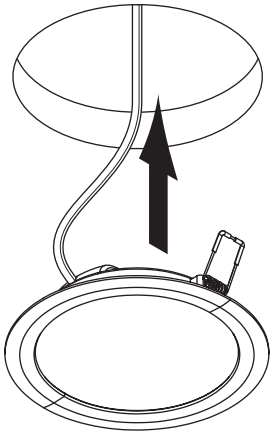

Anschluss

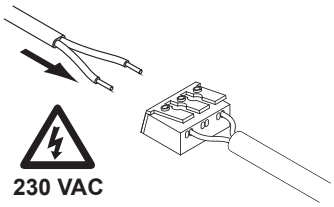



Installation erfordert Elektrofachkraft
The installation must be carried out by a qualified technician

SPOTS

EMPFOHLENE LEUCHTENANZAHL

RAUMFLÄCHE	**RAUMHÖHE 240-270 cm** Helligkeit		**RAUMHÖHE 270-300 cm** Helligkeit	
	hell*	normal*	hell*	normal*
Tavos R 165 mm, empfohlene Leuchtenanzahl				
200x300 cm	4	3	6	4
300x300 cm	6	4	8	6
300x400 cm	9	6	11	9

* hell = hohe bis mittlere Raumhelligkeit
normal = mittlere bis niedrige Raumhelligkeit

Bitte beachten Sie, dass die Raumhelligkeit in erheblichem Maße von Farben und Materialien im Raum beeinflusst wird.

Plinthy



- Superkleiner Einbauspot
- Ideal für Ambientebeleuchtung in Sockelleisten Stufen und Gängen
- Reduzierte Blendung

Plinthy	12V LED
Lichtstrom:	6 lm
Lichtausbeute:	43 lm/W
Lebensdauer:	30000 h
Anzahl LEDs:	1
Material:	Kunststoff
Schutzart:	IP20
Zuleitung:	700 mm



Beleuchtungsdiagramm

CRI >80	3000 K	4000 K
100°		
300 mm	33 lx	35 lx
500 mm	9 lx	10 lx
750 mm	5 lx	5 lx
1000 mm	2 lx	2 lx

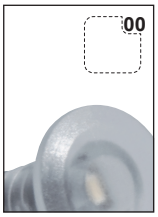

Plinthy	Lichtfarbe	Leistung (W)	Farbe	Ref.
Plinthy	Warmweiß	0.14	Transparent	**2000731**
	Neutralweiß			**2000732**

Abmessungen

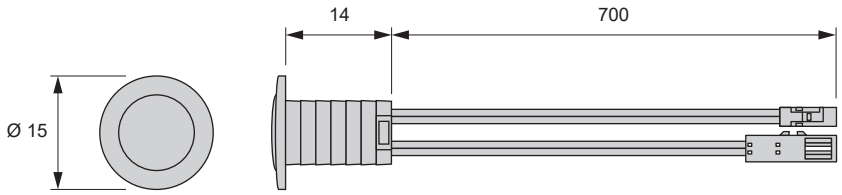

Montage

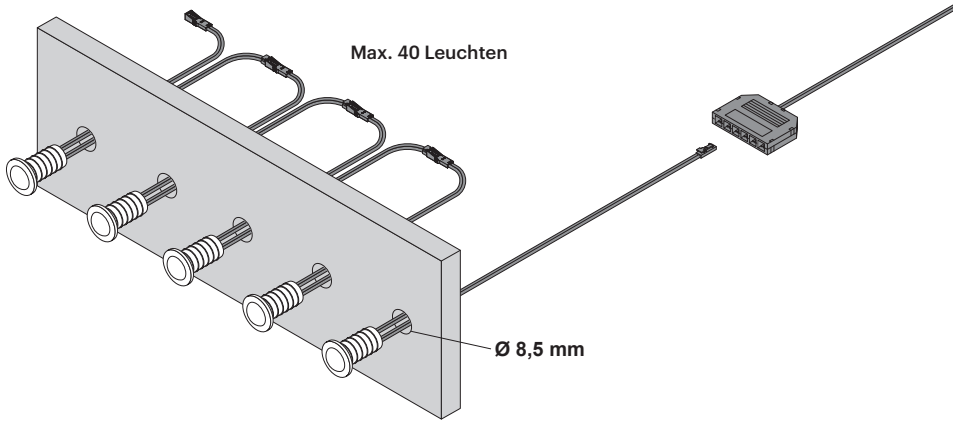

Steuerungssysteme





siehe Kapitel „Steuerungen“ ab Seite 166

Base Emotion

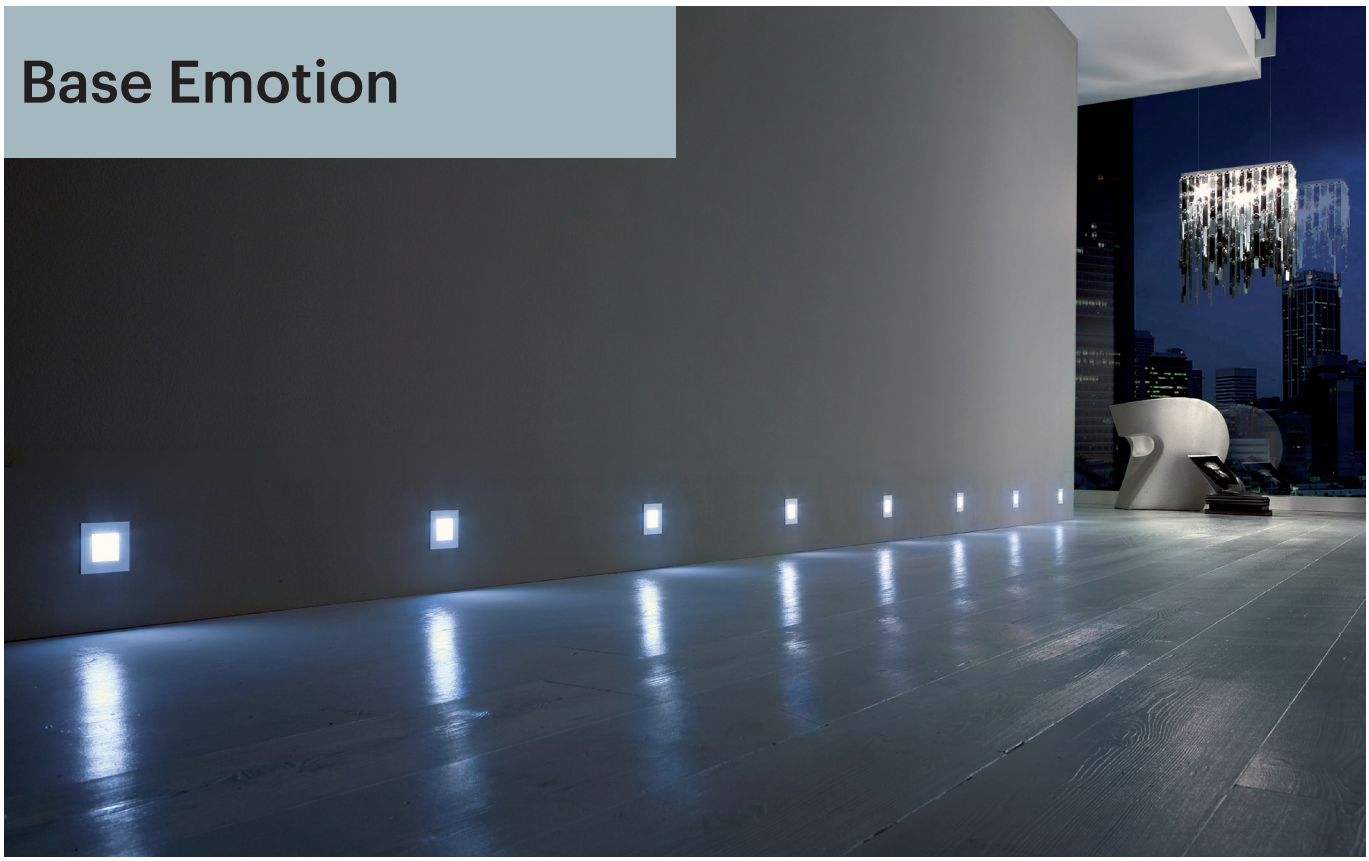

- Optimal als dezente Sockelleuchte
- Diffuse Lichtquelle ohne Lichtpunkte
- Dimmbar mit stufenlos regelbarer Farbtemperatur durch Emotion Technologie

Base Emotion	12V LED
Leistung:	0.3 W
Lichtstrom:	16 - 17.5 lm
Lichtausbeute:	53-58 lm/W
Lebensdauer:	30000 h
Anzahl LEDs:	4+4
Material:	Edelstahl
Schutzart:	IP20
Zuleitung:	2000 mm
Startfarbe:	Warmweiß (mit Emotion Adapterleitung: Kaltweiß)

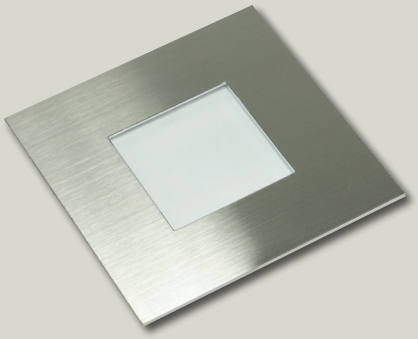

Beleuchtungsdiagramm

CRI >80 **2700-6500 K**

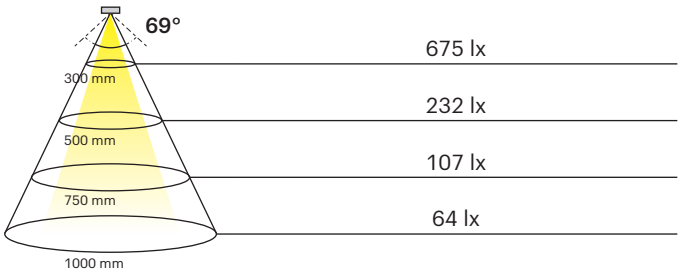



Base Emotion	Lichtfarbe	Leistung (W)	Farbe	Ref.
Base Emotion	Emotion	0.3	Edelstahl gebürstet	**2000056**
Emotion Adapterleitung 12 V				**2000436**

Abmessungen

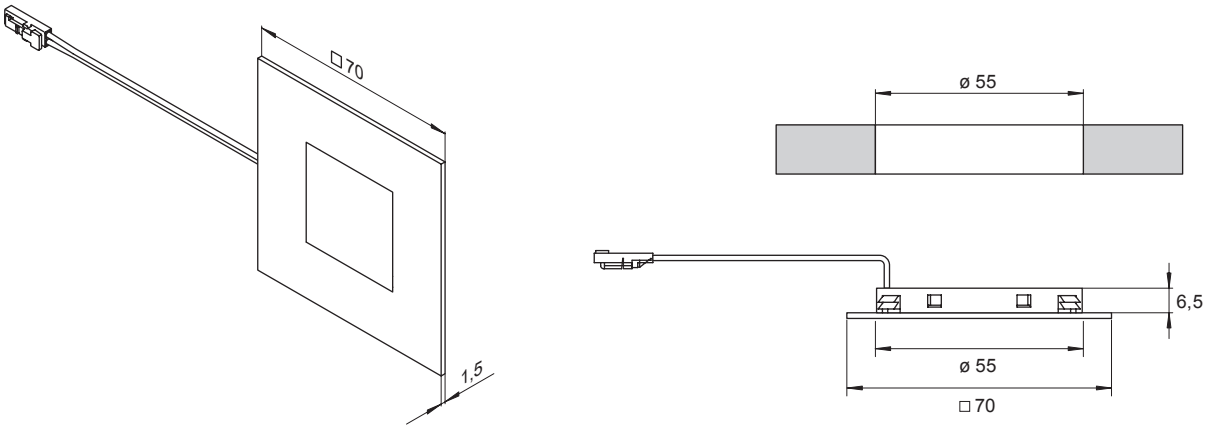

Montage

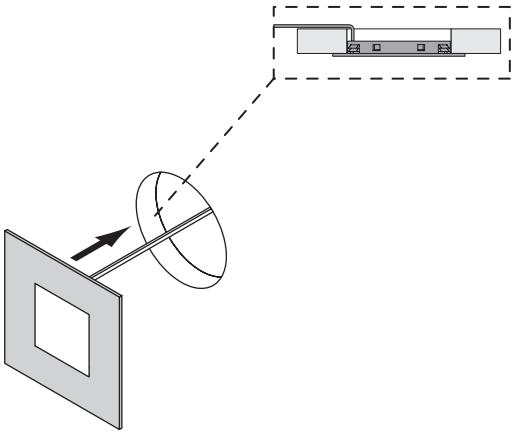

Emotion Steuerungssysteme



siehe Kapitel „Steuerungen“ ab Seite 166

Matrix Emotion



- Hocheffiziente LED Anbauleuchte zum Anschrauben oder Kleben
- Innovative Linsentechnologie
- 2 Abdeckrahmen in Edelstahl- oder Aluminium-Finish
- Als 12 V- oder 24 V-Ausführung
- Blendfreies Licht

Matrix Emotion	12V LED 24V LED
Lichtstrom:	154-176 lm
Lichtausbeute:	77-88 lm/W
Lebensdauer:	30000 h
Anzahl LEDs:	25+25
Material:	Kunststoff
Schutzart:	IP20
Zuleitung:	2000 mm
Energieeffizienzklasse:	F
Startfarbe:	Warmweiß (mit Emotion Adapterleitung Kaltweiß)



Beleuchtungsdiagramm

CRI >80 **3000-6000 K**

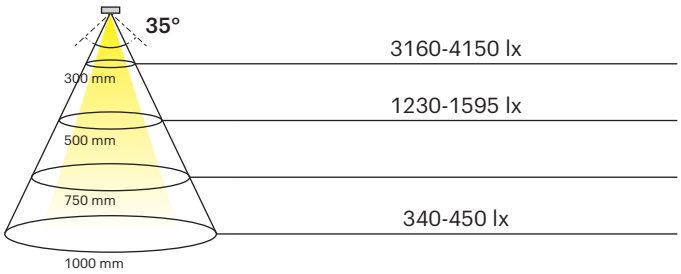





Matrix Emotion	Lichtfarbe	Leistung (W)	Farbe	Ref.
Matrix Emotion 12 V	Emotion	2.0	Edelstahlfarben/ Aluminiumfarben	**2000069**
Emotion Adapterleitung 12 V				**2000436**

Matrix Emotion	Lichtfarbe	Leistung (W)	Farbe	Ref.
Matrix Emotion 24 V	Emotion	2.0	Edelstahlfarben/ Aluminiumfarben	**2000070**
Emotion Adapterleitung 24 V				**2000437**

Abmessungen

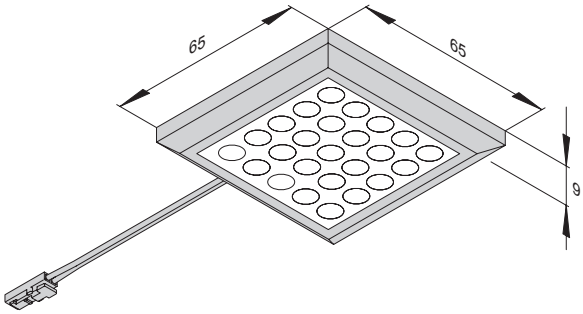

Montage

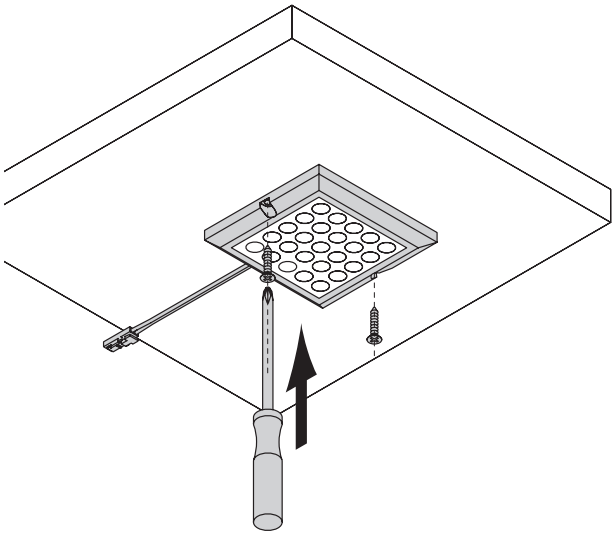

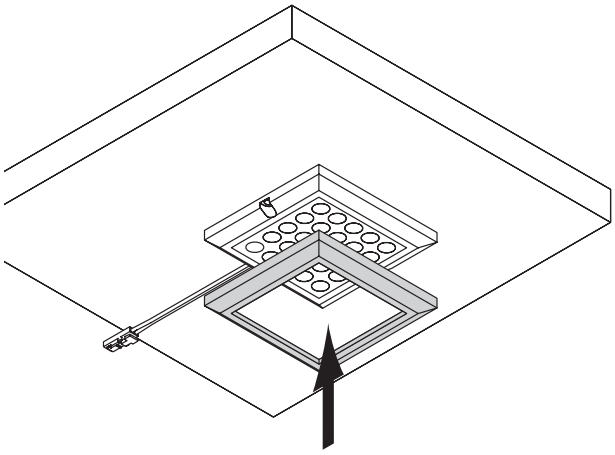

Emotion Steuerungssysteme



siehe Kapitel „Steuerungen“ ab Seite 166

Planar L



- Hochwertiges superschlankes Aluminiumgehäuse
- Diffuse Lichtquelle ohne Lichtpunkte
- Masterleuchte mit Schalter und Dimmfunktion
- Set inkl. LED Konverter und Verteiler

Planar L	24V LED
Lichtstrom:	170 lm
Lichtausbeute:	56.67 lm/W
Lebensdauer:	30000 h
Anzahl LEDs:	28/Leuchte
Material:	Aluminium
Schutzart:	IP20
Zuleitung:	2000 / 1000+100 mm
Energieeffizienzklasse:	E

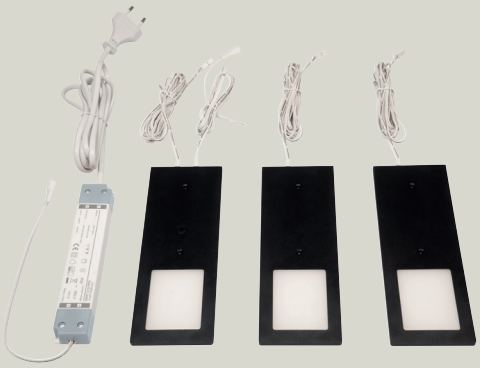

Beleuchtungsdiagramm

CRI >80 **4000 K**

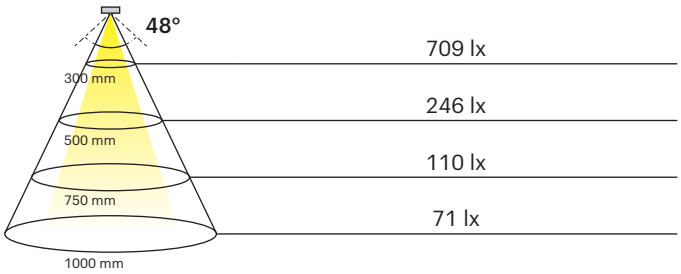

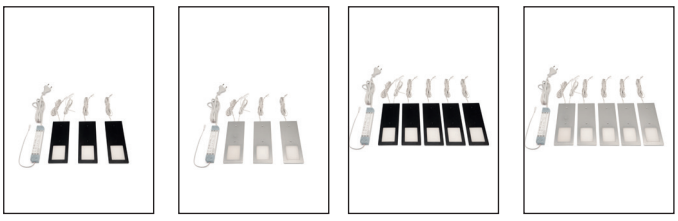

3er Set 5er Set

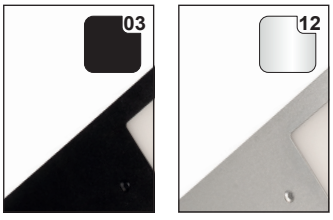

Planar L	Lichtfarbe	Leistung (W)	Farbe	Ref.
3er Set	Neutralweiß	3x 3.0	Schwarz	**2000574**
			Aluminium	**2000576**
5er Set		5x 3.0	Schwarz	**2000575**
			Aluminium	**2000577**

Abmessungen

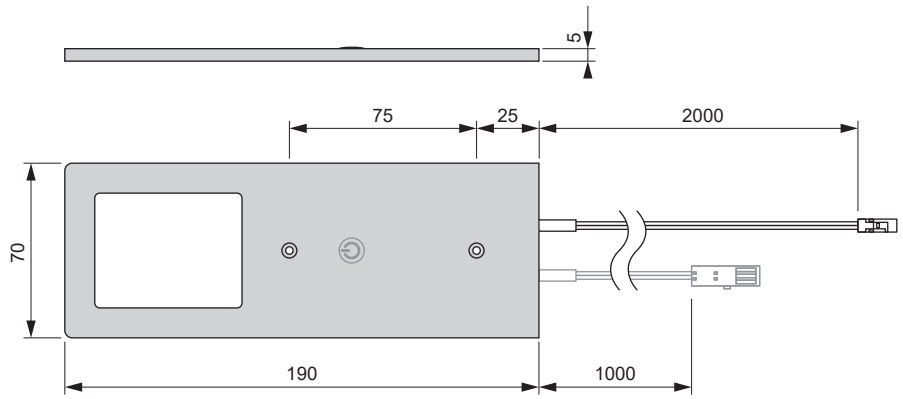

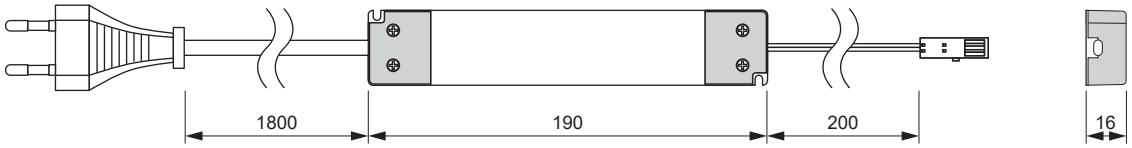

Montage

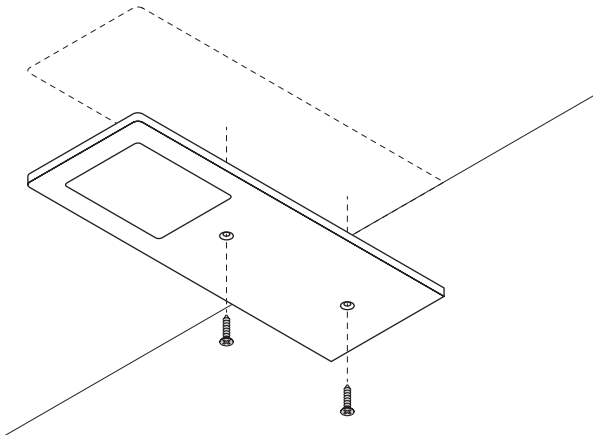

Anschluss

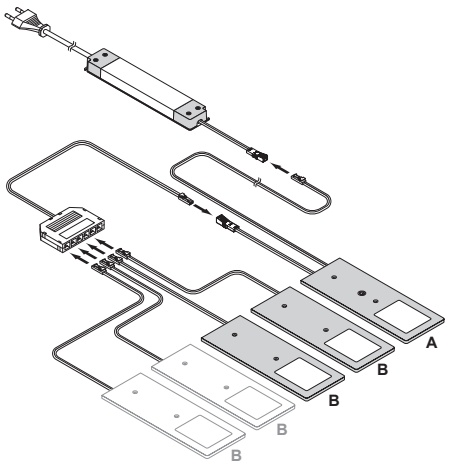

SPOTS

Planar S



- Hochwertiges Aluminiumgehäuse
- Schlankes kompaktes Gehäuse
- Diffuse Lichtquelle ohne Lichtpunkte

Planar S	24V LED
Lichtstrom:	170 lm
Lichtausbeute:	56.67 lm/W
Lebensdauer:	30000 h
Anzahl LEDs:	28/Leuchte
Material:	Aluminium
Schutzart:	IP20
Zuleitung:	2000 mm
Energieeffizienzklasse:	E



Beleuchtungsdiagramm

CRI >81 **4000 K**

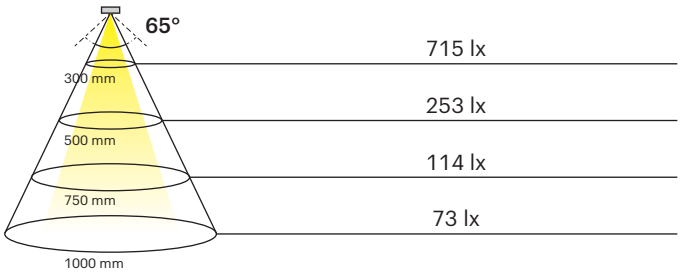





Planar S	Lichtfarbe	Leistung (W)	Farbe	Ref.
Einzelleuchte	Neutralweiß	3.0	Schwarz	**597600003**
			Aluminium	**597600004**
Emotion Adapterleitung 24 V				**2000437**

Abmessungen

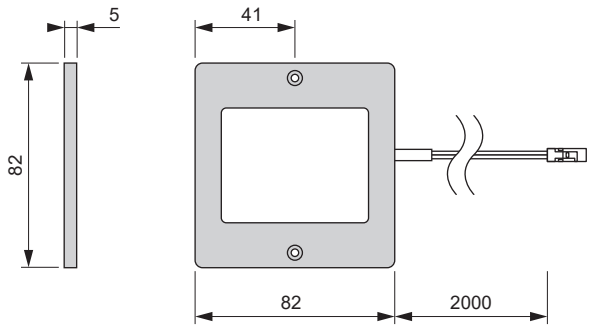

Montage

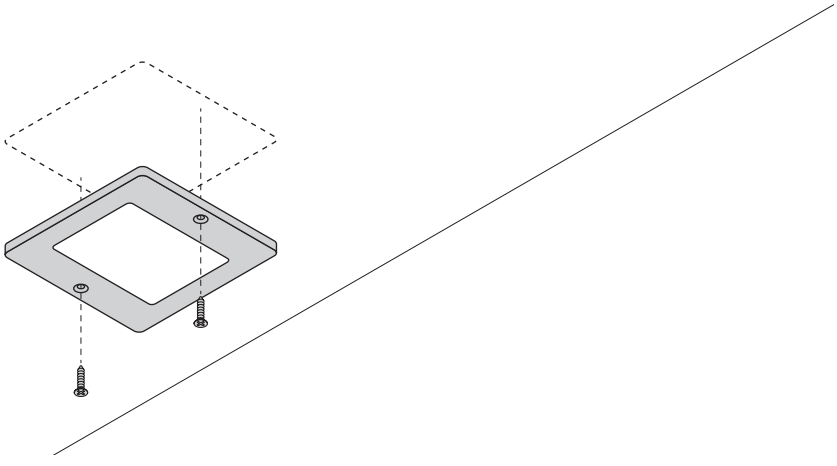

LED Konverter



LED Konverter 24 V	Ref.
15 W	**2000423**
30 W	**2000424**
60 W	**2000425**

Schalter/Dimmer

Schalter / Dimmer	Ref.
Funkdimmer	**2000445**
Sensoren / Schalter / Dimmer	**Siehe S. 211 ff.**

Glaspoint/Woodpoint Emotion



- Kleine Abmessungen
- Abstrahlung nach oben und unten
- Dimmbar mit stufenlos regelbarer Farbtemperatur durch Emotion Technologie
- Variabel für 6-10 mm Glasböden

Glaspoint Emotion	12V LED
Lichtstrom:	44-53 lm
Lichtausbeute:	55-66 lm/W
Lebensdauer:	30000 h
Anzahl LEDs:	6+6
Material:	Kunststoff
Schutzart:	IP20
Zuleitung:	2000 mm
Startfarbe:	Warmweiß (mit Emotion Adapterleitung Kaltweiß)



Beleuchtungsdiagramm

CRI 85 **2700-6500 K**

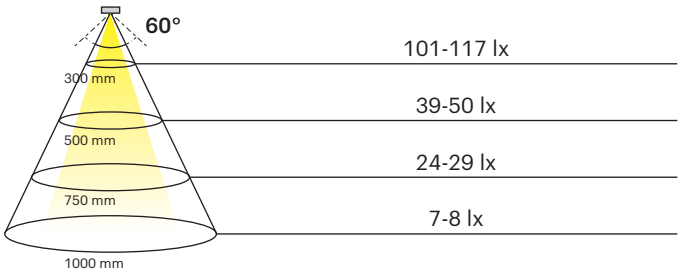

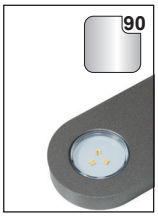



Glaspoint Emotion	Lichtfarbe	Leistung (W)	Farbe	Ref.
Glaspoint Emotion	Emotion	0.8	Edelstahlfarben	**2000073**
			Schwarz	**2000765**
Woodpoint Emotion			Edelstahlfarben	**2000074**
Emotion Adapterleitung 12 V				**2000436**

Abmessungen

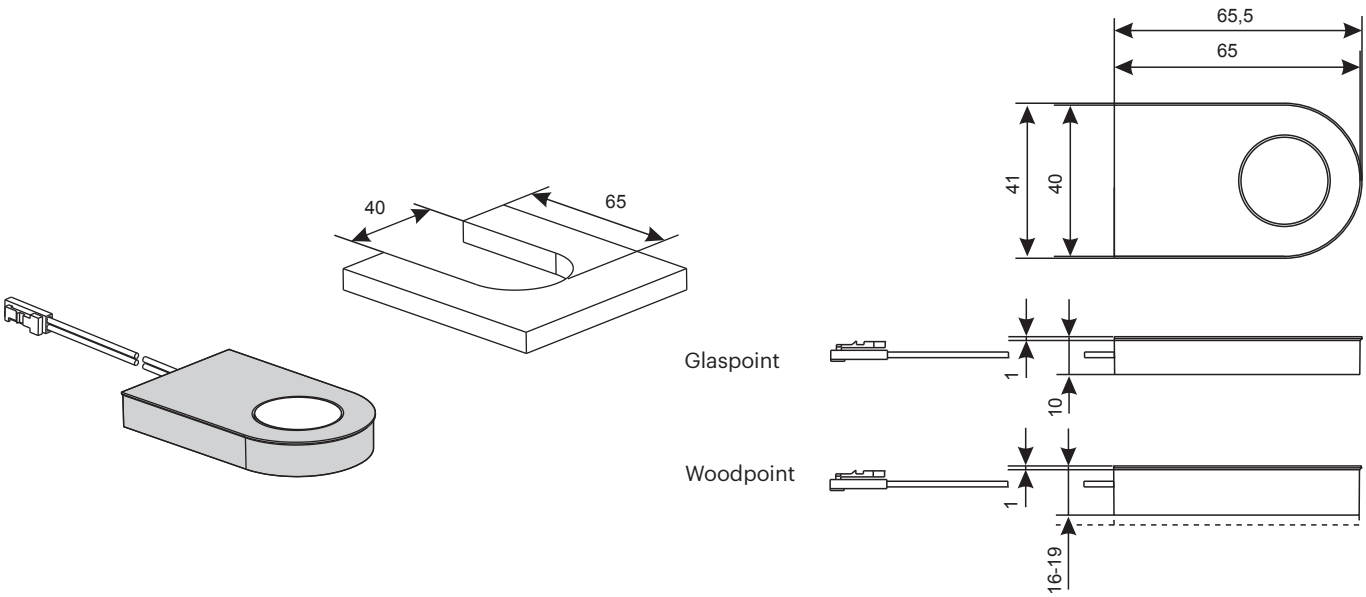

Montage

Montage A

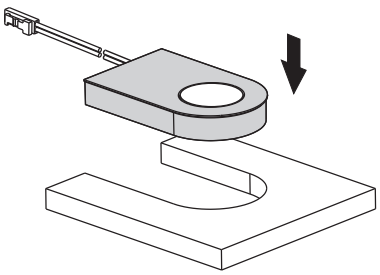

Montage B

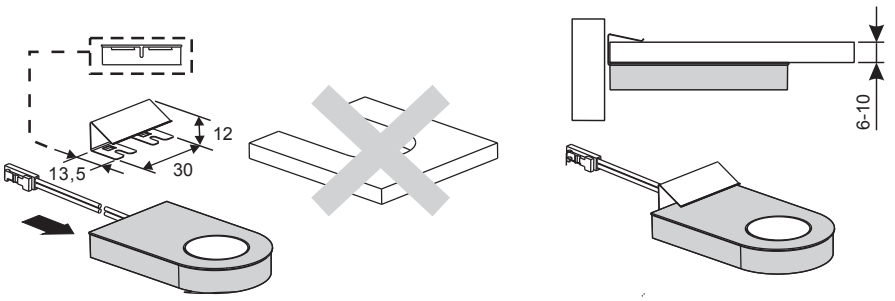

Emotion Steuerungssysteme



siehe Kapitel „Steuerungen“ ab Seite 166

Sonderleuchten.



SONDERLEUCHTEN



156
SMART LINEAR



158
SPACE LIGHT



160
LEGIS



162
AREA LIGHT



164
KALA

Smart Linear



- Akkubetriebene LED Aufbauleuchte mit Bewegungssensor
- AN/AUS-Schalter
- Das Licht wird einfach durch eine Handbewegung eingeschaltet
- Ausgestattet mit einem hochwertigen Lithium-Ionen-Akku, keine lästigen Kabel
- Magnetbefestigung
- Nachlaufzeit ca. 45 Sek.

Smart Linear	5 V
Lichtstrom:	50 lm
Lichtausbeute:	50 lm/W
Material:	Metall
Schutzart:	IP20
Zuleitung:	-
Anschluss:	Micro USB - AC 100-240 V, 0.3 A, USB/Micro USB Kabel (nicht enthalten) oder handelsübliches Smartphone-Ladegerät mit Micro USB Anschluss

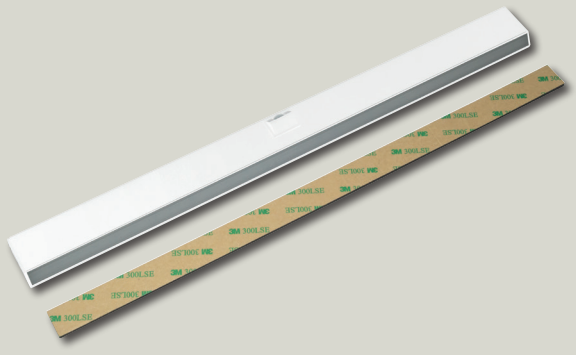

Beleuchtungsdiagramm

CRI >80 **3000 K**

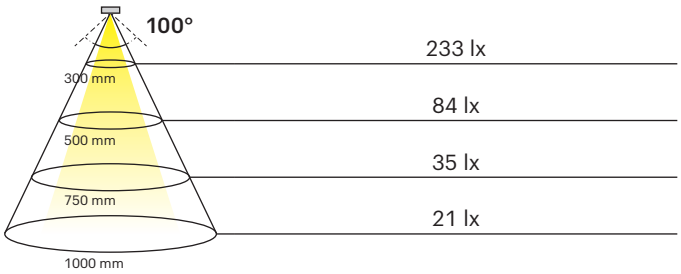





SONDERLEUCHTEN

Smart Linear	Lichtfarbe	Leistung (W)	Farbe	Ref.
Akkuleuchte	Warmweiß	1.0	Weiß	**2000543**
			Schwarz	**2000690**

Abmessungen

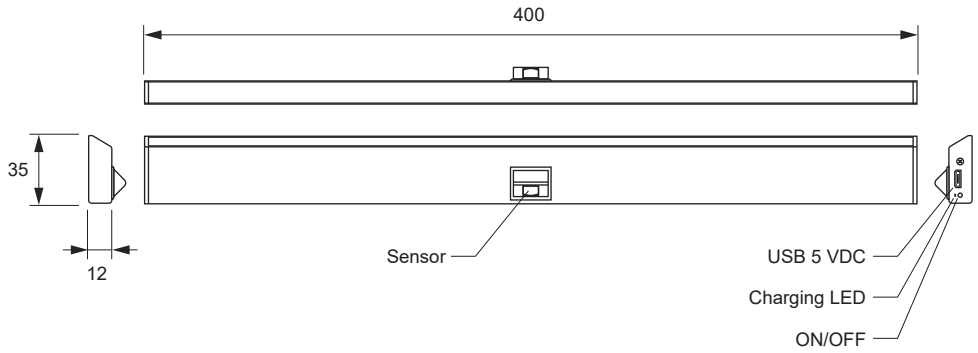

Montage

1.

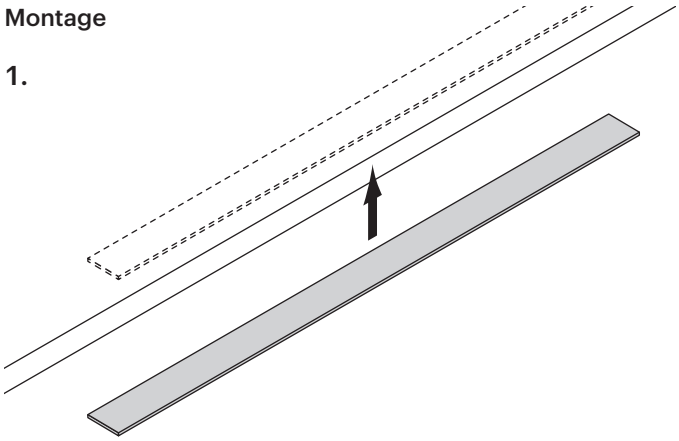

2.

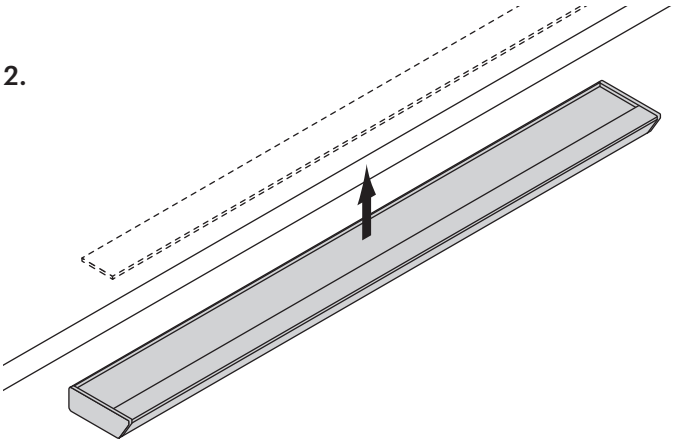

SONDERLEUCHTEN

Zubehör



Zubehör	Ref.
Steckernetzteil	**2000079**

Space Light

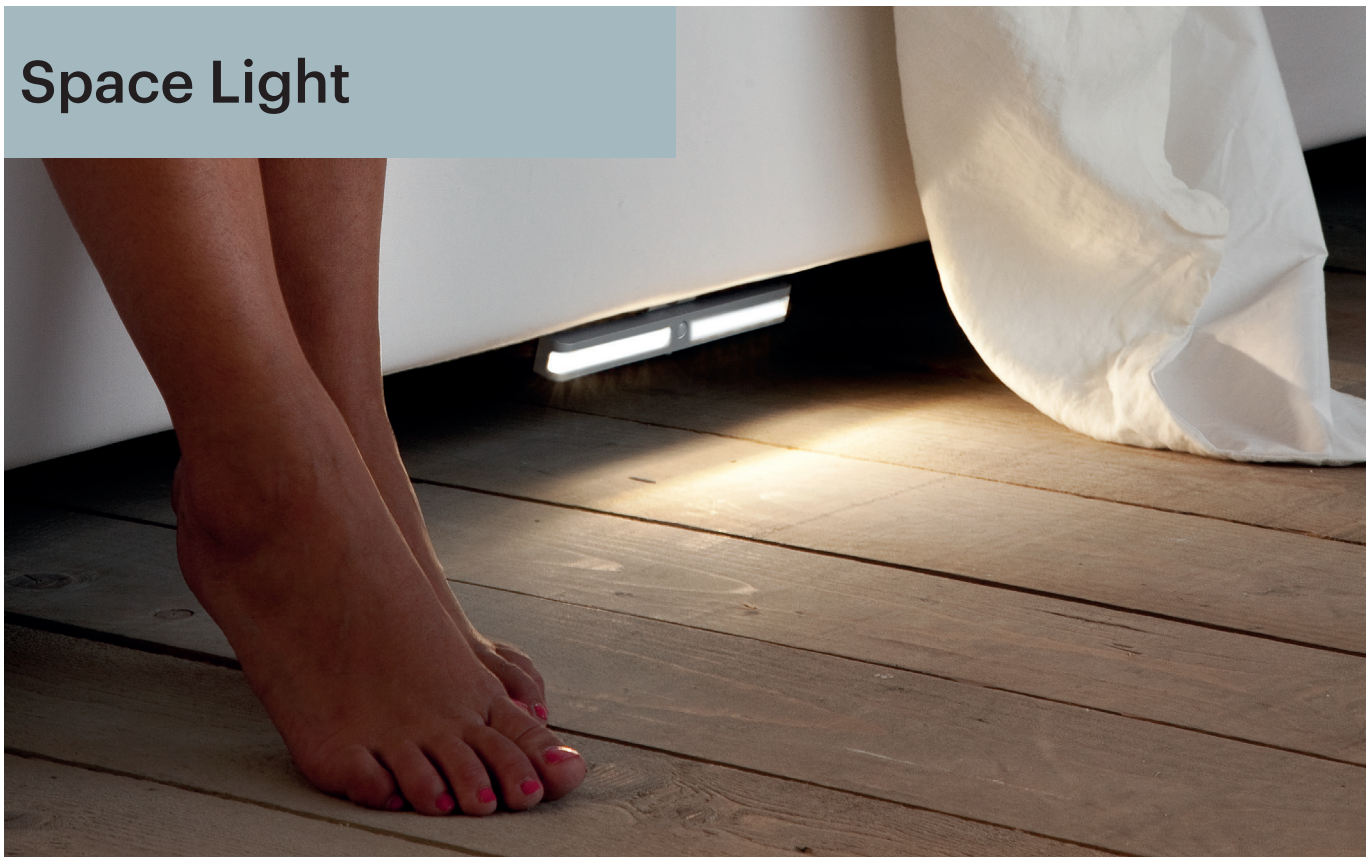

- Anbauleuchte mit integriertem Bewegungsmelder
- Schwenkbare Befestigung
- Ca. 20 sek. - ca. 5:20 min. Nachlaufzeit
- Als Einzelleuchte oder im Set erhältlich

Space Light	12V LED
Lichtstrom:	73 lm
Lichtausbeute:	81.30 lm/W
Anzahl LEDs:	12
Material:	Kunststoff
Schutzart:	IP20
Zuleitung:	1800 mm
Energieeffizienzklasse:	E

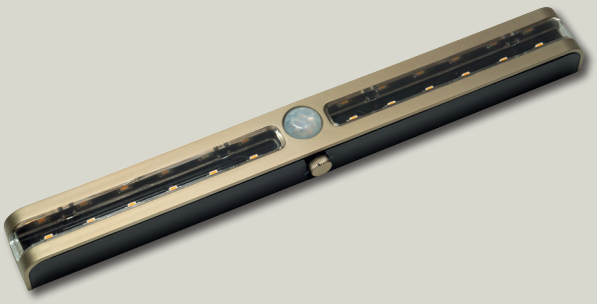

Beleuchtungsdiagramm

CRI >80 **3000 K**

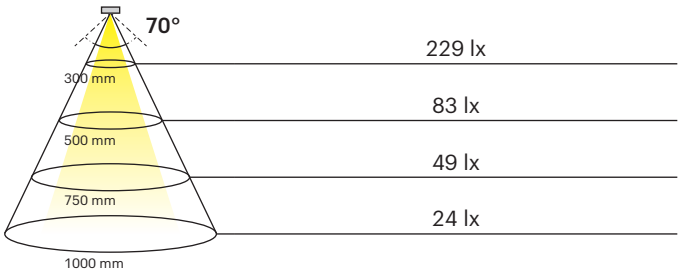

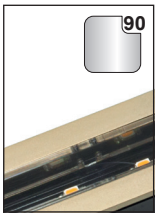

SONDERLEUCHTEN

Space Light	Lichtfarbe	Leistung (W)	Farbe	Ref.
Einzelleuchte	Warmweiß	0.9	Edelstahlfarben	**2000177**
1er Set				**2000178**
2er Set		1.8		**2000179**

Abmessungen

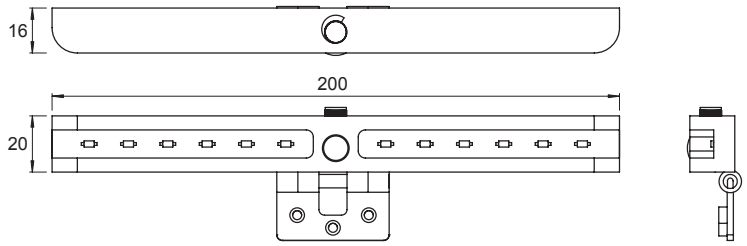

Montage

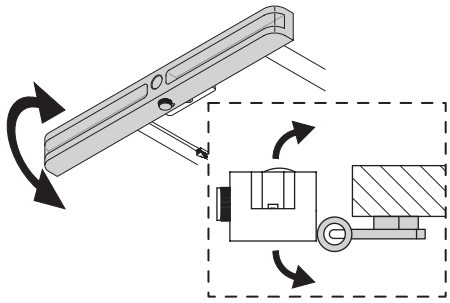

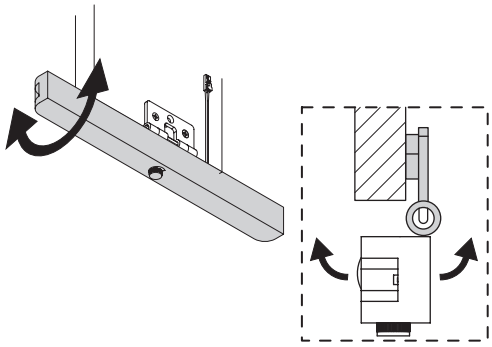

Funktion

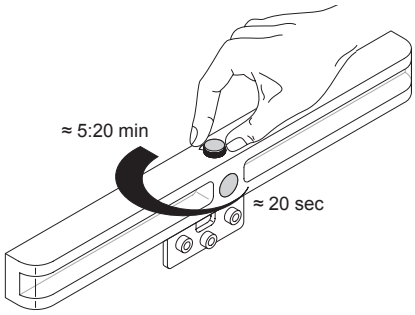

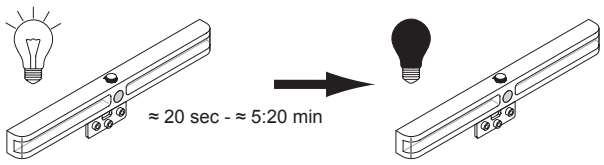

Steuerungssysteme





siehe Kapitel „Steuerungen“ ab Seite 166

Legis



- Bettleseleuchte
- Anschraubgehäuse mit Kabelführung nach oben, unten oder nach hinten
- Flexibler, allseitig schwenkbarer Leuchtenarm
- Als 1er-Set mit Steckernetzteil oder als 2er-Set inkl. LED-Konverter erhältlich
- Integrierte USB Ladebuchse 1A, DC 5 V

Legis	12V LED
Lichtstrom:	97 lm
Lichtausbeute:	81.00 lm/W
Anzahl LEDs:	1
Material:	Metall/Kunststoff
Schutzart:	IP20
Zuleitung:	1800 mm
Energieeffizienzklasse:	F



Beleuchtungsdiagramm

CRI >80 **3000 K**

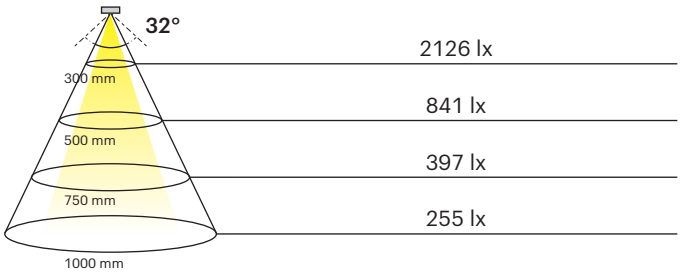

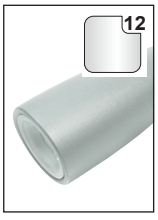



SONDERLEUCHTEN

Legis	Lichtfarbe	Leistung (W)	Farbe	Ref.
1er Set	Warmweiß	1.2	Aluminiumfarben	**2000186**
			Schwarz	**2000975**
2er Set		2x 1.2	Aluminiumfarben	**2000187**

Abmessungen

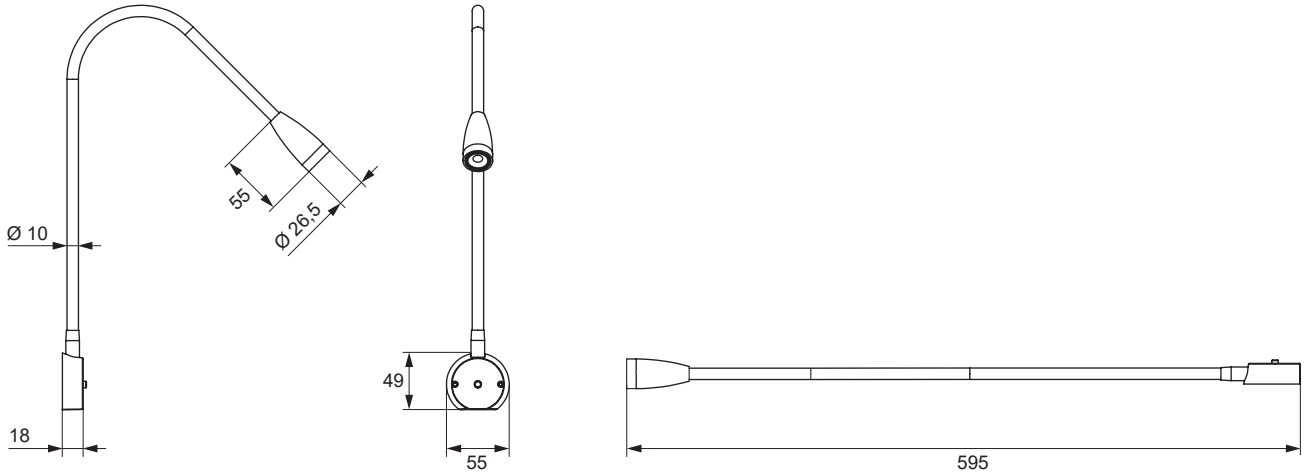

Montage

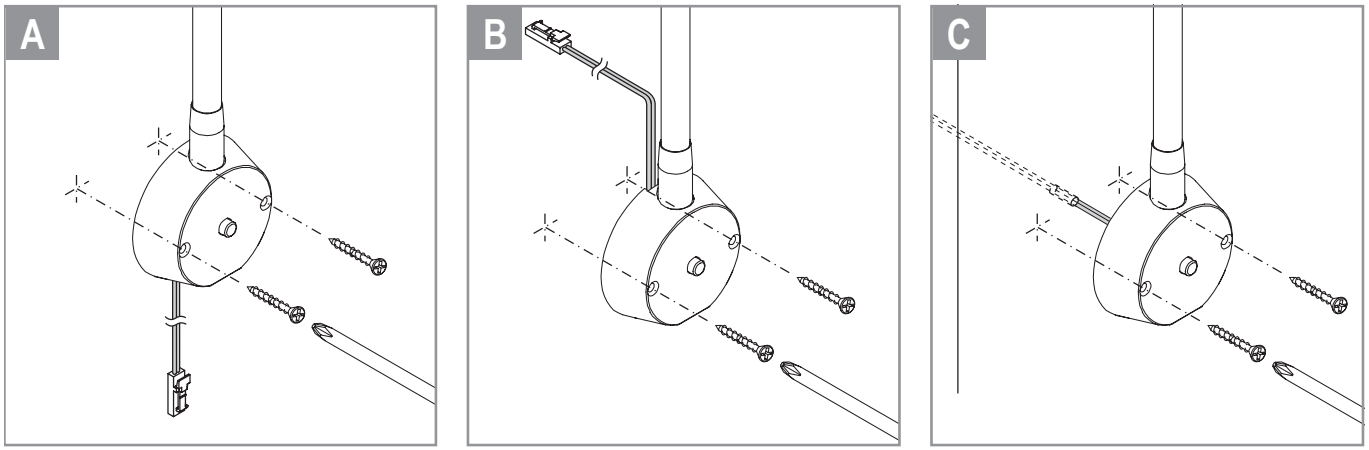

Area Light



- Design Bettleseleuchte
- Flexibler Leuchtarm
- Drei Dimmstufen
- Als Einzelleuchte oder im Set inkl. Steckernetzteil erhältlich

Area Light	12V LED
Lichtstrom:	183 lm
Lichtausbeute:	91.50 lm/W
Anzahl LEDs:	30
Material:	Kunststoff
Schutzart:	IP20
Zuleitung:	1800 mm
Energieeffizienzklasse:	E

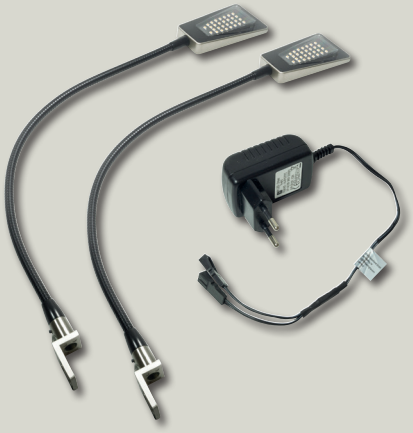

Beleuchtungsdiagramm

CRI >80 **3000 K**

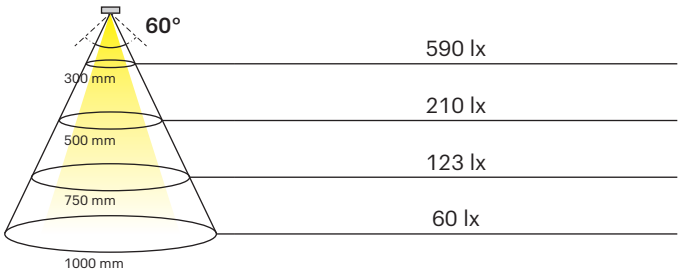





Area Light	Lichtfarbe	Leistung (W)	Farbe	Ref.
Einzelleuchte	Warmweiß	2.0	Schwarz	**2000180**
			Weiß	**2000181**
1er Set			Schwarz	**2000182**
			Weiß	**2000183**
2er Set		2x 2.0	Schwarz	**2000184**
			Weiß	**2000185**

Abmessungen

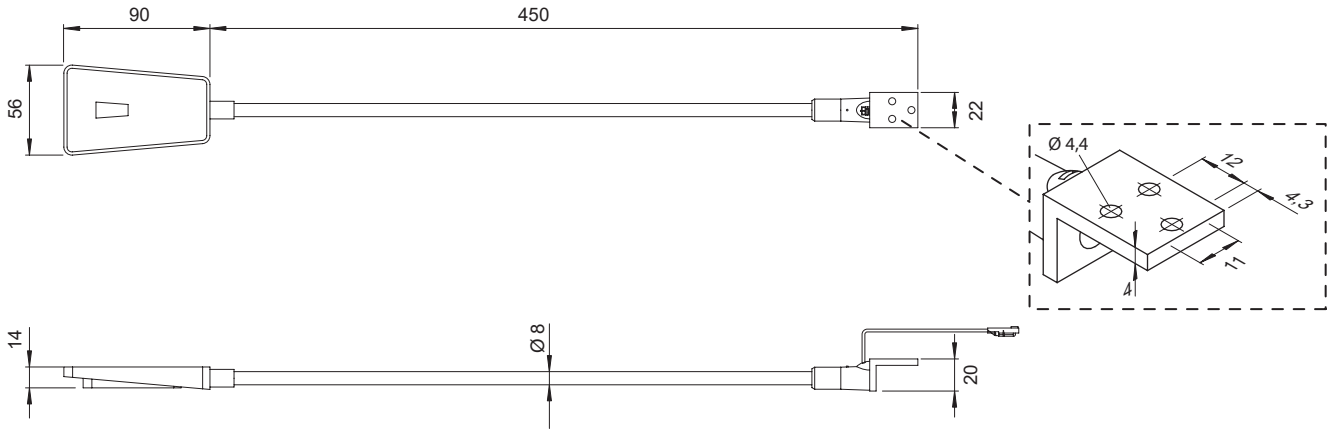

Montage

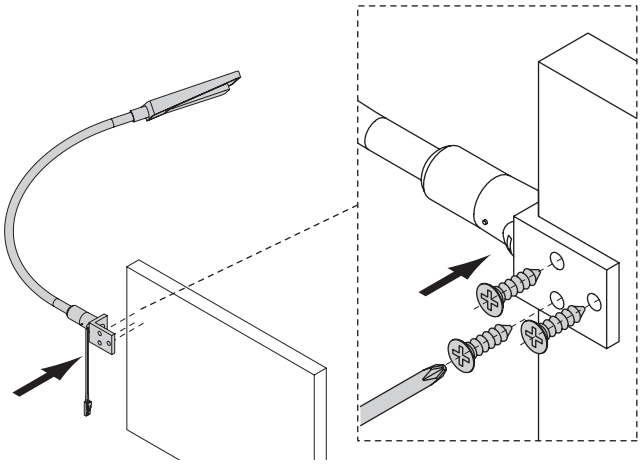

Steuerungssysteme





siehe Kapitel „Steuerungen“ ab Seite 166

Stehleuchte Kala



- Schlanke Standleuchte mit Steckernetzteil
- Für den Wohn-/Essbereich
- LED Konverter und Steuerung im Fuß
- Horizontale Lichtabstrahlung
- Kombinierbar mit dem Steuerungssystem Frankfurt, Integration in Zigbee Netzwerke (z. B. Alexa) möglich
- Dimmbar mit stufenlos regelbarer Farbtemperatur durch Emotion Technologie

Stehleuchte Kala	AC230V
Lichtstrom:	990 lm/m
Lichtausbeute:	80.00 lm/W
Anzahl LEDs:	120+120 /m
Material:	Aluminium
Schutzart:	IP20
Zuleitung:	1850 mm
Energieeffizienzklasse:	G
Startfarbe:	Warmweiß



Beleuchtungsdiagramm

CRI 93 **2700-6500 K**

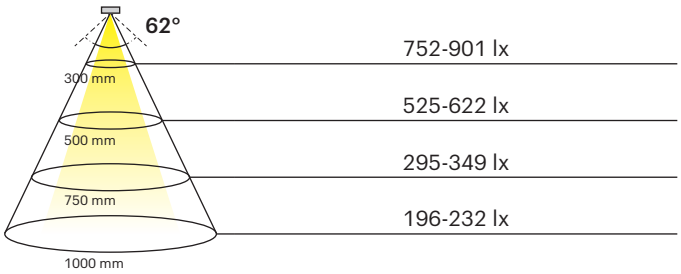

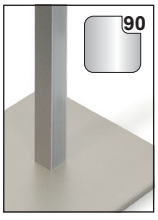



SONDERLEUCHTEN

Stehleuchte Kala	Lichtfarbe	Leistung (W)	Farbe	Ref.
Stehleuchte Kala	Emotion	24.8	Edelstahl	**2000873**
			Schwarz	**2000874**

Abmessungen



Zubehör



Fernbedienungen		Farbe	Ref.
1	1-Kanal Funkfernbedienung	Weiß	**2000374**
2		Schwarz	**2000375**
3	4-Kanal Funkfernbedienung	Weiß	**2000292**
4	Wandhalterung für 4-Kanal FB	Weiß	**2000698**
5	Funkfernbedienung/Wandschalter (2 Tasten)	Silber	**2000668**

Steuerungen.



ÜBERSICHT

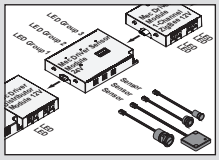

168
ÜBERSICHT LICHTSTEUERUNGEN

STEUERUNGEN



174
MEC DRIVER



188
SERIE FRANKFURT

LED KONVERTER

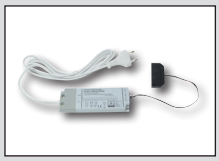

202
12 V KONVERTER

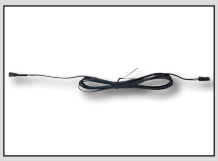

203
LEITUNGEN/ VERTEILER 12 V



204
24 V KONVERTER



205
LEITUNGEN/ VERTEILER 24 V



218
DIMMBARE KONVERTER

SCHALTER UND SENSOREN

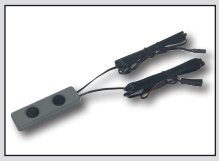

206
SCHALTTECHNIK EMOTION



210
SCHALTTECHNIK EINFARBIG

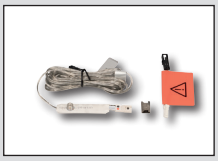

217
TUDO TOUCH DIMMER

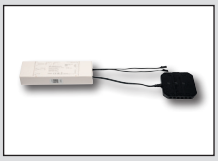

220
DALI DIMMER



222
SCHALTTECHNIK HOCHVOLT

Mec Driver

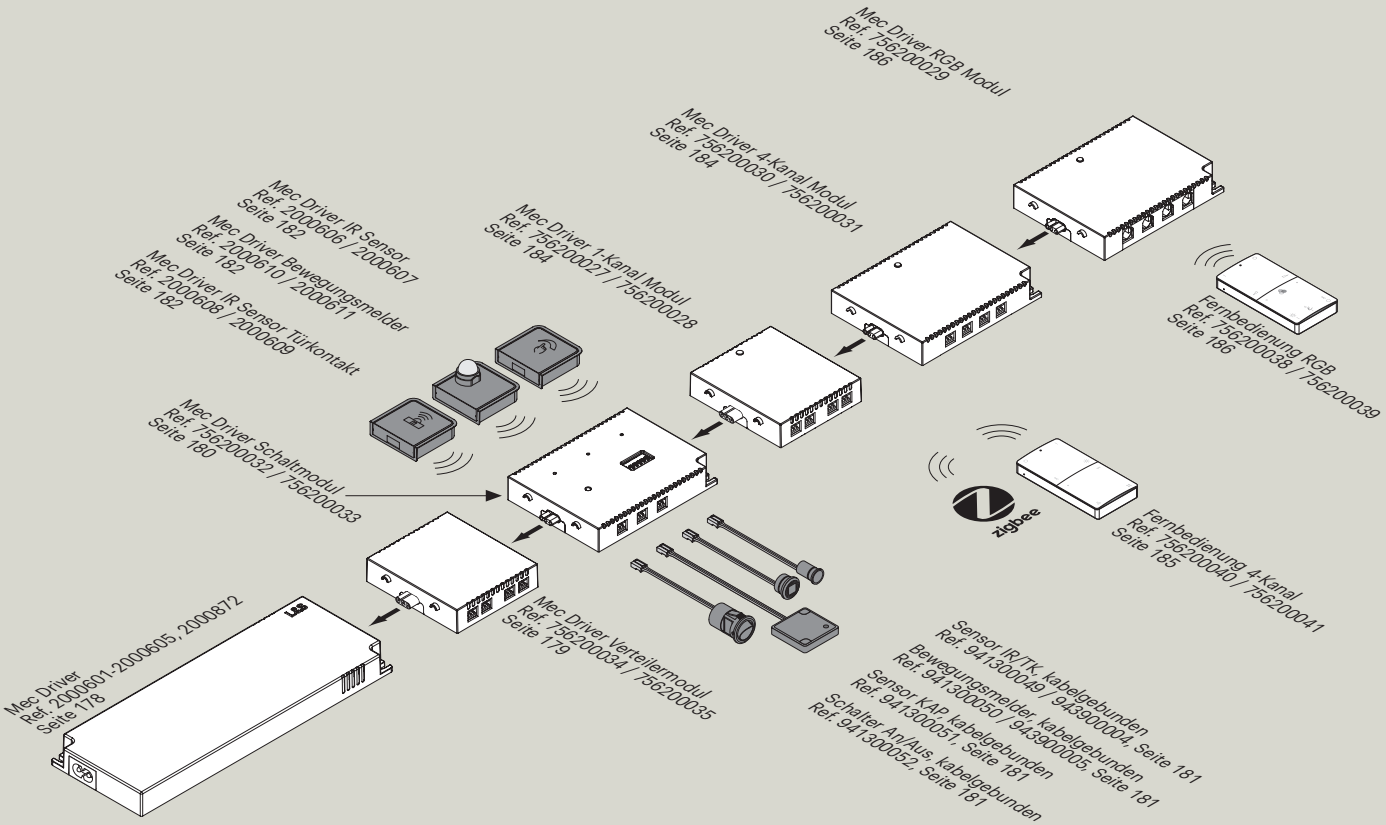

STEUERUNGEN

12VDC 24VDC RGB DIMMABLE SELV

Serie Frankfurt
Emotion Driver

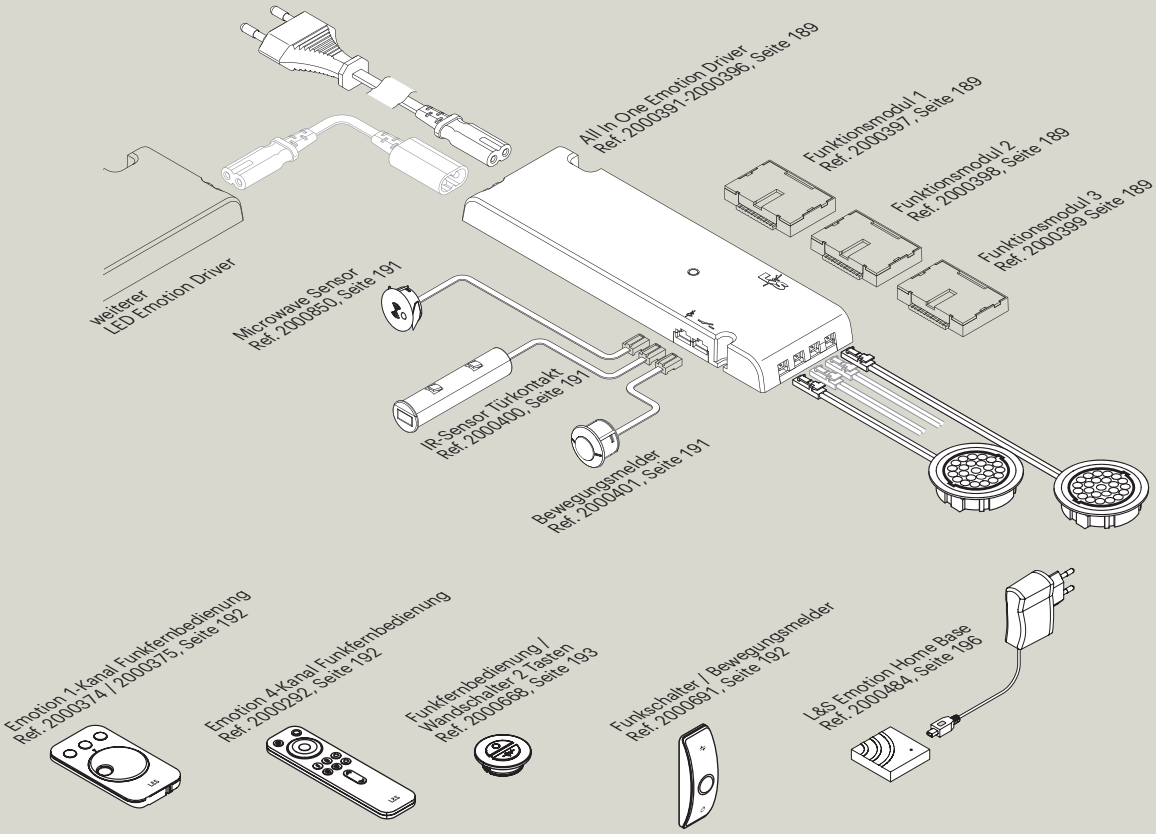

12VDC 24VDC DIMMABLE SELV

Serie Frankfurt
Emotion 1-Kanal Funksteuerung

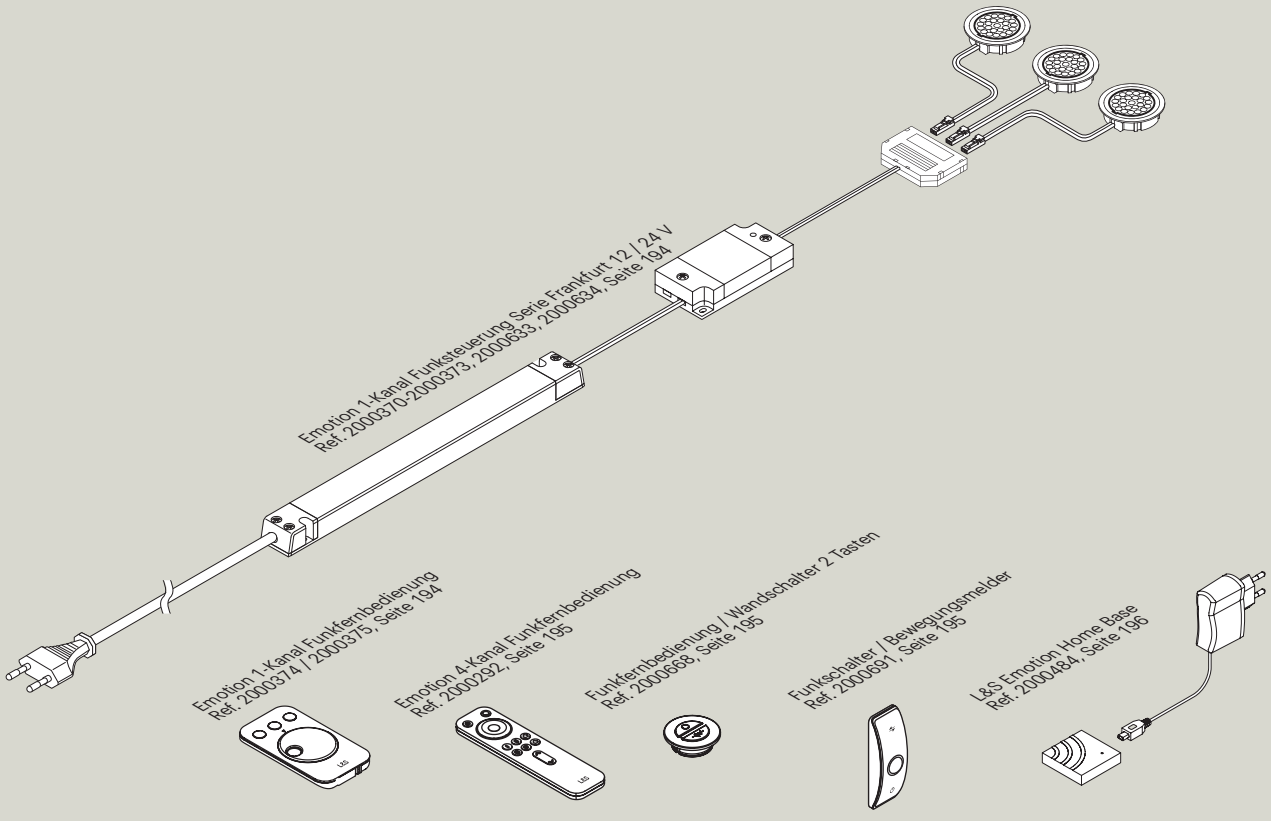

12VDC 24VDC DIMMABLE SELV

STEUERUNGEN

Serie Frankfurt
Emotion Home Base

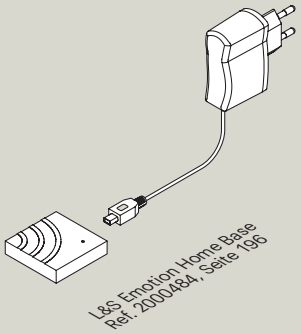

Serie Frankfurt
Funkdimmer

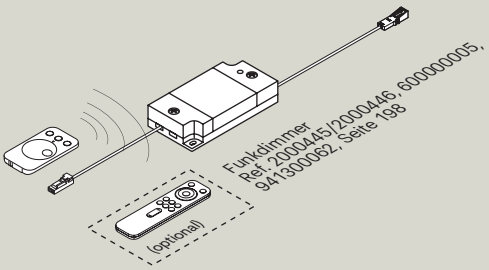

Serie Frankfurt
RGB Funksteuerung

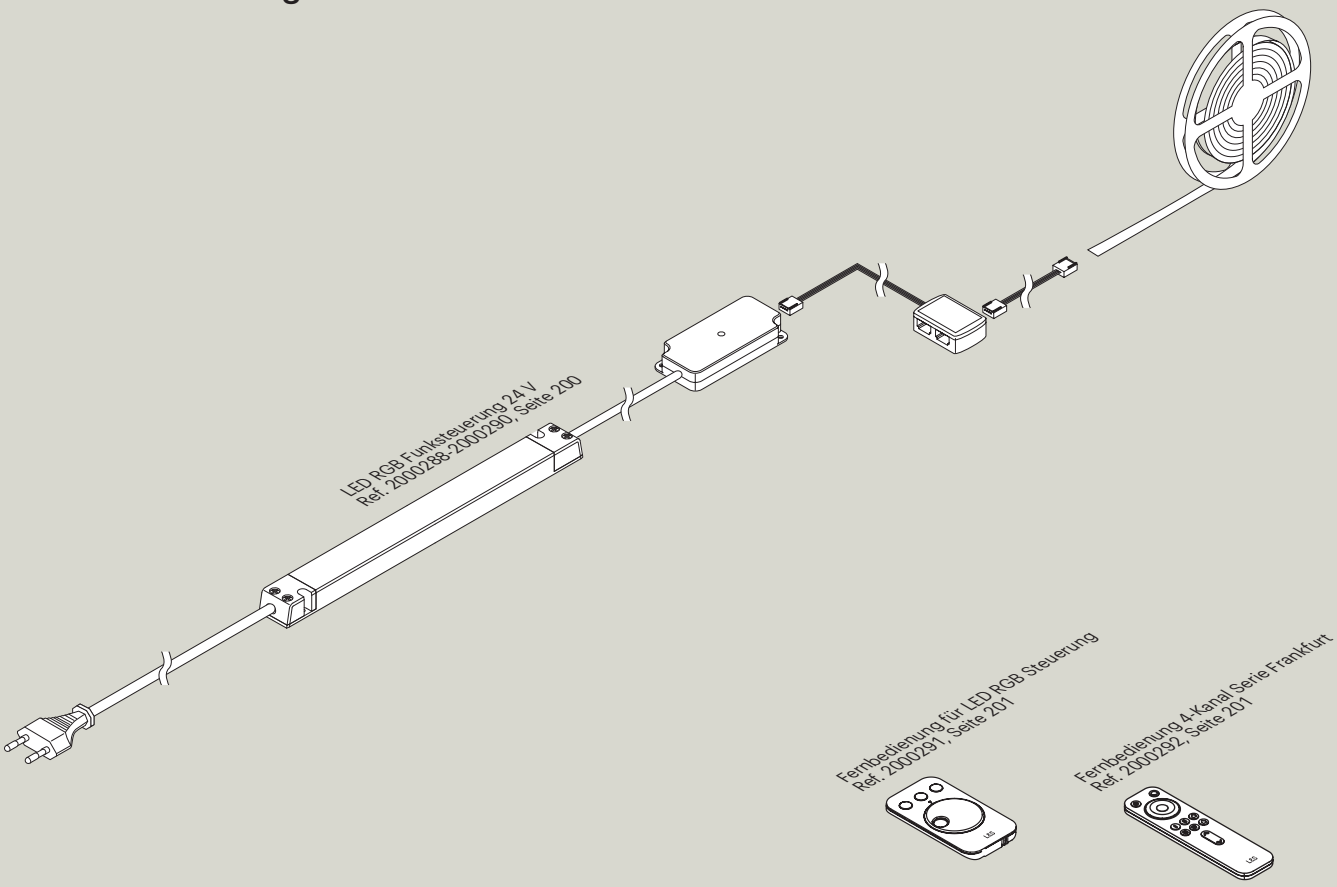

Schalttechnik Emotion

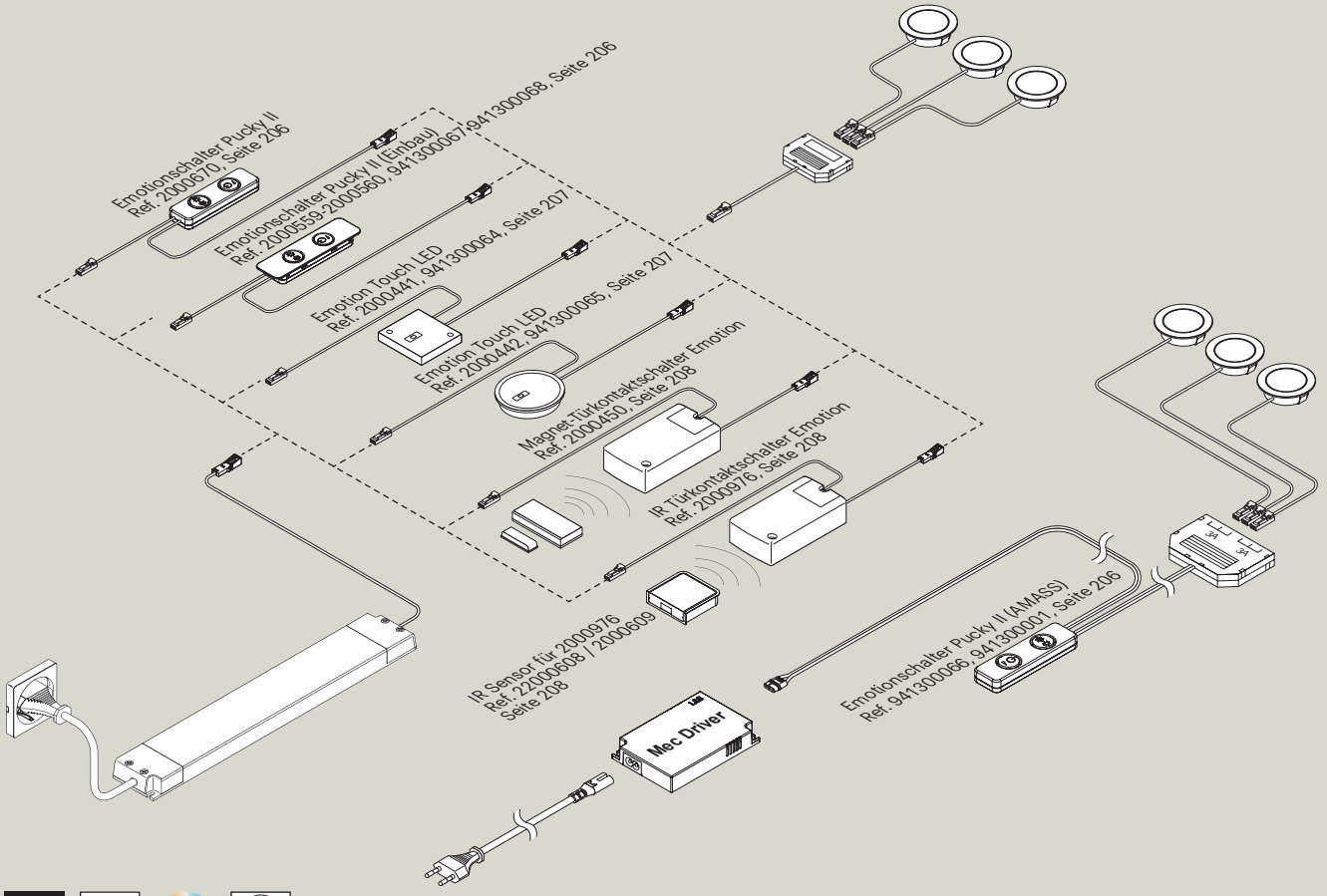

12VDC 24VDC DIMMABLE

Schalttechnik einfarbig

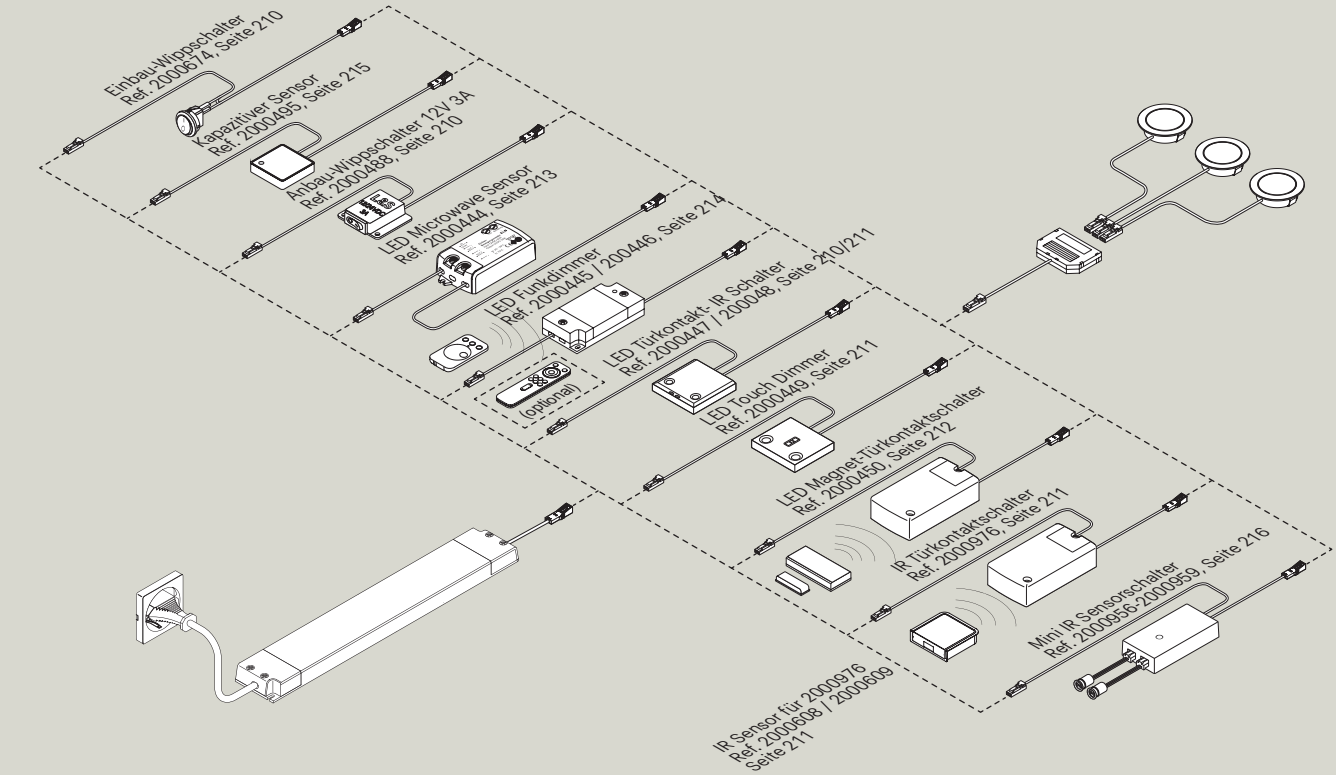

12VDC 24VDC DIMMABLE

Tudo Touch Sensor

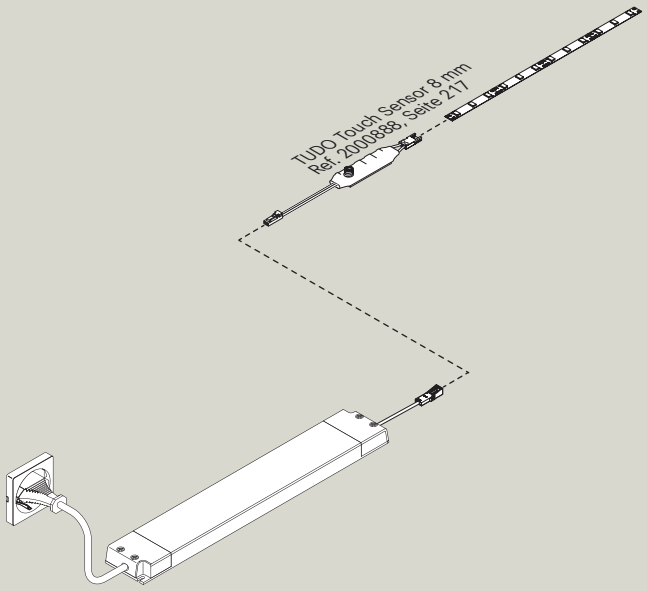

12VDC 24VDC DIMMABLE

DALI Dimmerschalter

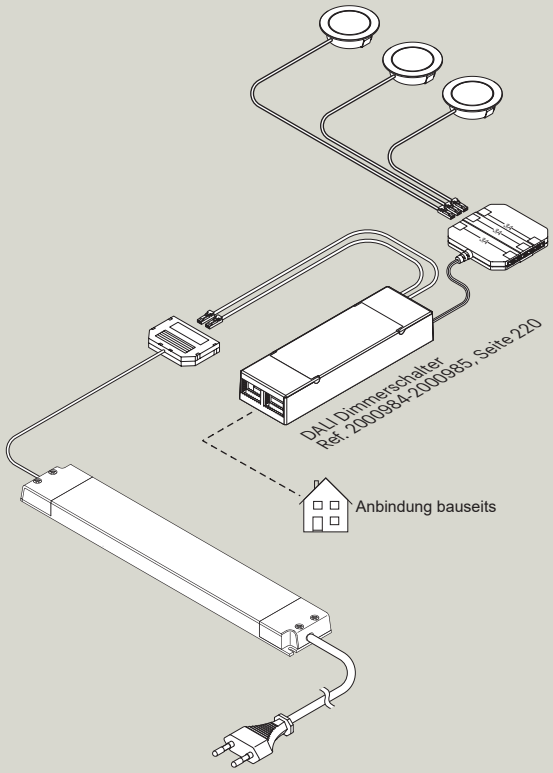

12VDC 24VDC DIMMABLE

Schalttechnik Hochvolt

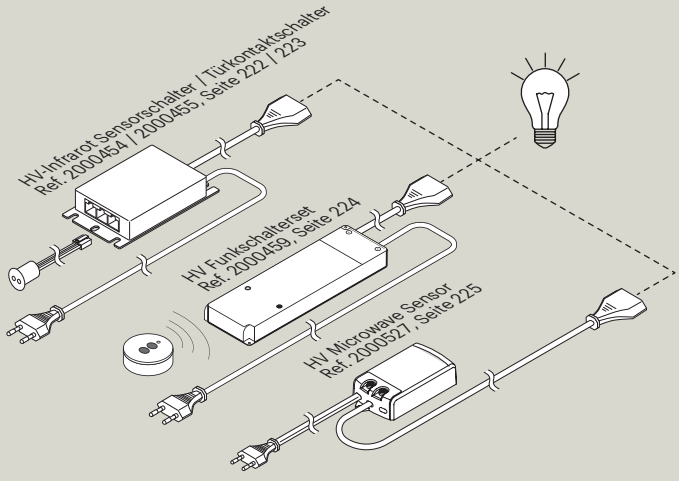

AC 230 V



MEC DRIVER

Modulares Steuerungssystem.
Mehr Möglichkeiten.

STEUERUNGEN

EIN KONVERTER, UNENDLICHE LÖSUNGEN

MEC DRIVER REVOLUTIONIERT DIE WELT DER LED-BELEUCHTUNG

Der Mec Driver ist ein modulares Stromversorgungs- und Steuerungssystem für LED Beleuchtung und Hausautomation. Bereit und zertifiziert für fast alle Märkte auf der Welt.

Das Herzstück des Systems ist das neue Multispannungsnetzteil, das in 6 verschiedenen Wattstärken (18, 36, 48, 60-72, 90, 120 W) erhältlich ist. Es ist kompatibel mit allen wichtigen Steckdosentypen. An dieses Netzteil werden die verschiedenen Module angeschlossen, um die Beleuchtung über Fernbedienung, Sensoren oder das Smart Home System zu steuern.

So entsteht eine komplette Steuerungslösung mit geringem Platzbedarf.

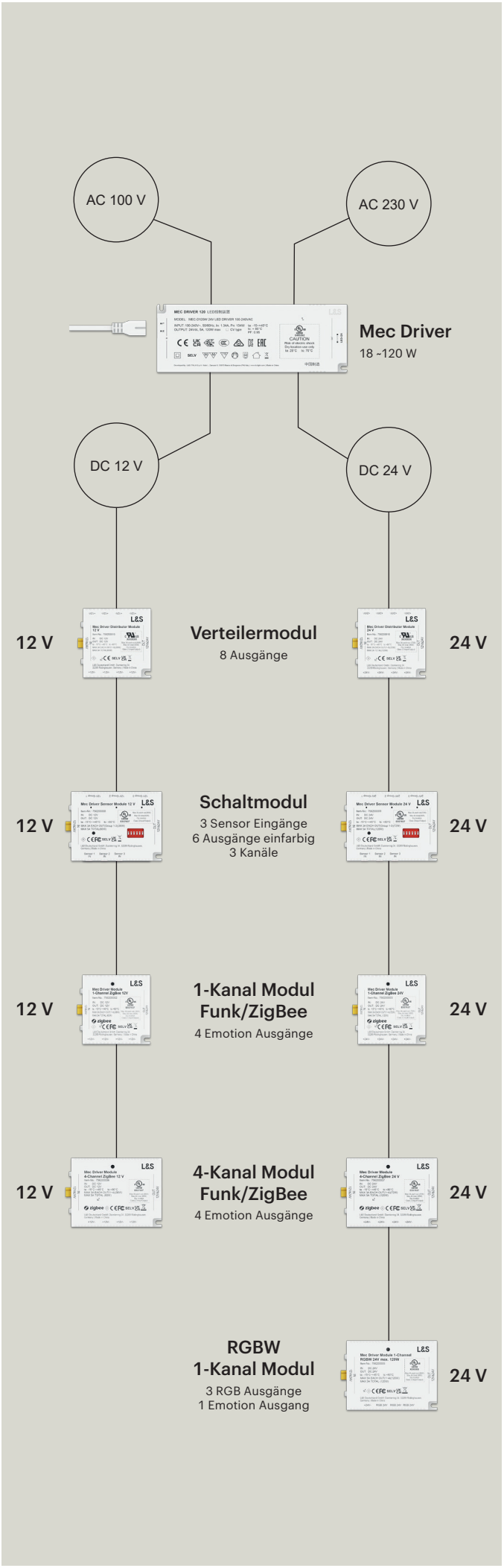

IMMER DIE BESTE KOMBINATION

DC 12 V UND DC 24 V

12/24 Funktioniert sowohl mit DC 12 V als auch mit DC 24 V

9 Modultypen verfügbar

V Multi Spannung
Eingang: AC 100 / 230 V
Ausgang: DC12 V / DC 24 V

Internationale Zertifikate

Steuerbar über Fernbedienung, ZigBee oder Funk- bzw. kabelgebundene Sensoren

Systemdarstellung

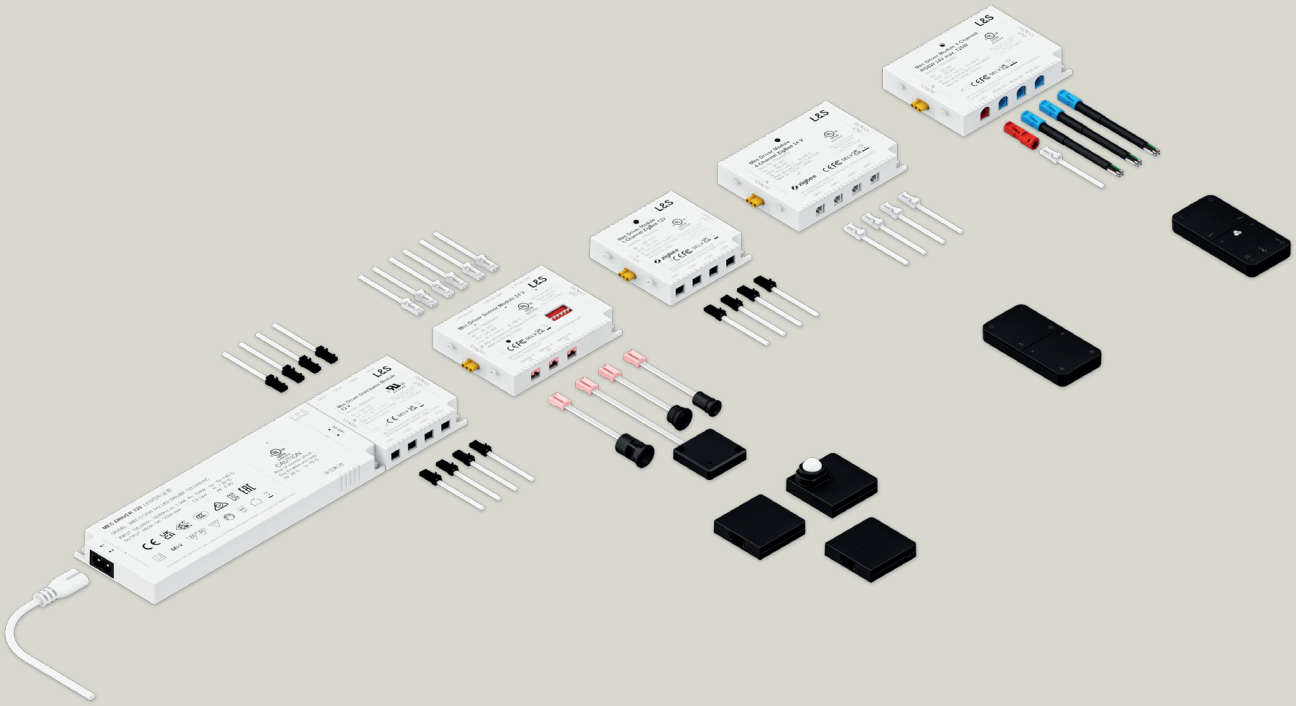

Der Mec Driver stellt sowohl 12 V und 24 V zur Verfügung.
Damit können alle Module unabhängig von der Spannung miteinander kombiniert und über einen Mec Driver mit Spannung versorgt werden*.

* Maximale Leistung des Mec Drivers beachten!
Leuchten unterschiedlicher Spannung können nicht am selben Modul angeschlossen werden.

Konfigurationsbeispiele

STANDARD

Mec Driver + Verteilermodul

Das Netzteil wird mit dem Anschlusskabel an das Stromnetz angeschlossen. Kombiniert mit einem Verteilermodul können bis zu 8 Leuchten angeschlossen werden.

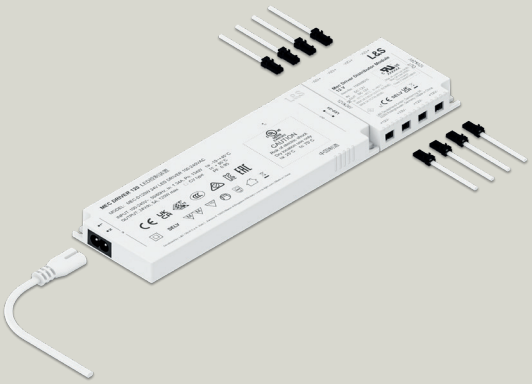

SCHALTEN VON LEUCHTEN ÜBER SENSOREN

Mec Driver + Schaltmodul

Das Netzteil wird mit dem Anschlusskabel an das Stromnetz angeschlossen. Kombiniert mit dem Schaltmodul können bis zu drei Leuchtengruppen über kabelgebundene und/oder Funk-Sensoren gesteuert werden.
Für einfarbige und Emotion-Leuchten.
Emotion Lichtfarbe am Modul einstellbar.

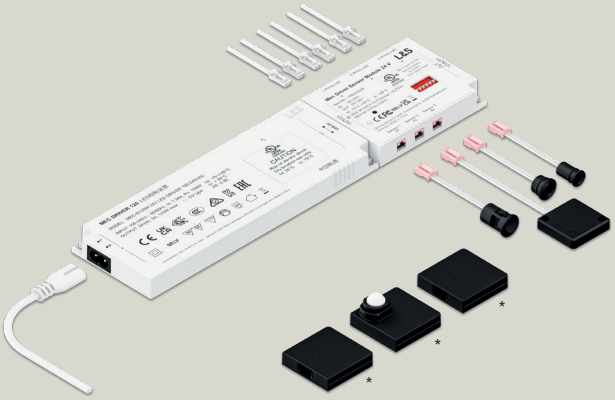

STEUERUNG MIT SMART HOME ANBINDUNG

Mec Driver + ZigBee Modul

Das Netzteil wird mit dem Anschlusskabel an das Stromnetz angeschlossen. Kombiniert mit einem ZigBee Funktionsmodul können bis zu vier Leuchten angeschlossen und per Fernbedienung, ZigBee Netzwerk oder Smart Home (z.B. Alexa[1] / Hue[2]) gesteuert werden. Wenn Sie das 4-Kanal-Modul verwenden, können vier Leuchtengruppen separat gesteuert werden.
Für einfarbige und Emotion-Leuchten einsetzbar.



RGB UND EMOTION STEUERUNG

Mec Driver + RGBW Modul

Das Netzteil wird mit dem Anschlusskabel an das Stromnetz angeschlossen. Kombiniert mit dem RGBW Funktionsmodul können bis zu drei RGB Leuchten angeschlossen und per Fernbedienung gesteuert werden.
Zusätzlich ist ein Ausgang für Emotion Leuchten integriert und über die Fernbedienung steuerbar.



* Funk-Sensoren und Fernbedienungen auch in weiß erhältlich

[1] Amazon Alexa sind eingetragene Marken der Amazon.com, Inc.
[2] Philips Hue ist eine eingetragene Marke der Signify N.V.

Mec Driver



SELV

Eingangsspannung:	AC 100-240 V
Ausgangsspannung:	DC 12 & 24 V
Leistung:	18 W / 36 W /48 W / 60-72 W / 90 W /120 W
Anschluss:	Pri.: Stecker Typ C8 Sek.: Amass MR30-M
Farbe:	Weiß

Abmessungen

18 W

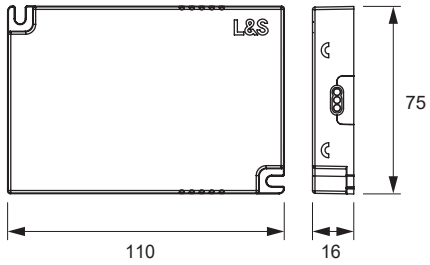

36 W / 48 W

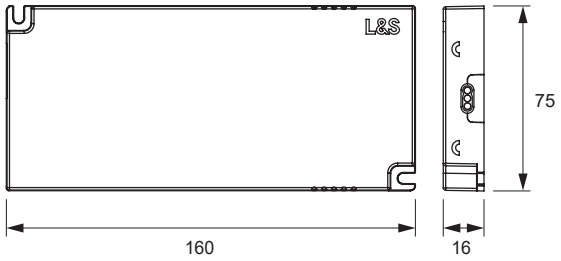

60-72 W / 90 W / 120 W

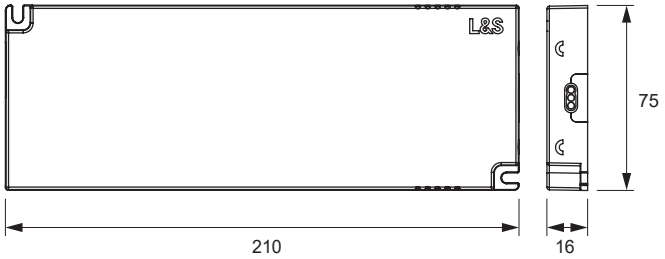

Mec Driver	Spannung (V)	Leistung (W)	Ref.
Mec Driver LED Konverter	DC 12 / DC 24	18	**2000601**
		36	**2000602**
		48	**2000603**
		60 / 72	**2000604**
	DC 24	90	**2000605**
		120	**2000872**

Mec Driver Anschlussleitung

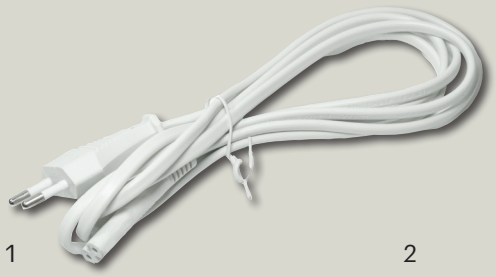

1



3

o. Abbildung

2

Betriebsspannung:	AC 100-240 V
Max. Stromstärke:	Max. 2,5 A
Anschluss:	Pri.: Stecker Typ C Sek.: Buchse Typ C7
Farbe:	Weiß

Anschlussleitungen		Länge (mm)	Ref.
1	Anschlussleitung EU-Version	2000	**2000402**
2	Anschlussleitung GB-Version		**910300004**
3	Anschlussleitung US-Version		**910300005**

Mec Driver Verteilermodul



- Verteilermodul ohne Steuerungsfunktion
- Anschluss direkt an den Mec Driver
- 8 LED Ausgänge
- Max. 3 A pro Ausgang, 5 A gesamt*
- 12 V und 24 V Module können kombiniert werden

LED Ausgang:	Mini LED Buchse
Farbe:	Weiß

Mec Driver Verbindungsleitung



Betriebsspannung:	DC 12 & 24 V	
Max. Stromstärke:	5 A	
Anschluss:	Pri.:	Amass MR30-FB
	Sek.:	Amass MR30-M

Mec Driver Verbindungsleitung	Länge (mm)	Ref.
Verbindungsleitung 2x AMASS	100	**940600484**
	500	**940600485**
	1000	**940600486**

Abmessungen

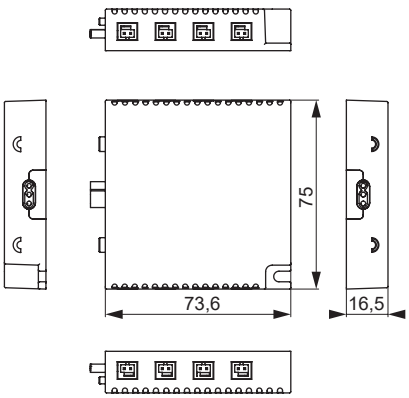

Mec Driver Verteilermodul	Spannung (V)	Ausgänge	Ref.
Verteilermodul	DC 12	8 LED	**756200034**
	DC 24		**756200035**

* 3 A = 12 V: max. 36W, 24 V: max. 72 W

Mec Driver Schaltmodul



- Steuerung über kabelgebundene und/oder kabellose Sensoren (IR, kapazitiv oder Bewegungsmelder)
- 3 Leuchtengruppen mit je zwei LED Ausgängen
- Max. 3 A pro Ausgang, max. 5 A gesamt*
- Gruppenschaltung (3 Gruppen), Oder-Schaltung, Kreuzschaltung der LED Ausgänge
- Lichtfarbe über DIP-Schalter einstellbar (Emotion-Leuchte vorausgesetzt)

Funkfrequenz:	2.4 GHz
Anzahl Kanäle:	3
LED Ausgang:	3x 2 Mini LED Buchse
Sensoreingang:	3x HX Stecker
Farbe:	Weiß

* 12 V: max. 36 W pro Ausgang, max. 60 W gesamt;
24 V: max. 72 W pro Ausgang, max. 120 W gesamt

Abmessungen

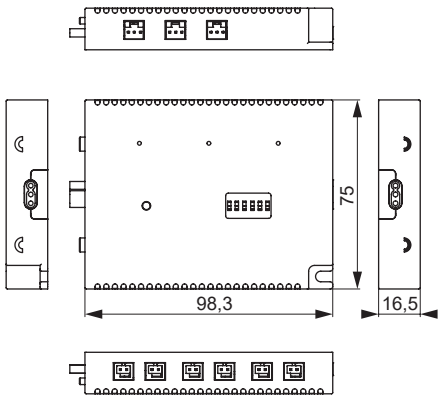

Mec Driver Funktionsmodul	Spannung (V)	Ausgänge	Ref.
Schaltmodul	DC 12	6 LED/ 3 Sensor	**756200032**
	DC 24		**756200033**

Anschluss kabelgebundener Sensoren

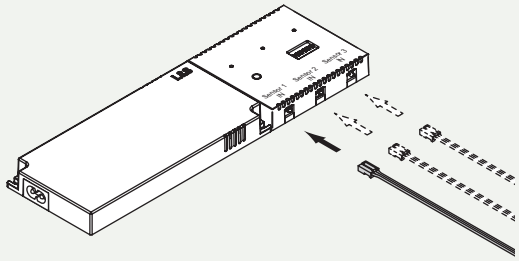

Anschluss von Funk-Sensoren

1. Batteriefach des Sensors öffnen.
2. Kurz den Taster am Modul drücken, um Gruppe zu wählen. Dann Taste ca. 4 Sek. drücken, um Anlernmodus zu aktivieren.
3. Batteriefach des Sensors schließen. Sensor ist jetzt einsatzbereit.

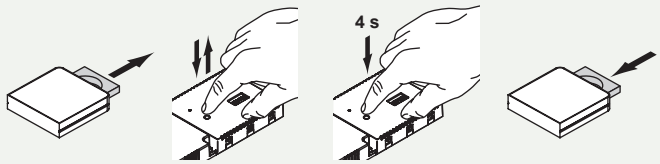

Funktionsmodi

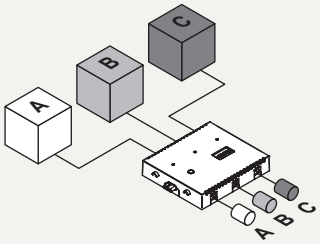

Gruppenschaltung
Jede Leuchtengruppe wird über den dazugehörigen Sensor geschaltet und gedimmt.

Geeignet für:
IR-Sensor
Türkontaktschalter
Bewegungsmelder
Wippenschalter
Kap-Sensor

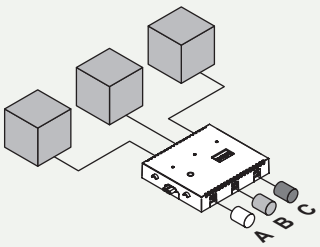

Oder-Schaltung
Alle Leuchtengruppen werden gemeinsam geschaltet, egal welcher Sensor betätigt wird.

Geeignet für:
Türkontaktschalter
Bewegungsmelder
Wippenschalter
Kap-Sensor

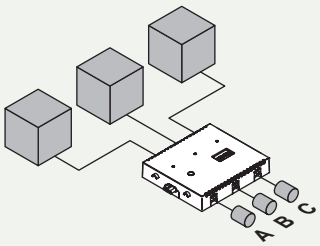

Kreuzschaltung
Alle Leuchtengruppen werden gemeinsam geschaltet. Jeder Sensor kann schalten und dimmen.

Geeignet für:
IR Sensor
Wippenschalter
Kap-Sesnor

Sensor IR/TK, kabelgebunden



Funktionen:	Verwendung mit dem Mec Driver Schaltmodul Dimm- oder Türkontaktfunktion, ja nach der Einstellung des Funktionsmoduls Einstellung der Nachlaufzeit über das Funktionsmodule Reichweite max. 50 mm
Kabellänge:	2000 mm

Abmessungen

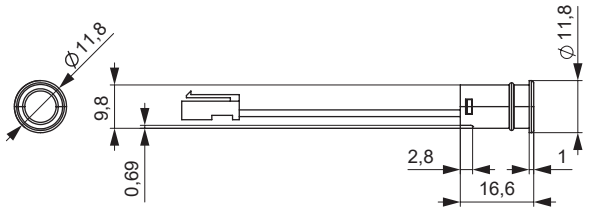

Schalttechnik Einfarbig		Kabellänge	Farbe	Ref.
1	Sensor IR/TK, kabelgebunden	2000	Schwarz	**941300049**
		4000		**941300090**
2	Anbaugehäuse			**943900004**

Bewegungsmelder, kabelgebunden



Funktionen:	Verwendung mit dem Mec Driver Schaltmodul Einstellung der Nachlaufzeit über das Funktionsmodul Erfassungswinkel 70°, Reichweite max. 3 m
Kabellänge:	2000 mm
Farbe:	Schwarz

Abmessungen

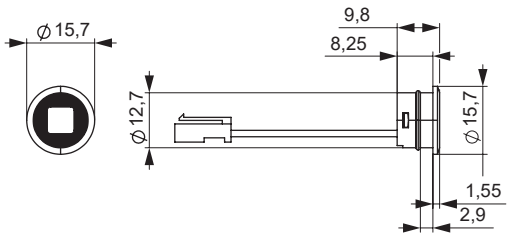

Mec Driver Sensor		Farbe	Ref.
1	Bewegungsmelder, kabelgebunden	Schwarz	**941300050**
2	Anbaugehäuse		**943900005**

Sensor KAP, kabelgebunden

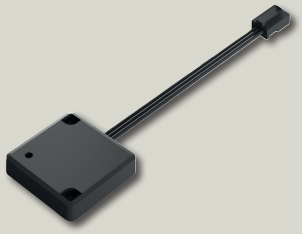

Funktionen:	Verwendung mit dem Mec Driver Schaltmodul Unsichtbar hinter Glas- oder Holz-Oberflächen mit max. 30 mm Dicke anzubringen
Kabellänge:	2000 mm

Abmessungen

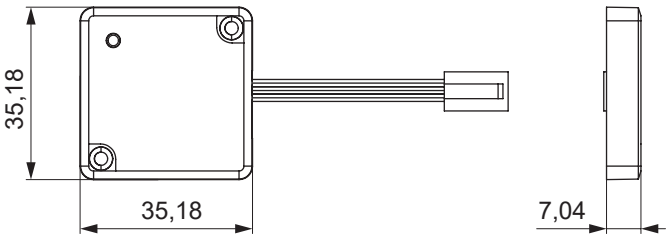

Mec Driver Sensor	Farbe	Ref.
Sensor KAP, kabelgebunden	Schwarz	**941300051**

Schalter AN/AUS, kabelgebunden

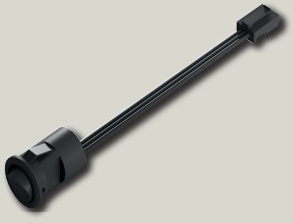

Funktionen:	AN/AUS-Schalter für das Mec Driver Schaltmodul
Kabellänge:	2000 mm

Abmessungen

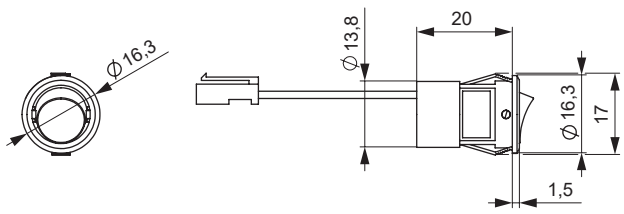

Mec Driver Schalter	Farbe	Ref.
Schalter AN/AUS, kabelgebunden	Schwarz	**941300052**

Mec Driver IR-Sensor On/Off Dimmer





Produktmerkmale:	Kabelloser IR-Sensor Batteriebetrieb CR2450 Wahlweise als Aufbau oder Einbauversion Max. Reichweite ca. 6 m, Erfassungsbereich 1-50 mm 49x46x12.5 mm inkl. Montageschale, Einbaumaß 47.4x45x11.5 mm
Funktionen:	AN/AUS durch kurze Berührung Dimmen durch lange Berührung

Abmessungen

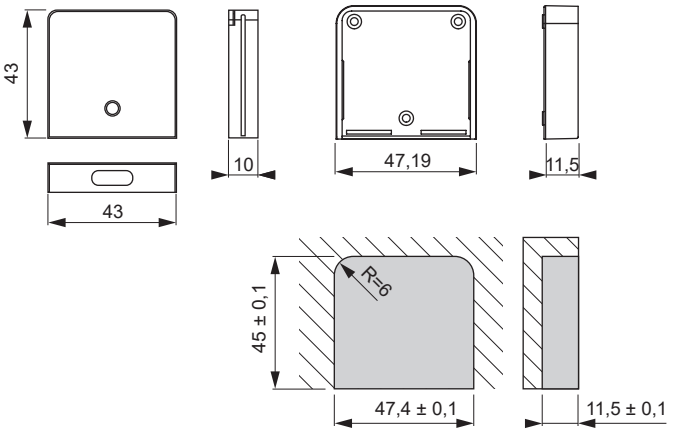

Mec Driver Sensor	Farbe	Ref.
IR-Sensor On/Off Dimmer	Schwarz	**2000606**
	Weiß	**2000607**

Mec Driver IR-Sensor Türkontakt





Produktmerkmale:	Kabelloser IR-Sensor Batteriebetrieb CR2450 Wahlweise als Aufbau oder Einbauversion Max. Reichweite ca. 6 m Erfassungsbereich 1-50 mm 49x46x12.5 mm inkl. Montageschale, Einbaumaß 47.4x45x11.5 mm
Funktionen:	Licht AN/AUS durch Kontakt. Automatische Abschaltung bei geöffneter Tür (Zeiteinstellung über Funktionsmodul)

Abmessungen

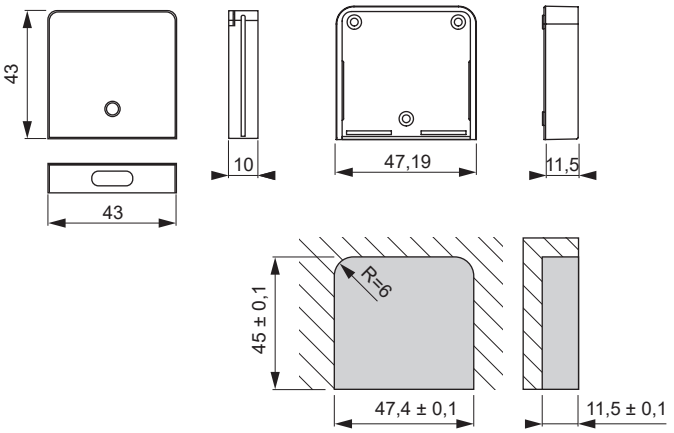

Mec Driver Sensor	Farbe	Ref.
IR-Sensor Türkontakt	Schwarz	**2000608**
	Weiß	**2000609**

Mec Driver Bewegungsmelder

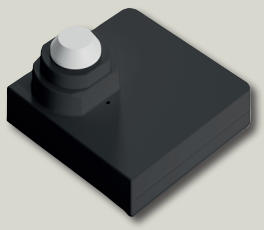

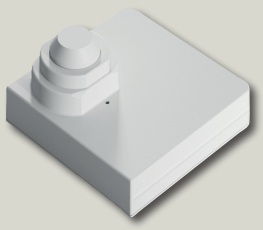

Produktmerkmale:	Kabelloser Bewegungsmelder Batteriebetrieb CR2450 Wahlweise als Aufbau oder Einbauversion Erfassungsbereich ca. 80° Erfassungsdistanz: max. 3000 mm 49x46x14.5 mm inkl. Montageschale, Einbaumaß 47.4x45x11.5 mm
Funktionen:	AN/AUS durch Annäherung / Bewegung. Nachlaufzeit einstellbar über Funktionsmodul

Abmessungen

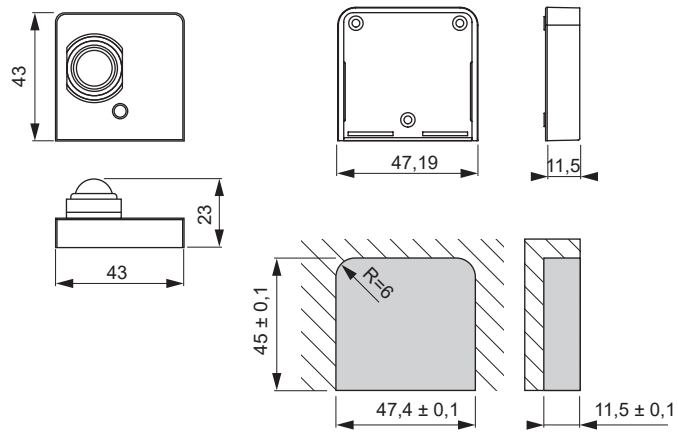

Mec Driver Sensor	Farbe	Ref.
Bewegungsmelder	Schwarz	**2000610**
	Weiß	**2000611**

Anwendung

Beispielkonfiguration:

- Mec Driver
- Schaltmodul
- Sensor IR/TK, kabelgebunden (A)
  Steckplatz „Sensor 1“/Leuchtengruppe 1 (LED 1)
- IR-Sensor Türkontakt, Funk (B)
  angelernt an Leuchtengruppe 2 (LED 2)

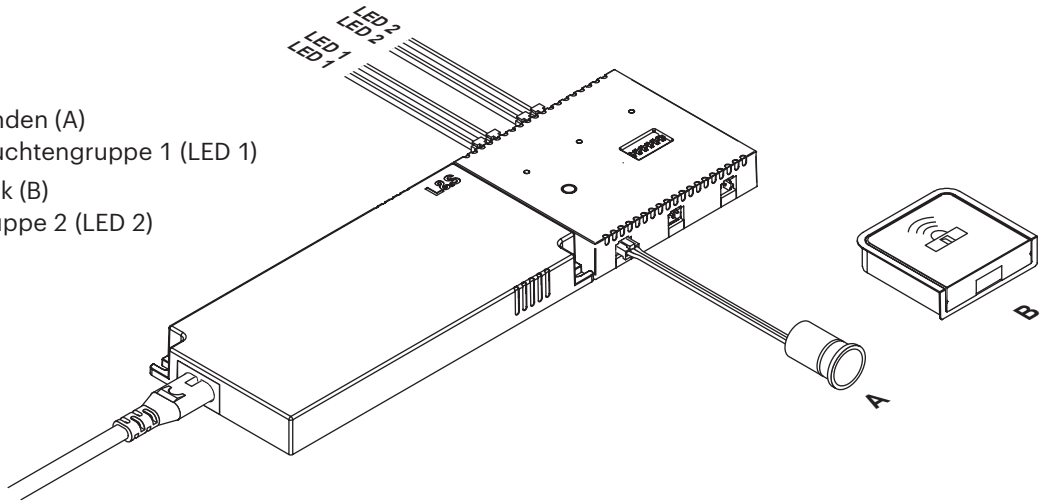

LED 1

AN/AUS

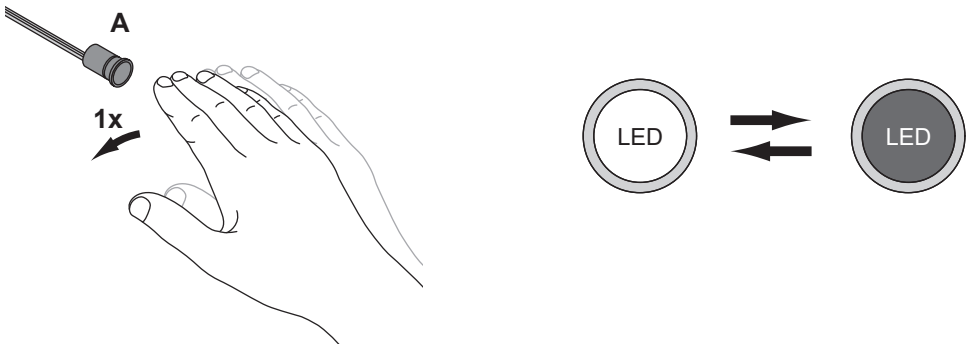

Dimmen

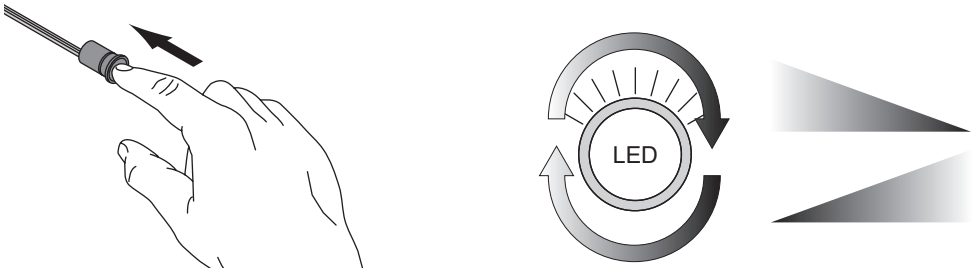

LED 2

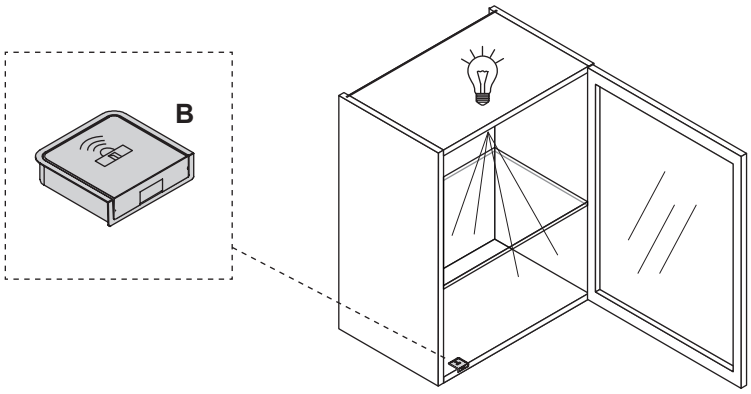

Tür geöffnet:
AN

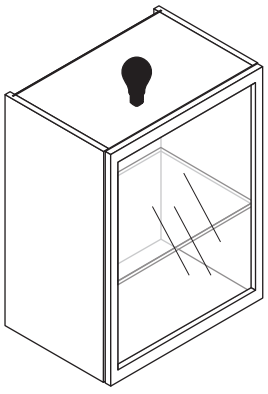

Tür geschlossen:
AUS

Mec Driver 1-Kanal Modul Funk/ZigBee



- Steuerung per Fernbedienung oder Smart Home Anwendungen
- ZigBee Mesh auch ohne Bridge (Komponenten verbinden sich untereinander)
- 1 Kanal, 4 LED Ausgänge
- Max. 3 A pro Ausgang, max. 5 A gesamt*
- Einfaches anlernen
- Umschaltbar zw. Emotion- und Single Color LEDs

Funkfrequenz:	2.4 GHz
Anzahl Kanäle:	1
Sensoreingang:	-
LED Ausgang:	Mini LED Socket
Farbe:	Weiß

Abmessungen

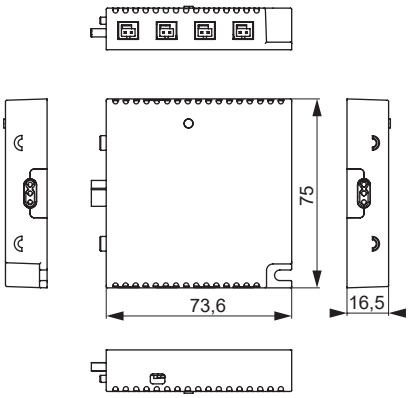

Mec Driver 4-Kanal Modul Funk/Zigbee



- Steuerung per Fernbedienung oder Smart Home Anwendungen
- ZigBee Mesh auch ohne Bridge (Komponenten verbinden sich untereinander)
- 4 Kanäle mit je einem LED Ausgang
- Max. 3 A pro Ausgang, max. 5 A gesamt*
- Einfaches anlernen
- Umschaltbar zw. Emotion- und Single Color LEDs

Funkfrequenz:	2.4 GHz
Anzahl Kanäle:	4
LED Ausgang:	Mini LED Socket
Sensoreingang:	-
Farbe:	Weiß

Abmessungen

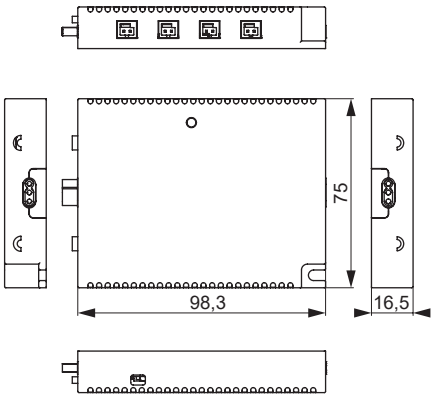

Mec Driver Funktionsmodul	Spannung (V)	Ausgänge	Ref.
1-Kanal Modul Funk/ZigBee	DC 12	4 LED	**756200027**
	DC 24		**756200028**

Mec Driver Funktionsmodul	Spannung (V)	Ausgänge	Ref.
Zigbee 12V Funk/Zigbee	DC 12	4 LED	**756200030**
	DC 24		**756200031**

* 3 A = 12 V: max. 36W, 24 V: max. 72 W / 5 A = 12 V: max. 60 W, 24 V: max. 120 W

Fernbedienung 4-Kanal



Steuerung von Emotion Leuchten über 1-Kanal und 4-Kanal Modul. Einfache Einbindung in vorhandenes ZigBee Netzwerk.

Produktmerkmale:	Fernbedienung für Mec Driver Steuerungssystem Emotion Version zur Steuerung von Emotion LEDs Stufenlose oder schrittweise Einstellung der Farbtemperatur und der Dimmstufe Einfache Einbindung in Smart Home Anwendungen 4 Kanäle

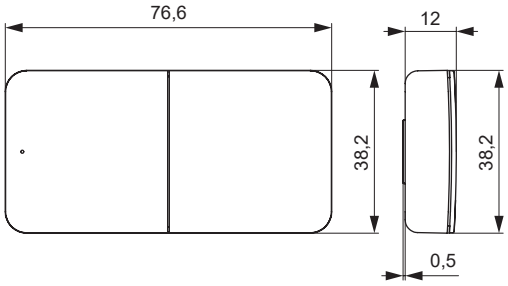

Mec Driver Fernbedienung		Farbe	Ref.
1	Fernbedienung 4-Kanal	Schwarz	**756200040**
2		Weiß	**756200041**

Montageplatte für zwei Mec Driver Fernbedienungen

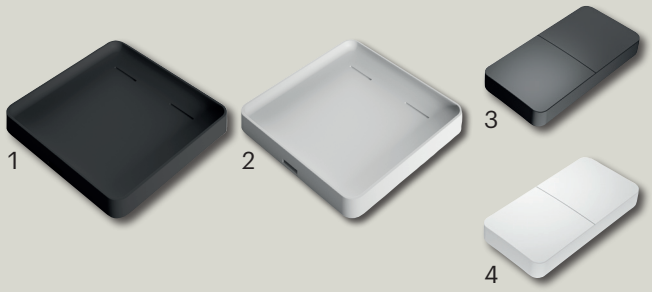

Produktmerkmale:	Halterung für zwei Fernbedienungen Zum Anschrauben

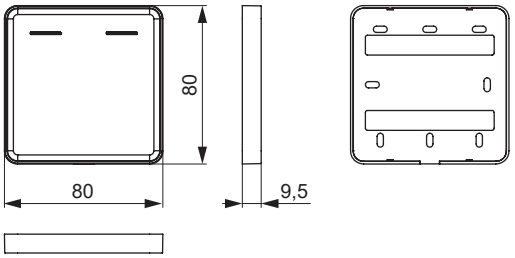

Mec Driver Zubehör		Farbe	Ref.
1	Montageplatte für zwei Mec Driver Fernbedienungen	Schwarz	**754000011**
2		Weiß	**754000012**
3	Blindabdeckung für Montageplatte	Schwarz	**754000013**
4		Weiß	**754000014**

Licht im Schrank

Der unten abgebildete Türkontaktschalter kann mit dem 1-Kanal- und 4-Kanal-Modul verwendet werden, um Licht im Schrank zu schalten.
Bei Verwendung von Emotion LEDs wird das Emotion Signal weitergegeben. Somit können sowohl Lichtfarbe als auch Dimmstufe individuell angepasst werden.

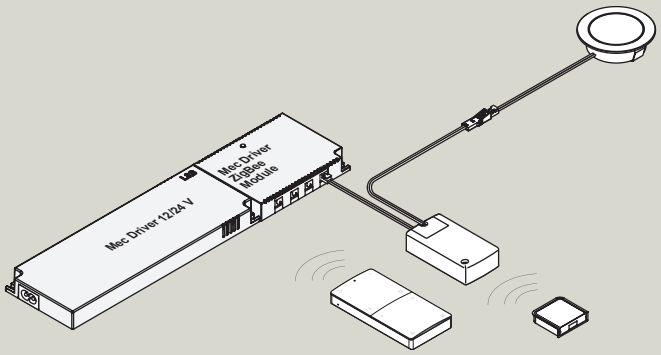

IR Türkontaktschalter Emotion

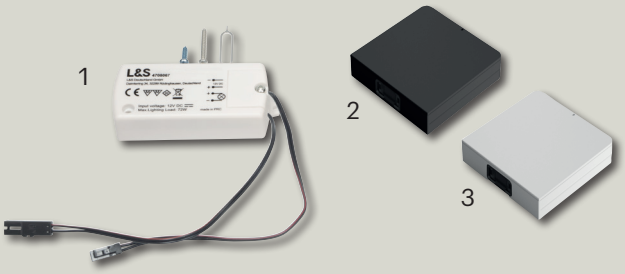

Produktmerkmale:	Türkontaktschalter für 12 oder 24 Volt Systeme Einzeln, Sender separat bestellen!
Betriebsspannung:	DC 12 V DC 24 V (mit Anschluss-Set Art. 2000438)
Max. Schaltleistung:	36 / 72 W
Kabellänge:	pri.: 200 mm sek.: 200 mm

Funktionen

- Türkontakt (Tür auf = AN, TÜR zu = AUS)

IR Türkontaktschalter		Farbe	Ref.
1	IR Türkontaktschalter		**2000976**
2	IR-Sensor für Türkontaktschalter	Schwarz	**2000608**
3		Weiß	**2000609**

Mec Driver RGBW 1-Kanal Modul



- Steuerung von RGB und Emotion Leuchten per Fernbedienung
- 3 Ausgänge für RGB LEDs, 1 Ausgang für Emotion LEDs
- Max. 3 A pro Ausgang, max. 5 A gesamt*
- Memory Funktion für Lichtfarbe und Dimmstufe
- Sofort betriebsbereit, die Fernbedienung ist bereits angelernt
- Adapter für Emotion- und RGB LEDs mit eckigem Steck-system im Set enthalten

Funkfrequenz:	2.4 GHz
Anzahl Kanäle:	1x RGB / 1x Emotion
LED Ausgang:	RGB: 4PIN rund Emotion: Mini LED Buchse
Sensoreingang:	-
Farbe:	Weiß

Abmessungen

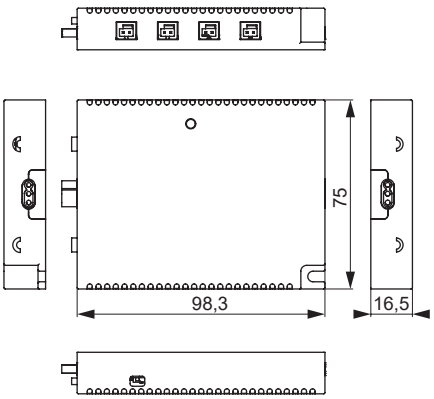

Mec Driver Funktions-modul	Spannung (V)	Ausgänge	Ref.
RGBW 1-Kanal Modul	DC 24	3 RGB / 1 Emotion	**756200029**

Fernbedienung RGBW



Steuerung von RGB und Emotion Leuchten über das RGBW Modul.

Produktmerkmale:	Fernbedienung für Mec Driver Steuerungs-system RGBW Version zur Steuerung von RGB- und Emotion LEDs 1 Kanal RGBW / 1 Kanal Emotion

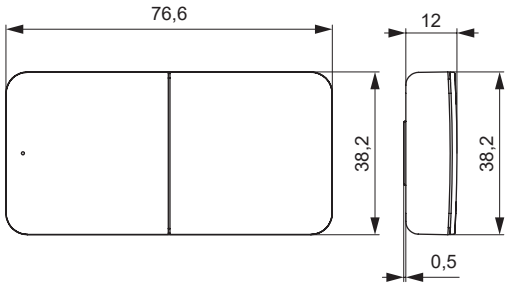

Mec Driver Fernbedienung		Farbe	Ref.
1	Fernbedienung RGBW	Schwarz	**756200038**
2		Weiß	**756200039**

Montageplatte für zwei Mec Driver Fernbedienungen

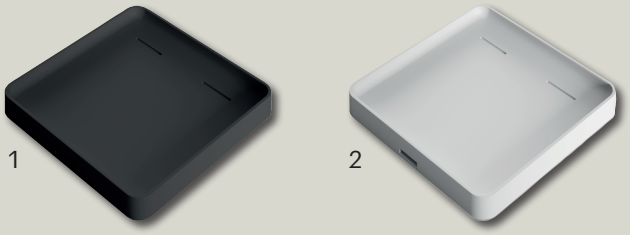

Produktmerkmale:	Halterung für zwei Fernbedienungen Zum Anschrauben

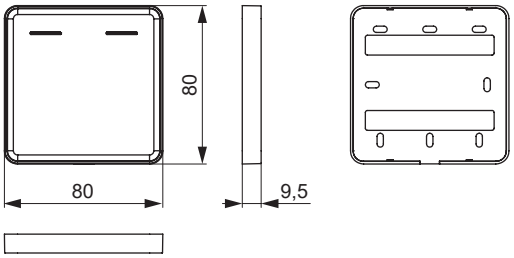

Mec Driver Zubehör		Farbe	Ref.
1	Montageplatte für zwei Mec Driver Fernbedienungen	Schwarz	**754000011**
2		Weiß	**754000012**
-	Blindabdeckung für Montage-platte	Schwarz	**754000013**
		Weiß	**754000014**

* 3 A = 12 V: max. 36W, 24 V: max. 72 W / 5 A = 12 V: max. 60 W, 24 V: max. 120 W

Anwendung

Mit dem RGB Modul können RGB- und Emotion LEDs gesteuert werden. Über Adapter können verschiedene Stecksysteme verwendet werden.

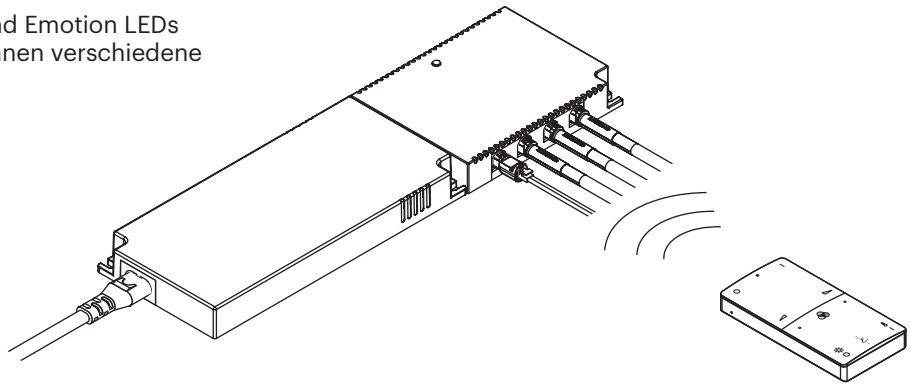

Anschluss von RGB LEDs mit eckigem Stecksystem

- Für den Anschluss muss der RGB Adapter verwendet werden

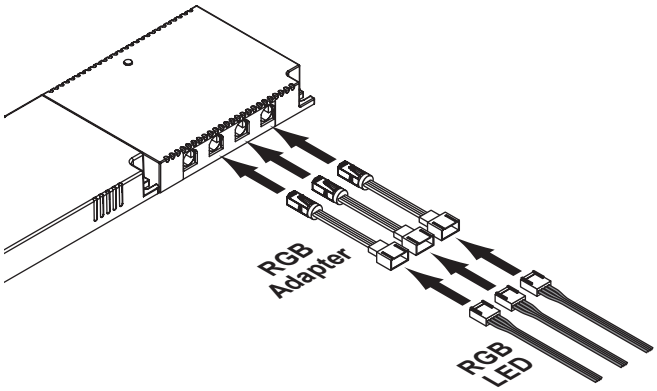

Anschluss von RGB LEDs mit rundem Stecksystem

- Direkter Anschluss an das Modul

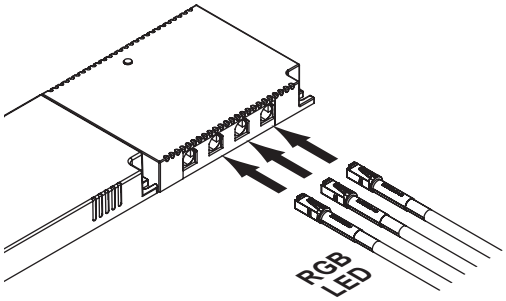

Anschluss von Emotion LEDs mit Mini LED Stecker

- Für den Anschluss muss der Emotion Adapter verwendet werden
- Verwenden Sie nur 24 V Emotion LEDs

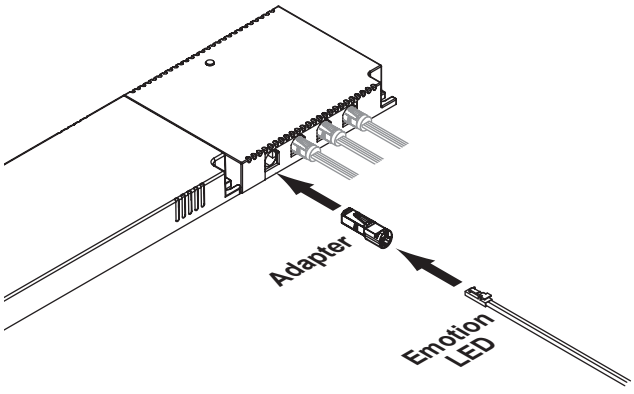

Emotion DRIVER

Bewährt und zuverlässig.
Umfangreiches Zubehör.

Konverter, Emotion Steuerung und Bluetooth Empfänger in einem Gerät. Über die Funktionsmodule können unterschiedliche Funktionen bereitgestellt werden: vom Anschluss eines Türkontaktschalters bis zur drahtlosen Steuerung per App*1/Sprachsteuerung*2.

- Passend zu allen L&S Emotion Beleuchtungssystemen
- Konverter in 12 oder 24 V
- Steckbare Einspeiseleitung
- Durchverdrahtung möglich, d.h durch steckbare Verbindungsleitungen sind bis zu 10 L&S Emotion-Driver an eine Netzzuleitung anschließbar
- Zwei steckbare Schalteranschlüsse für den Emotion-IR Sensor/Türkontaktsensor und den Bewegungsmelder
- Integrierte Verteilerleiste für L&S Emotion LED Leuchten
- 15 W mit 4 Steckplätzen, 30 W, 60 W und 96 W mit je 6 Steckplätzen
- Drahtlose Kommunikation zwischen den Emotion Drivern

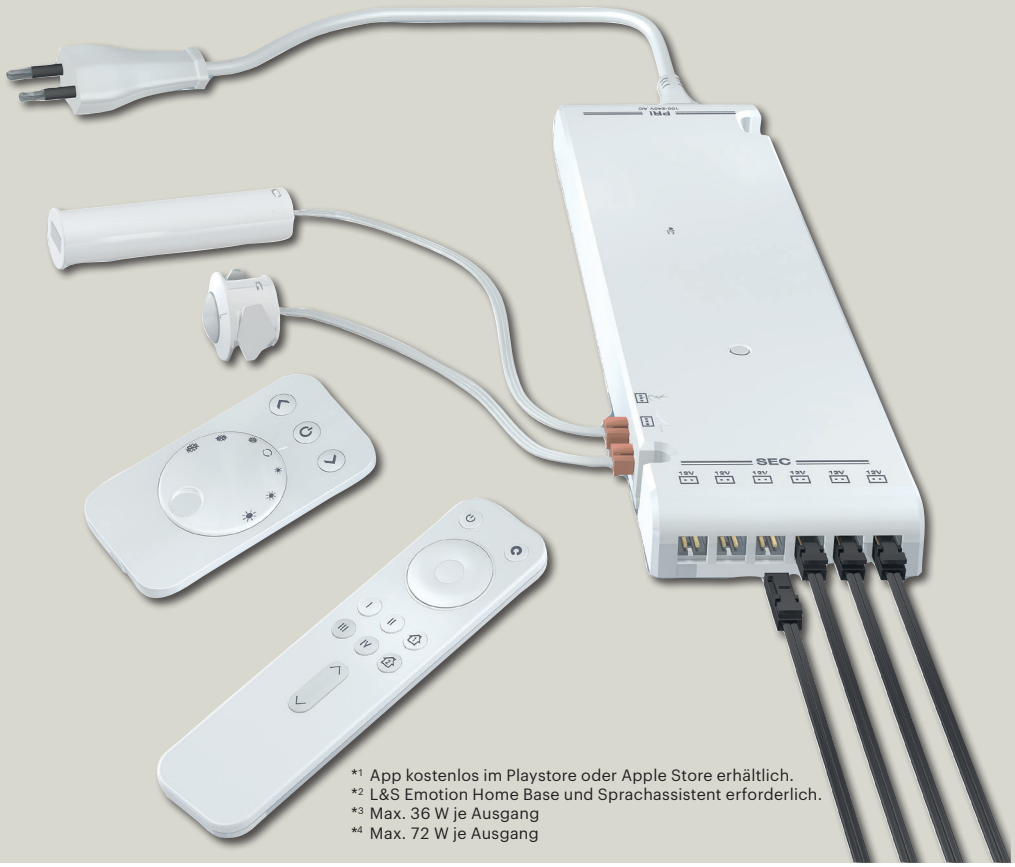

*1 App kostenlos im Playstore oder Apple Store erhältlich.
*2 L&S Emotion Home Base und Sprachassistent erforderlich.
*3 Max. 36 W je Ausgang
*4 Max. 72 W je Ausgang

All In One Emotion Driver
Serie Frankfurt

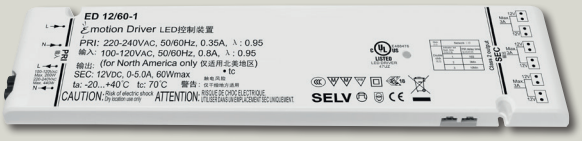

Abmessungen

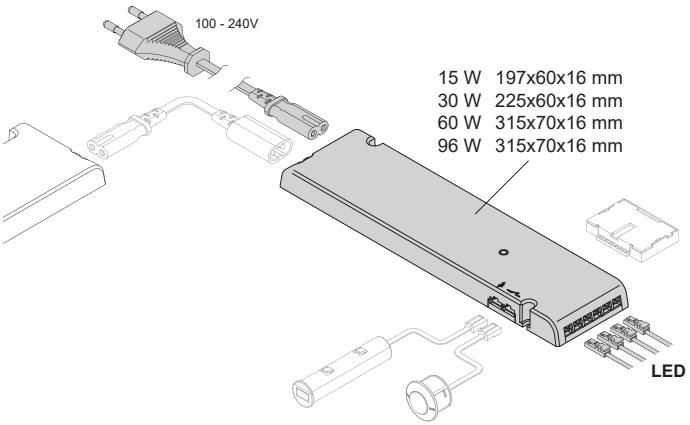

SELV

ED 12/30-1
ED 24/30-1
ED 12/60-1
ED 24/60-1

ED 12/30-1
ED 12/60-1

Eingangsspannung:	AC 100-240 V
Ausgangsspannung:	DC 12 V DC 24 V
Leistung:	15 ~ 96 W
Max. Reichweite:	10 m
Anschluss:	pri.: Stecker Typ C8 sek.: Mini LED Buchse
Farbe:	Weiß

Serie Frankfurt	Spannung (V)	Leistung (W)	Ref.
All In One Emotion Driver	12	15	**2000391**
		30	**2000392**
		60*1	**2000393**
		96*1	**2000879**
	24	15	**2000394**
		30	**2000395**
		60	**2000396**
		96*2	**2000880**

Funktionsmodule für Emotion Driver



Produktmerkmale:

- Verwendung mit dem All In One Emotion Driver
- Bereitstellung verschiedener Funktionen je nach Modul (s. unten)

Funktionsmodule für Emotion Driver	Ref.
Funktionsmodul 1	**2000397**
Funktionsmodul 2	**2000398**
Funktionsmodul 3	**2000399**

Funktion	Modul 1	Modul 2	Modul 3
Emotion-IR-Sensor/Türkontaktsensor	✓	✓	✓
Bewegungsmelder	✓	✓	✓
Microwave Sensor	✓	✓	✓
Emotion 1-Kanal Emotion Fernbedienung	-	✓	✓
Emotion 4-Kanal Emotion / RGB Fernbedienung	-	✓	✓
Funkfernbedienung / Wandschalter (2 Tasten)	-	✓	✓
Drahtlose Kommunikation zwischen den Emotion Drivern	-	✓	✓
Steuerung über Bluetooth möglich*3	-	-	✓
Steuerung durch Emotion Home Base möglich*3	-	✓	✓

*1 Max. 36 W pro Steckplatz, *2 Max. 72 W pro Steckplatz, *3 L&S Emotion Home Base erforderlich

Emotion Driver Anschlussleitung

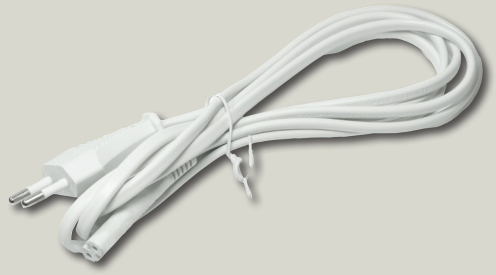

Betriebsspannung:	AC 100-240 V	
Max. Stromstärke:	Max. 2.5 A	
Anschluss:	pri.:	Stecker Typ C
	sek.:	Buchse Typ C7
Farbe:	Weiß	

Anschlussleitungen	Länge (mm)	Ref.
EU-Version (Typ C)	2000	**2000402**
GB-Version (Typ G)		**910300004**
US-Version (Typ A)		**910300005**

Emotion Driver Verbindungsleitung

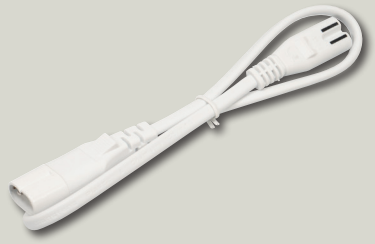

Betriebsspannung:	AC 100-240 V	
Max. Stromstärke:	Max. 2.5 A	
Anschluss:	pri.:	Stecker Typ C8
	sek.:	Buchse Typ C7
Farbe:	Weiß	

Verlängerungsleitungen	Länge (mm)	Ref.
Verbindungsleitung	300	**2000216**
	500	**2000403**
	1000	**2000404**
	3000	**2000405**

IP44-Abdeckung für Emotion Driver



Produktmerkmale:	Abdeckkappe zum Schutz vor Spritzwasser Abmessung gesamt: 422.4x113x20.2 mm
Farbe:	Schwarz

Abmessungen

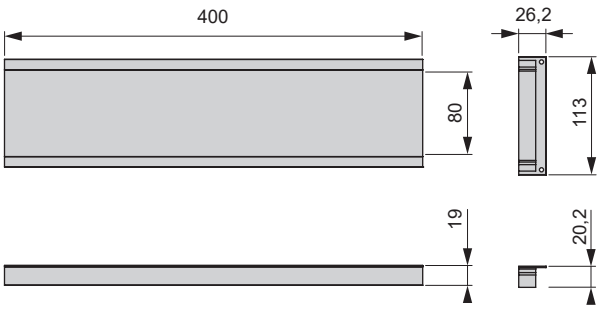

Serie Frankfurt Emotion Driver	Ref.
IP44-Abdeckung	**2000666**

All In One Emotion Driver IR-Sensor/Türkontaktsensor



Produktmerkmale:	Berührungsloser IR-Sensor zum Einbohren oder Anbauen. Zwei Betriebsmodi: „InDoor-Mode“ und „Touch-Mode“. Über den Schalter auf der Rückseite des Sensors einstellbar.
Funktionen:	**Touch-Mode:** Einstellen der Helligkeit in drei Stufen*, Stufenlose Einstellung der Farbtemperatur*, AN/AUS-Funktion **InDoor-Mode:** AN/AUS-Funktion (Türkontaktschalter), Erfassungdistanz 5-70 mm nach vorne

Abmessungen

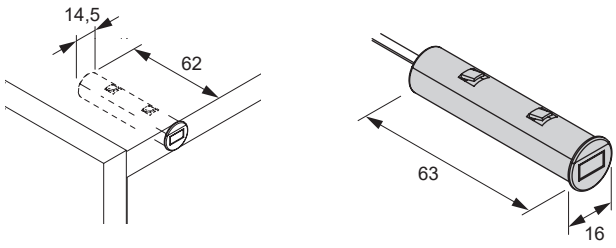

*Für diese Funktion muss der IR-Sensor am Emotion-Eingang des Emotion Drivers angeschlossen sein.

Serie Frankfurt Emotion Driver	Kabellänge	Farbe	Ref.
IR-Sensor/Türkontaktsensor	1800	Weiß	**2000400**
	3000		**2000486**
		Schwarz	**2000805**

All In One Emotion Driver Bewegungsmelder



Produktmerkmale:	Kabelgebundener Sensor für den Emotion Driver AN/AUS-Funktion, Erfassungsbereich ca.120°, Erfassungsdistanz: max. 2500 mm, Einstellbare Ausschaltverzögerung (16 Sec - 10 Min.)
Farbe:	Weiß

Abmessungen

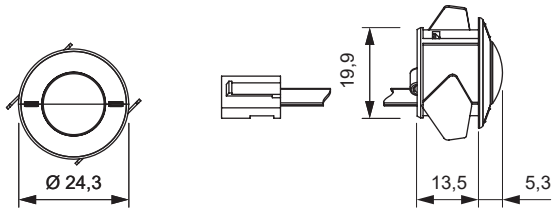

Serie Frankfurt Emotion Driver		Kabellänge (mm)	Ref.
1	Bewegungsmelder	1800	**2000401**
		3000	**2000487**
2	Anbaugehäuse		**2000692**

Microwave Sensor für Emotion Driver



Produktmerkmale:	Bewegungserkennung: Licht an bei Annäherung Ausschalten nach Verlassen des Erfassungsbereichs oder wenn keine Bewegung registriert wird. Einstellbare Ausschaltverzögerung (16 Sek. - 10 Min.) über Emotion Driver Empfindlichkeitseinstellung in 4 Stufen Tageslichtschwellenwert: 40 ~ 160 Lux Montage in oder hinter nichtmetallischen Oberflächen AN/AUS-Funktion. Erfassungsdistanz: max. 10 m. Einbaudurchmesser 35 mm. Kabellänge 1500 mm
Farbe:	Weiß
Kabellänge:	1500 mm

Abmessungen

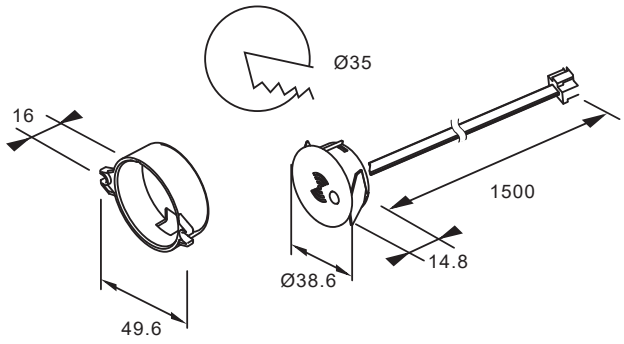

Funktionen

· AN/AUS

Serie Frankfurt Emotion Driver	Ref.
Microwave Sensor für Emotion Driver	**2000850**

Emotion Funkschalter / Bewegungsmelder



Produktmerkmale:	AN/AUS-Funktion, Dimmen und Ändern der Farbtemperatur Mit Dämmerungsfunktion Betrieb in Verbindung mit dem 1-Kanal Steuerungssystem Frankfurt und dem Emotion Driver
Farbe:	Weiß

Abmessungen

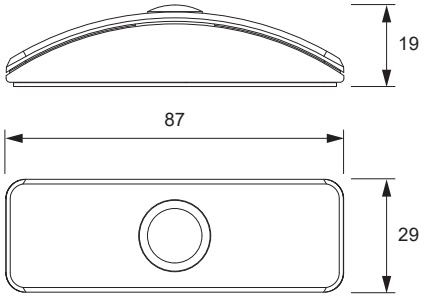

Serie Frankfurt	Ref.
Emotion Funkschalter / Bewegungsmelder	**2000691**

Emotion 1-Kanal Funkfernbedienung Serie Frankfurt



Verwendbar mit Funktionsmodul 2 und 3.
Eine Fernbedienung pro Emotion Driver möglich.

Produktmerkmale:	Stufenlose Einstellung der Farbtemperatur Dimmfunktion Inkl. Wandhalterung für Fernbedienung

Abmessungen

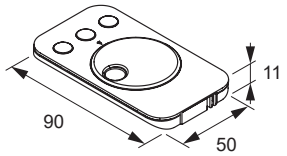

Serie Frankfurt	Farbe	Ref.
Emotion 1-Kanal Funkfernbedienung	Weiß	**2000374**
	Schwarz	**2000375**

4-Kanal Funkfernbedienung Serie Frankfurt





Produktmerkmale:	Universalfernbedienung Emotion / RGB / Dimmen 4 Kanäle, 2 Lichtszenen speicherbar LED Anzeigefeld Stufenlose Einstellung der Lichtfarbe Dimmfunktion mit drei Dimmstufen Inklusive Wandhalterung für Fernbedienung
Farbe:	Weiß

Abmessungen

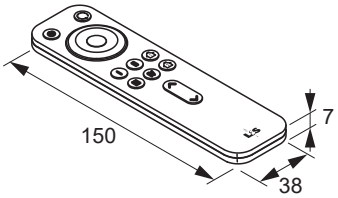

Serie Frankfurt		Ref.
1	4-Kanal Funkfernbedienung Serie Frankfurt	**2000292**
2	Wandhalter	**2000698**

Funkfernbedienung/Wandschalter (2 Tasten) für Emotion Driver



Produktmerkmale:	Verwendbar mit Funktionsmodul 2 und 3 Mehrere Funkfernbedienungen pro Emotion Driver möglich Wechselschaltungen realisierbar Stufenlose Einstellung der Helligkeit, Einstellen der Farbtemperatur in drei Stufen ider stufenlos Als Steckdoseneinsatz, zum Einbauen oder als Handfernbedienung einsetzbar Inklusive Einbauring und Anbaugehäuse
Farbe:	Silberfarben

Abmessungen

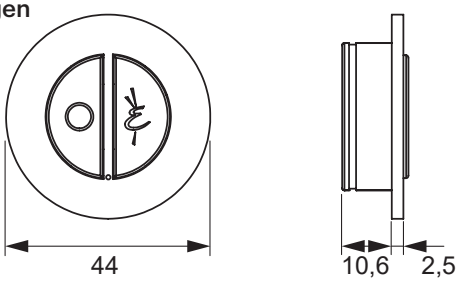

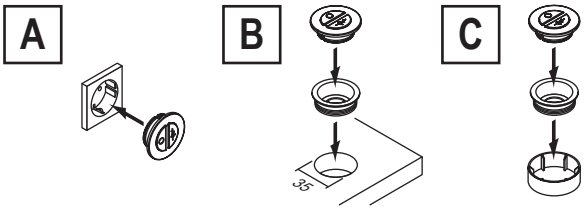

Funkfernbedienung/Wandschalter (2 Tasten) für Emotion Driver	Ref.
Funkfernbedienung/Wandschalter (2 Tasten)	**2000668**

Emotion 1-Kanal Funksteuerung Serie Frankfurt

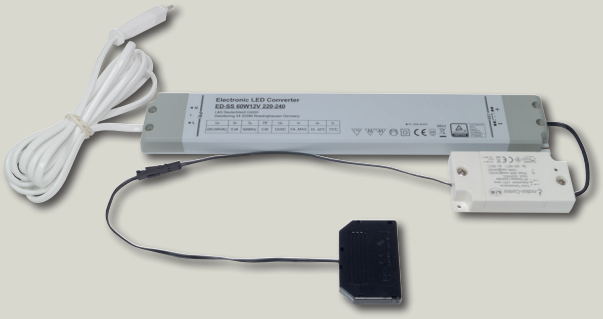

- Steuersystem für LED Emotion Leuchten
- Steuerung über Fernbedienung (s. u.)
- Stufenlos regelbare Farbtemperatur von warmweiß zu kaltweiß
- Inkl. LED Konverter mit 16 mm Bauhöhe
- Beliebig erweiterbar, mit 12- u. 24 V Steuerung kombinierbar
- An/aus und Dimmen per Tastendruck, Farbtemperatur regelbar über Drehrad (Fernbedienung s.u.), Memory-Funktion: Speicherung der letzten Einstellung, Auto On: Einstellungen bleiben auch nach Stromverlust erhalten

Funkfrequenz:	2.4 GHz
Anzahl Kanäle:	1
Zuleitung:	Primär: 2000 mm Sekundär: 180 mm

Abmessungen

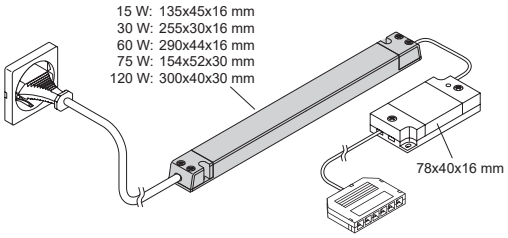

Serie Frankfurt	Leistung (W)	Ausgänge	Ref.
Emotion Funksteuerung 12 V	30	6	**2000370**
	60*	6	**2000371**
Emotion Funksteuerung 24 V	30	6	**2000372**
	60	6	**2000373**
	75**	12	**2000633**
	120**	12	**2000634**

* Max. 36 W pro 3 A Absicherung (3 Steckplätze), siehe unten

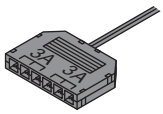

** Max 72 W pro 3 A Absicherung (4 Steckplätze), siehe unten

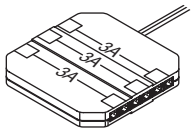

Emotion 1-Kanal Funkfernbedienung Serie Frankfurt



Verwendbar mit Funktionsmodul 2 und 3.
Eine Fernbedienung pro Emotion Driver möglich.

Produktmerkmale:	Stufenlose Einstellung der Farbtemperatur Dimmfunktion Inkl. Wandhalterung für Fernbedienung

Abmessungen

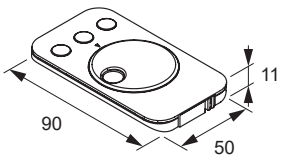

01 03

Serie Frankfurt	Farbe	Ref.
Emotion 1-Kanal Funkfernbedienung	Weiß	**2000374**
	Schwarz	**2000375**

* L&S Emotion Home Base erforderlich

4-Kanal Funkfernbedienung Serie Frankfurt

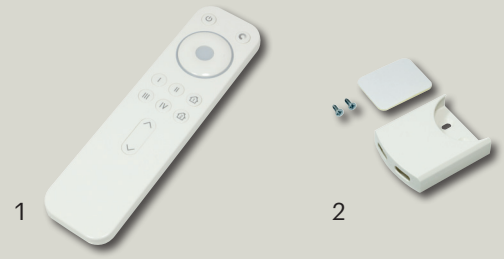

Produktmerkmale:	Universalfernbedienung Emotion / RGB / Dimmen 4 Kanäle, 2 Lichtszenen speicherbar LED Anzeigefeld Stufenlose Einstellung der Lichtfarbe Dimmfunktion mit drei Dimmstufen
Farbe:	Weiß

Abmessungen

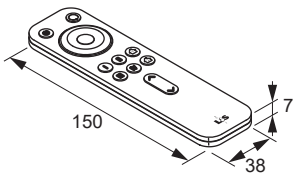

Serie Frankfurt		Ref.
1	4-Kanal Funkfernbedienung Serie Frankfurt	**2000292**
2	Wandhalter	**2000698**

Funkfernbedienung/Wandschalter (2 Tasten)



Produktmerkmale:	Verwendbar mit Funktionsmodul 2 und 3 Mehrere Funkfernbedienungen Steuerung möglich Wechselschaltungen realisierbar Stufenlose Einstellung der Helligkeit, Einstellen der Farbtemperatur Als Steckdoseneinsatz, zum Einbauen oder als Handfernbedienung einsetzbar Inklusive Einbauring und Anbaugehäuse
Farbe:	Silberfarben

Abmessungen

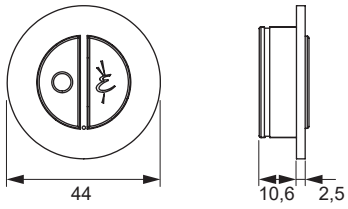

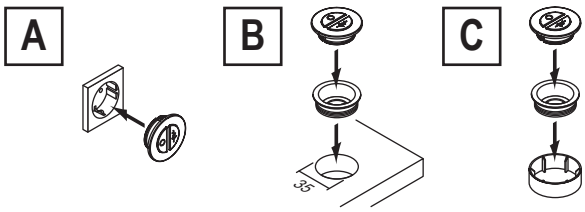

Funkfernbedienung/Wandschalter (2 Tasten) für Emotion Driver	Ref.
Funkfernbedienung/Wandschalter (2 Tasten)	**2000668**

Emotion Funkschalter / Bewegungsmelder



Produktmerkmale:	AN/AUS-Funktion, Dimmen und Ändern der Farbtemperatur Mit Dämmerungsfunktion Betrieb in Verbindung mit dem 1-Kanal Steuerungssystem Frankfurt und dem Emotion Driver
Farbe:	Weiß

Abmessungen

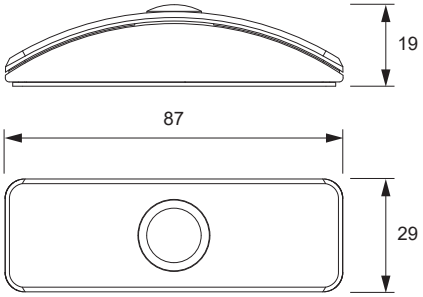

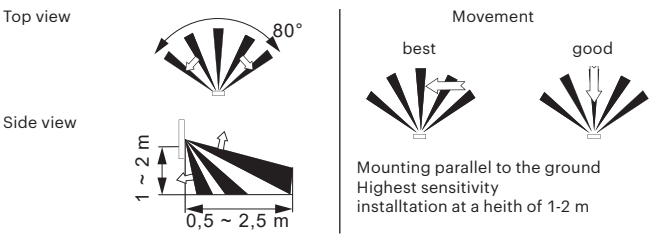

Serie Frankfurt	Ref.
Emotion Funkschalter / Bewegungsmelder	**2000691**



Emotion Home Base
Serie Frankfurt



- Gateway zur Anbindung von Steuerungen der Serie Frankfurt an Smart Home Netzwerke
- Ansteuerung über Spracheingabe, App oder Fernbedienung
- Sprachsteuerung in Verbindung mit einer Zigbee Bridge und einem Smart Speaker
- Bis zu 4 Leuchtengruppen ansteuerbar
- Bereits vorhandene Lichtsteuerungen der Serie Frankfurt können mit wenig Aufwand nachgerüstet werden

Eingangsspannung:	AC 230 V
Betriebsspannung:	DC 5 V
Funkfrequenz:	2.4 GHz
Funkstandard:	ZigBee 3.0
Farbe:	Weiß
Anschluss:	Steckernetzteil (im Lieferumfang enthalten)
Kabellänge:	1000 mm

! Zur Inbetriebnahme ist eine Fernbedienung erforderlich!

Abmessungen

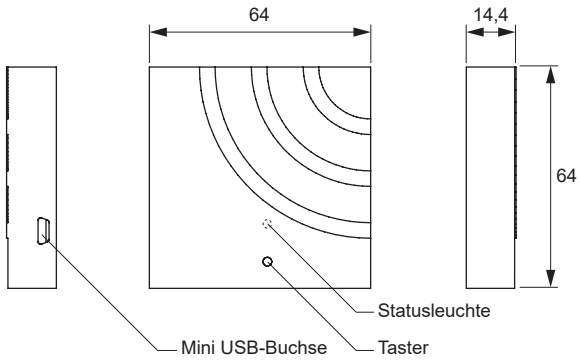

Voraussetzungen zum Betrieb

- Vorhandene Zigbee Bridge (wir empfehlen die Philips Hue Bridge[1])
- Vorhandene Lichtsteuerung der Serie Frankfurt

Voraussetzung für Sprachsteuerung

- Vorhandener Smart Speaker (z. B. Amazon Echo[2], nicht kompatibel mit Apple HomeKit)

Die Funktion der Emotion Home Base mit Amazon Alexa[2] und Google Assistant[3] sowie der Philips Hue[1] Bridge sind zum Zeitpunkt der Erstellung dieser Katalogseite geprüft worden. Eine zwischenzeitliche Änderung oder Weiterentwicklung der Apps unterliegt nicht unserer Kontrolle. Wir erheben keinen Anspruch auf Richtigkeit und Vollständigkeit der Angaben.
Andere Sprachassistenten können ebenfalls genutzt werden. Beachten Sie bitte die Gebrauchsanweisung des jeweiligen Anbieters.

Serie Frankfurt	Ref.
Emotion Home Base	**2000484**

[1] Philips Hue ist eine eingetragene Marke der Signify N.V.
[2] Amazon Echo und Amazon Alexa sind eingetragene Marken der Amazon.com, Inc.
[3] Google Assistant ist eine eingetragene Marke der Alphabet Inc.

Montage

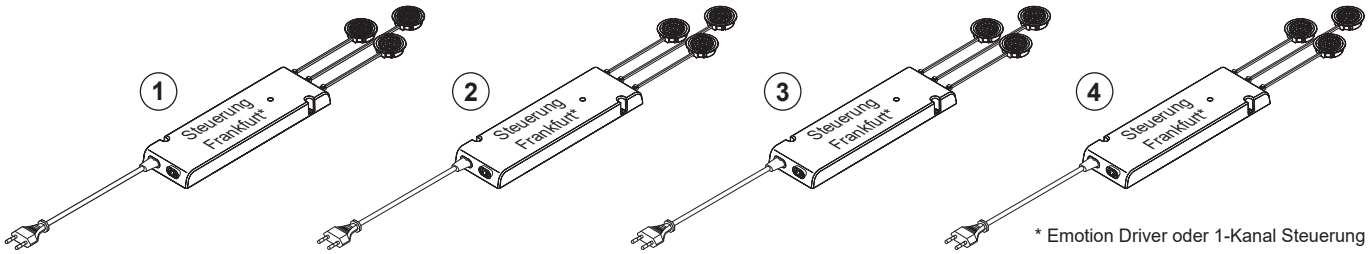

* Emotion Driver oder 1-Kanal Steuerung

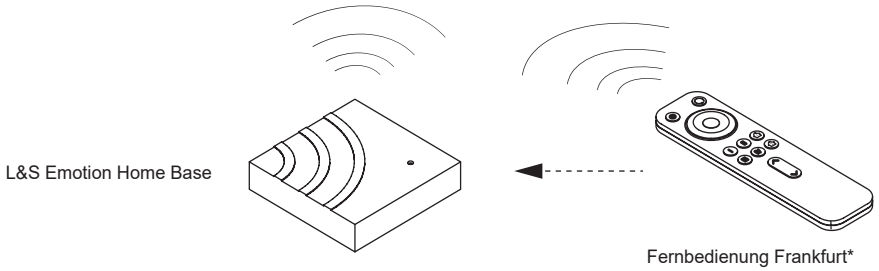

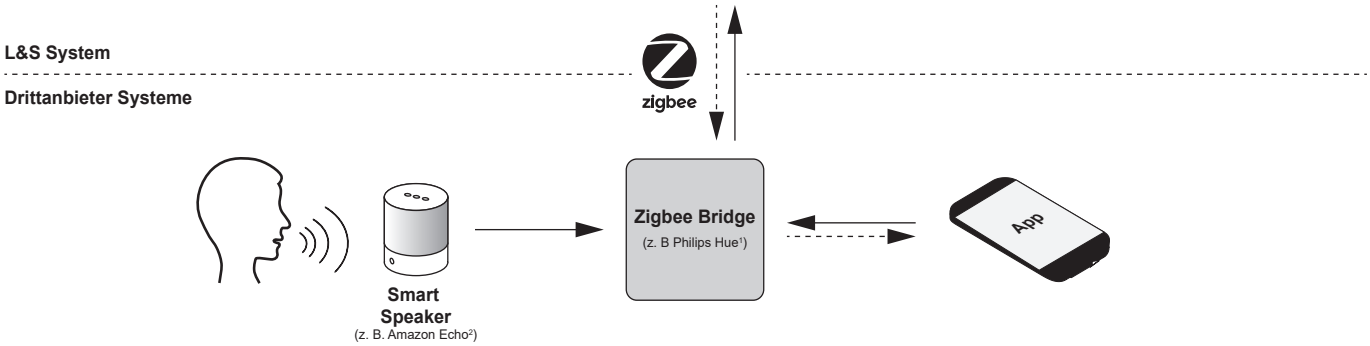

Steuerungssystem Frankfurt - Kompatible Komponenten

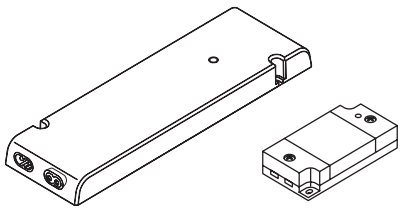

Emotion Driver 15/30/60 W

1-Kanal Steuerung Frankfurt



Funkfernbedienung / Wandschalter 2 Tasten Frankfurt



Funkschalter / Bewegungsmelder Frankfurt



1-Kanal Fernbedienung Frankfurt

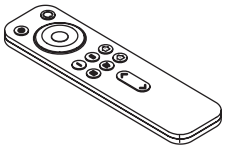

L&S 4-Kanal Fernbedienung Frankfurt

Funkdimmer
Serie Frankfurt

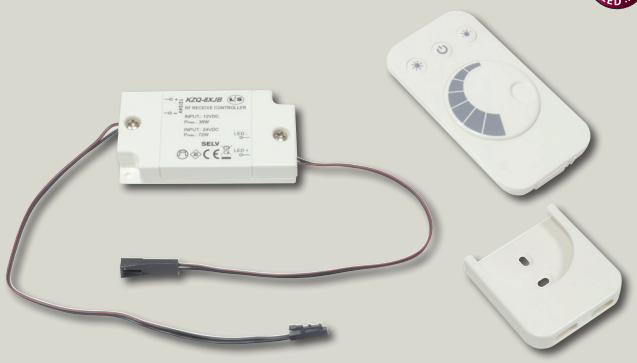

DIMMER INCLUDED

Produktmerkmale:	Schalten und Dimmen von LED Leuchten Startset mit Empfänger und Fernbedienung Beliebig erweiterbar mit Folgeset
Betriebsspannung:	DC 12 V DC 24 V
Max. Schaltleistung	36 W 72 W
Funkfrequenz:	2.4 GHz
Anzahl Kanäle:	1
LED Ausgang:	1x Mini LED Buchse
Farbe:	Weiß
Zuleitung:	pri.: 200 mm sek.: 200 mm

***Hinweis:** Der Schalter muss einen Mindestabstand von 0,5 m zu Transformatoren, Vorschaltgeräten sowie anderen elektrischen Geräten (z. B. Mikrowellen, Stereo- und TV Anlagen) einhalten. Diem Montage auf oder hinter metallisch beschichteten Folien ist nicht zulässig.

Abmessungen

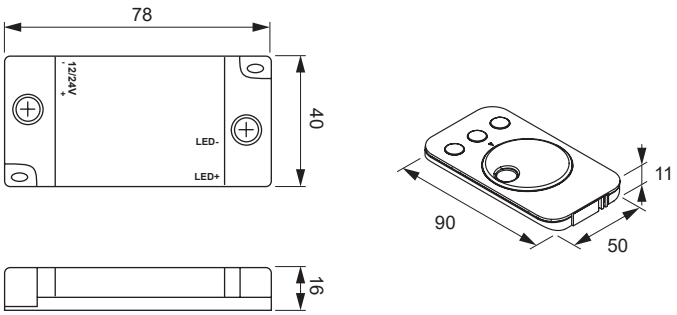

Funktionen (per Fernbedienung)

- AN/AUS
- Stufenloses Dimmen über Drehrad
- Memory Funktion: Speichern der letzten Dimmstufe

Serie Frankfurt	Ref.
Funkdimmer Startset 12 V	**2000445**
Funkdimmer Folgeset 12 V	**2000446**
Funkdimmer Startset 24 V	**600000005**
Funkdimmer Folgeset 24 V	**941300062**

Anschluss

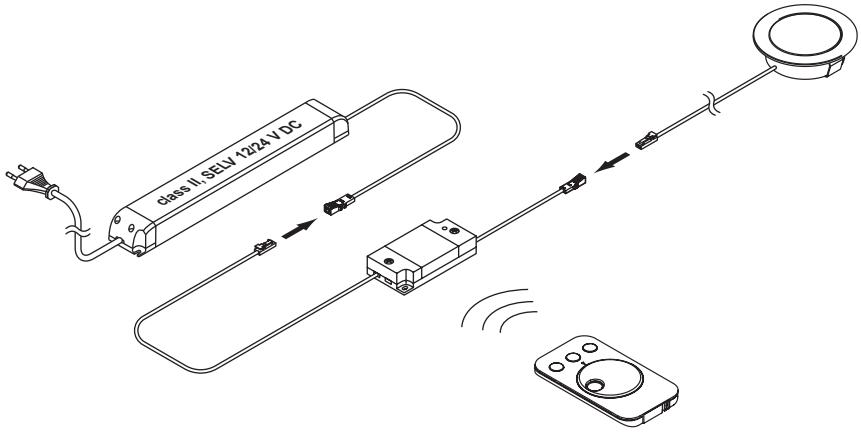

4-Kanal Funkfernbedienung Serie Frankfurt



1



2

Produktmerkmale:	Universalfernbedienung Emotion / RGB / Dimmen 4 Kanäle, 2 Lichtszenen speicherbar LED Anzeigefeld Stufenlose Einstellung der Lichtfarbe Dimmfunktion mit drei Dimmstufen
Farbe:	Weiß

Abmessungen

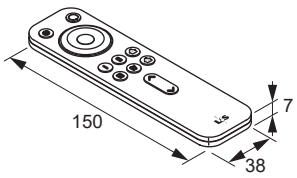

Serie Frankfurt		Ref.
1	4-Kanal Funkfernbedienung Serie Frankfurt	**2000292**
2	Wandhalter	**2000698**

Taste	Belegung
1	AN/AUS
2	Farbdurchlauf
3	Anzeigefeld
4	Drehregler (Lichtfarbe)
5	Lichtszene 1 / 2
6	Dimmen
7	Kanal 1 bis 4

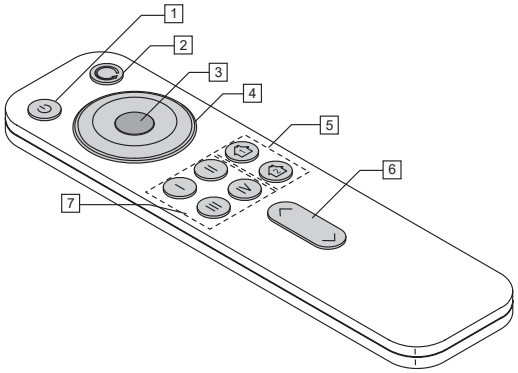

RGB Funksteuerung
Serie Frankfurt

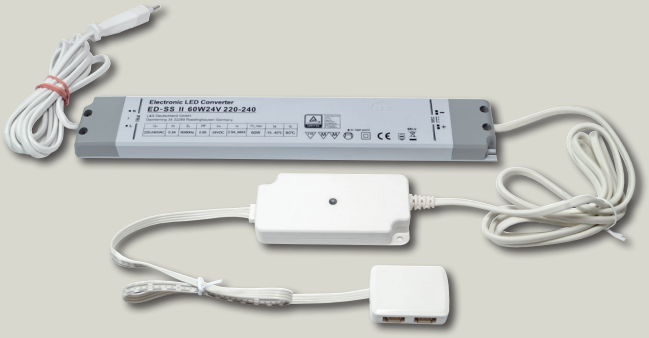

SELV

- Steuersystem für LED RGB-Leuchtensysteme
- Steuerung über 1-Kanal- oder 4-Kanal-Fernbedienung
- Inkl. 24 V LED Konverter mit 16 mm Bauhöhe
- Inkl. 4-fach Verteiler, An / aus, Manuelle Farbwahl, Automatischer Farbdurchlauf mit Farbübergang, Dimmen in 3 Stufen, Einstellung der Geschwindigkeit des Farbwechsels
- Memory Funktion: Speichern der letzten Farbeinstellung und der Dimmstufe

Betriebsspannung:	AC 230 V
Ausgangsspannung:	DC 24 V
Funkfrequenz:	2.4 GHz
Anzahl Kanäle:	1
LED Ausgang:	4x 4PIN PWM Buchse
Zuleitung:	Primär: 2000 mm Sekundär: 1500 + 400 mm

Abmessungen

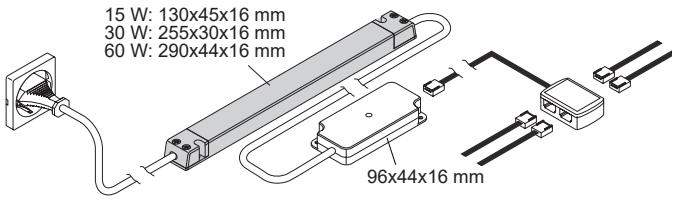

Funktionen (per Fernbedienung)

- AN/AUS
- Manuelle Farbwahl
- Automatischer Farbdurchlauf mit Farbübergang
- Dimmen in 3 Stufen
- Einstellung der Geschwindigkeit des Farbwechsels
- Memory Funktion: Speichern der letzten Farbeinstellung und der Dimmstufe

Serie Frankfurt	Leistung (W)	Ref.
RGB Funksteuerung	15	**2000288**
	30	**2000289**
	60	**2000290**

RGB 1-Kanal Funkfernbedienung Serie Frankfurt



- Stufenlose Einstellung der RGB-Farbe
- Dimmfunktion mit drei Dimmstufen
- Inklusive Wandhalterung für Fernbedienung

Funkfrequenz:	2.4 GHz
Max. Reichweite:	15 m
Farbe:	Weiß

Abmessungen

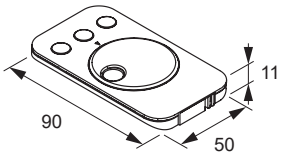

Serie Frankfurt	Ref.
RGB 1-Kanal Funkfernbedienung	**2000291**

4-Kanal Funkfernbedienung Serie Frankfurt



Produktmerkmale:	Universalfernbedienung Emotion / RGB / Dimmen 4 Kanäle, 2 Lichtszenen speicherbar LED Anzeigefeld Stufenlose Einstellung der Lichtfarbe Dimmfunktion mit drei Dimmstufen
Farbe:	Weiß

Abmessungen

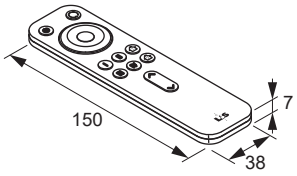

Serie Frankfurt		Ref.
1	4-Kanal Funkfernbedienung Serie Frankfurt	**2000292**
2	Wandhalter	**2000698**

Taste	Belegung
1	AN/AUS
2	Farbdurchlauf
3	Anzeigefeld
4	Drehregler (Lichtfarbe)
5	Lichtszene 1 / 2
6	Dimmen
7	Kanal 1 bis 4

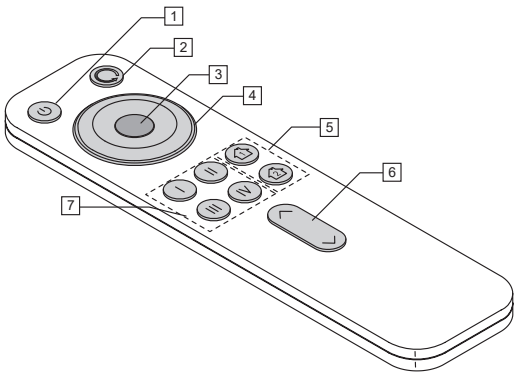

LED Steckernetzteil 6W



SELV

- Integrierte 2-fach LED Buchsenleitung
- Kabellänge: 2x 200 mm

LED Steckernetzteil 230V / 12V	Leistung (W)	Ref.
LED Steckernetzteil	6	**2000419**

LED Konverter 15 W

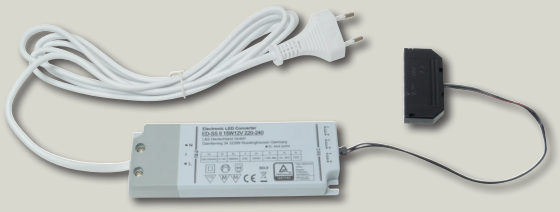

SELV

- 3 innenliegende Steckplätze
- Kabellänge primär: 2000 mm,
  Kabellänge sekundär: 200 mm (6-fach Verteiler)
- Abmessungen: 130x45x16 mm

LED Konverter 230 V / 12 V	Leistung (W)	Ref.
LED Konverter	15	**2000420**

LED Konverter 30 W

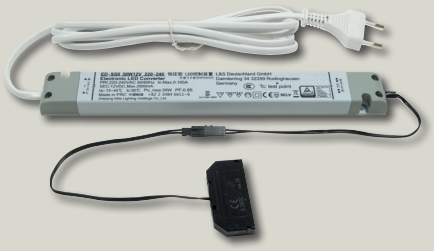

SELV

- Kabellänge primär: 2000 mm,
  Kabellänge sekundär: 200 mm (Buchsenleitung),
  200 mm (6-fach Verteiler)
- Abmessungen: 154x50x14 mm

LED Konverter 230 V / 12 V	Leistung (W)	Ref.
LED Konverter	30	**2000421**

LED Konverter 60 W

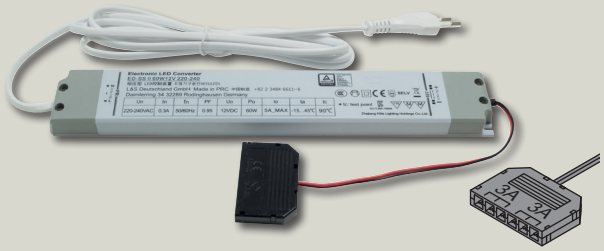

SELV

- Kabellänge primär: 2000 mm,
  Kabellänge sekundär: 200 mm (6-fach Verteiler)
- Abmessungen: 290x44x16 mm

LED Konverter 230 V /12 V	Leistung (W)	Ref.
LED Konverter	60*	**2000422**

LED Konverter IP 44

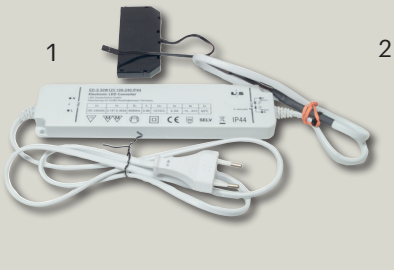

SELV

- Inkl. 9-fach Verteiler
- IP 44 spritzwassergeschützt

	LED Konverter 230 V / 12 V	Leistung (W)	Ref.
1	LED Konverter 230V / 12V IP 44	30	**2000427**
2	Verteilergehäuse IP 44 für 9-fach Verteiler		**2000428**
3	Anschlussbox IP 44		**2000429**

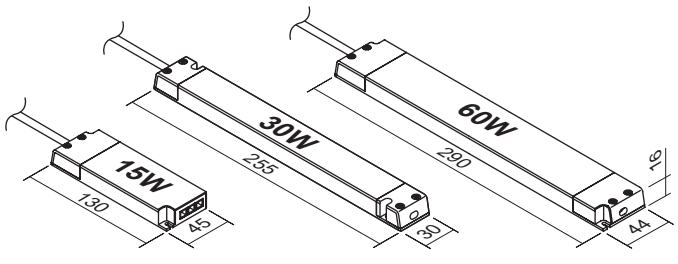

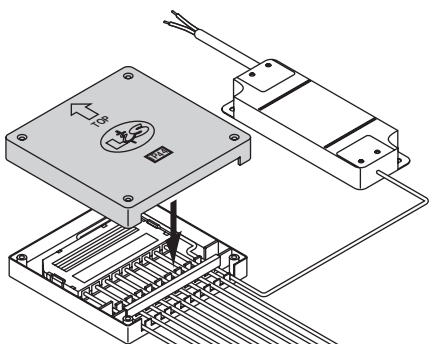

* max. 36 W pro 3 A-Absicherung (3 Ausgänge), siehe oben

Steckerleitung 12 V



Betriebsspannung:	DC 12 V	
Anschluss:	pri.:	Mini LED Stecker
	sek.:	Aderenden (verzinnt)

Leitungen 12 V	Länge (mm)	Ref.
Steckerleitung	2000	**2000431**

Verbindungsleitung 12 V



Betriebsspannung:	DC 12 V	
Anschluss:	pri.:	Mini LED Stecker
	sek.:	Mini LED Buchse

Leitungen 12 V	Länge (mm)	Ref.
Verbindungsleitung	1800	**2000430**

6-fach Verteiler 12 V



Betriebsspannung:	DC 12 V	
Anschluss:	pri.:	Mini LED Stecker
	sek.:	Mini LED Buchse

Leitungen 12 V	Länge (mm)	Ref.
6-fach Verteiler	200	**2000432**

9-fach Verteiler 12 V



Betriebsspannung:	DC 12 V	
Anschluss:	pri.:	Mini LED Stecker
	sek.:	Mini LED Buchse

Leitungen 12 V	Länge (mm)	Ref.
9-fach Verteiler	140	**2000433**

Emotion Adapterleitung 12 V



Änderung der Lichtfarbe von warmweiß auf kaltweiß bei Emotion-Leuchten ohne Emotion-Steuerung

Betriebsspannung:	DC 12 V	
Anschluss:	pri.:	Mini LED Stecker
	sek.:	Mini LED Buchse

Leitungen 12 V	Länge (mm)	Ref.
Emotion Adapterleitung 12 V	200	**2000436**

Anschluss-Set Sensorschalter

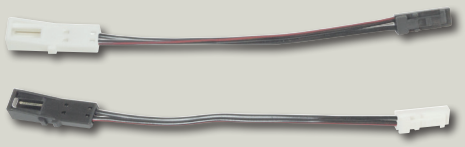

Anschluss von 24 V Sensoren mit schwarzem Stecker an 12 V Konverter

Betriebsspannung:	DC 12 V	
Anschluss:	pri.:	Mini LED Stecker
	sek.:	Mini LED Buchse

Leitungen 12 V	Länge (mm)	Ref.
Anschluss-Set Sensorschalter von 24 V Sensoren	100	**2000438**

LED Konverter 15 W



SELV

- 3 innenliegende Steckplätze
  Kabellänge primär: 2000 mm,
  Kabellänge sekundär: 200 mm (6-fach Verteiler)
- Abmessungen: 130x45x16 mm

LED Konverter 230 V / 24 V	Leistung (W)	Ref.
LED Konverter	15	**2000423**

LED Konverter 30 W



SELV

- Kabellänge primär: 2000 mm
  Kabellänge sekundär: 200 mm (Buchsenleitung),
  200 mm (6-fach Verteiler)
- Abmessungen: 255x30x16 mm

LED Konverter 230 V / 24 V	Leistung (W)	Ref.
LED Konverter	30	**2000424**

LED Konverter 60 W



SELV

- Inkl. 2x 6-fach Verteiler
  Kabellänge primär: 2000 mm,
  Kabellänge sekundär: 200 mm (6-fach Verteiler)
- Abmessungen: 290x44x16 mm

LED Konverter 230 V / 24 V	Leistung (W)	Ref.
LED Konverter	60	**2000425**

LED Konverter 75 W



SELV

- Inkl. 12-fach Verteiler
  Kabellänge primär: 2000 mm,
  Kabellänge sekundär: 200 mm (12-fach Verteiler)
- Abmessungen: 180x42x30 mm

LED Konverter 230 V / 24 V	Leistung (W)	Ref.
LED Konverter	75*	**2000426**

LED Konverter 120 W

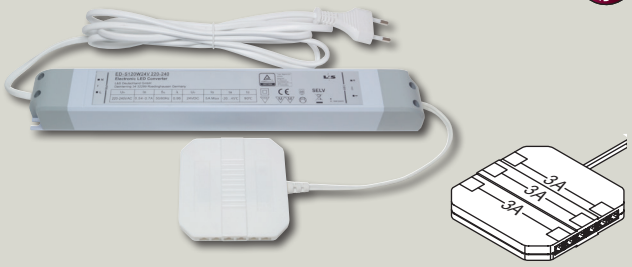

SELV

- Inkl. 12-fach Verteiler
  Kabellänge primär: 2000 mm,
  Kabellänge sekundär: 200 mm (12-fach Verteiler)
- Abmessungen: 300x40x30 mm

LED Konverter 230 V / 24 V	Leistung (W)	Ref.
LED Konverter	120*	**2000472**

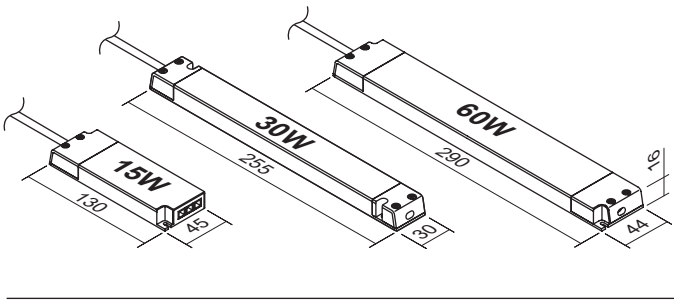

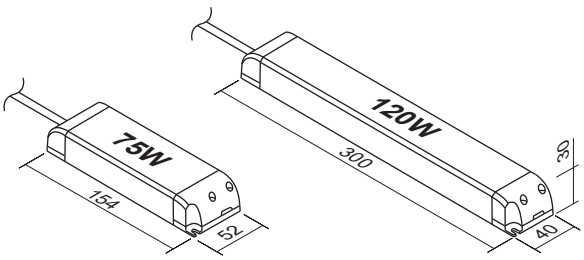

* max. 72 W pro 3 A-Absicherung (4 Ausgänge), siehe oben

Steckerleitung 24 V



Betriebsspannung: DC 24 V

Anschluss: pri.: Mini LED Stecker
sek.: Aderenden (verzinnt)

Leitungen 24 V	Länge (mm)	Ref.
Steckerleitung	2000	**2000857**

Verbindungsleitung 24 V



Betriebsspannung: DC 24 V

Anschluss: pri.: Mini LED Stecker
sek.: Mini LED Buchse

Leitungen 24 V	Länge (mm)	Ref.
Verbindungsleitung	2000	**2000434**
	5000	**2000823**

6-fach Verteiler 24 V

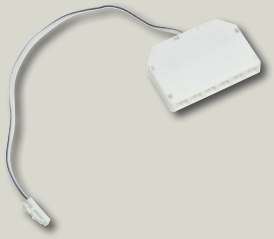

Betriebsspannung: DC 24 V

Anschluss: pri.: Mini LED Stecker
sek.: Mini LED Buchse

Leitungen 24 V	Länge (mm)	Ref.
6-fach Verteiler	200	**2000435**

Emotion Adapterleitung 24 V



Änderung der Lichtfarbe von warmweiß auf kaltweiß bei Emotion-Leuchten ohne Emotion-Steuerung

Betriebsspannung: DC 24 V

Anschluss: pri.: Mini LED Stecker
sek.: Mini LED Buchse

Leitungen 24 V	Länge (mm)	Ref.
Emotion Adapterleitung 24 V	200	**2000437**

Anschluss-Set Sensorschalter

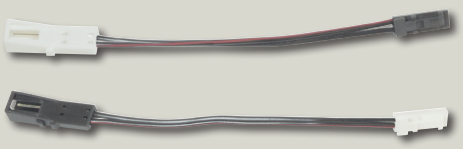

Anschluss von 12 V Sensoren mit weißem Stecker an 24 V Konverter

Betriebsspannung: DC 24 V

Anschluss: pri.: Mini LED Stecker
sek.: Mini LED Buchse

Leitungen 24 V	Länge (mm)	Ref.
Anschluss-Set Sensorschalter für 12 V Sensoren	100	**2000438**

Emotionschalter Pucky II

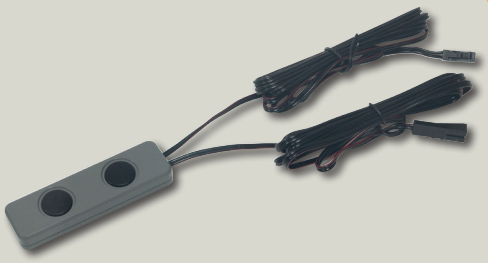

Produktmerkmale:	Externer Aufbauschalter in schlankem Design Schalten und Dimmen von LED Emotion Leuchten
Betriebsspannung:	DC 12 V
Max. Schaltleistung:	36 W
Farbe:	Grau
Kabellänge:	pri.: 2000 mm sek.: 2000 mm

Abmessungen

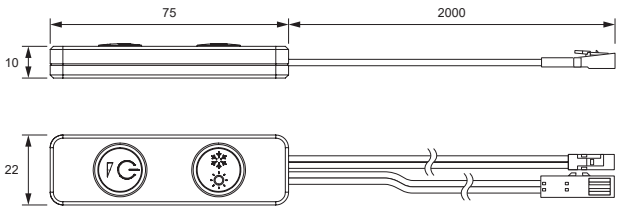

Funktionen

- AN/AUS
- Stufenlose Einstellung der Helligkeit
- Stufenweise Einstellung der Farbtemperatur
- Stufenlose Einstellung der Farbtemperatur

Schalttechnik Emotion	Ref.
Emotionschalter Pucky II	**2000670**

Pucky II Einbau-Emotionschalter



Produktmerkmale:	Einbau-Emotionschalter in schlankem Design Schalten und Dimmen von LED Emotion Leuchten
Betriebsspannung:	DC 12 V DC 24 V
Max. Schaltleistung:	36 W / 72 W
Farbe:	Weiß
Kabellänge:	pri.: 2000 mm sek.: 2000 mm

Funktionen

- AN/AUS
- Stufenlose Einstellung der Helligkeit
- Stufenweise Einstellung der Farbtemperatur
- Stufenlose Einstellung der Farbtemperatur

Schalttechnik Emotion		Farbe	Ref.
o. Abb.	Pucky II Einbau 12 V	Grau	**941300067**
		Weiß	**941300068**
1	Pucky II Einbau 24 V	Grau	**2000600**
2		Weiß	**2000599**

Abmessungen

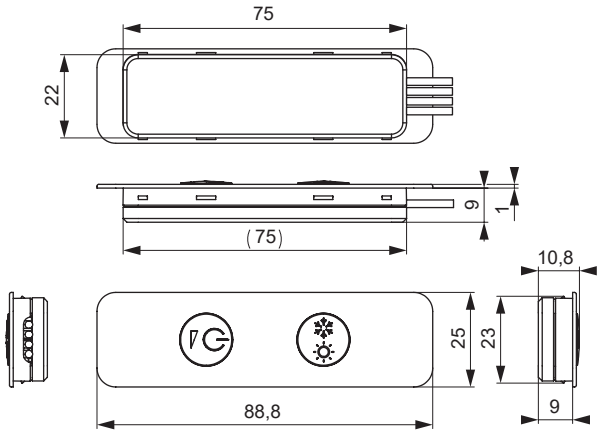

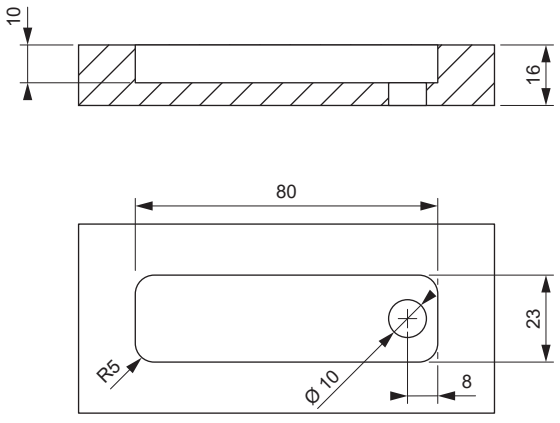

Pucky II Emotion-Schalter Set



Produktmerkmale:	Externer Aufbauschalter in schlankem Design, zum Ankleben Schalten und Dimmen von LED Emotion Leuchten Mit AMASS MR30 Anschlussleitung zum Anschluss an Mec Driver und 6-fach Verteiler
Betriebsspannung:	DC 12 V / DC 24 V
Max. Schaltleistung:	36 V / 72 W
Farbe:	Grau
Kabellänge:	pri.: 2000 mm sek.: 2000 mm

Abmessungen

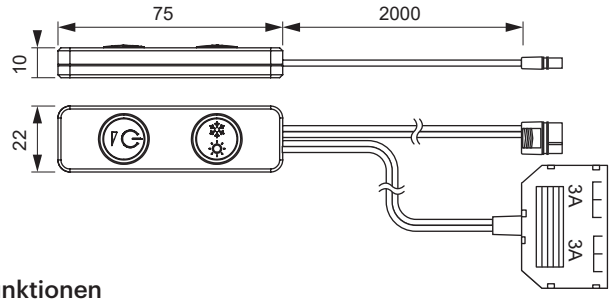

Funktionen

- AN/AUS
- Stufenlose Einstellung der Helligkeit
- Stufenweise Einstellung der Farbtemperatur
- Stufenlose Einstellung der Farbtemperatur

Mec Driver Emotion-Schalter	Ref.
Pucky II 12 V	**941300066**
Pucky II 24 V	**941300063**

Touch LED Emotion 12 V / 24 V eckig



Produktmerkmale:	Externer Aufbauschalter Schalten und Dimmen von LED Emotion Leuchten
Betriebsspannung:	DC 12 V DC 24 V
Max. Schaltleistung:	30 / 60 W
Farbe:	Schwarz
Kabellänge:	pri.: 2000 mm sek.: 1000 mm

Abmessungen

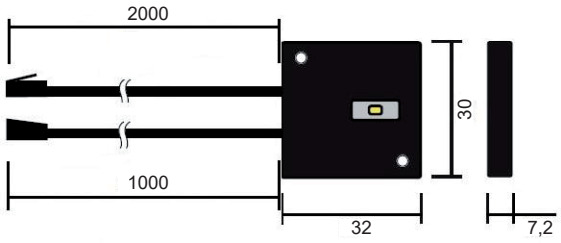

Funktionen

- AN 95% / 60% / 30% / AUS
- Stufenlose Einstellung der Farbtemperatur
- Memory: Speichern der letzten Farbtemperatur

Schalttechnik Emotion	Ref.
Touch LED Emotion 12 V eckig	**2000441**
Touch LED Emotion 24 V eckig	**941300064**

Touch LED Emotion 12 V / 24 V rund

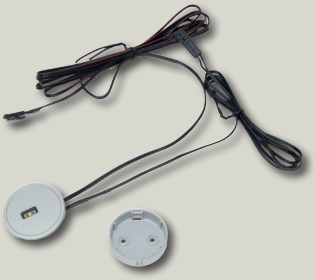

Produktmerkmale:	Externer Ein-/Aufbauschalter Schalten und Dimmen von LED Emotion Leuchten
Betriebsspannung:	DC 12 V DC 24 V
Max. Schaltleistung:	30 / 60 W
Farbe:	Silberfarben
Kabellänge:	pri.: 2000 mm sek.: 1000 mm

Abmessungen

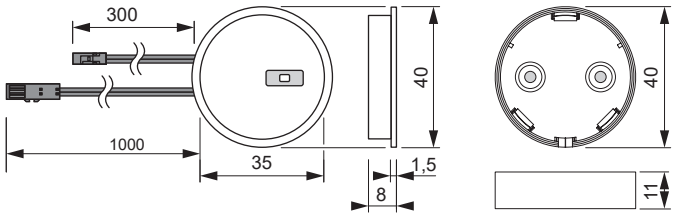

Funktionen

- AN 95% / 60% / 30% / AUS
- Stufenlose Einstellung der Farbtemperatur
- Memory: Speichern der letzten Farbtemperatur

Schalttechnik Emotion	Ref.
Touch LED Emotion 12 V rund	**2000442**
Touch LED Emotion 24 V rund	**941300065**

IR Türkontaktschalter Emotion

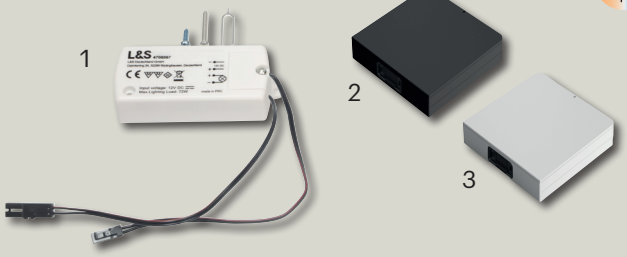

Produktmerkmale:	Türkontaktschalter für 12 oder 24 Volt Systeme Einzeln, Sender separat bestellen! Max. 4 Sender pro Empfänger
Betriebsspannung:	DC 12 V DC 24 V (mit Anschluss-Set Art. 2000438)
Max. Schaltleistung:	36 / 72 W
Kabellänge:	pri.: 200 mm sek.: 200 mm

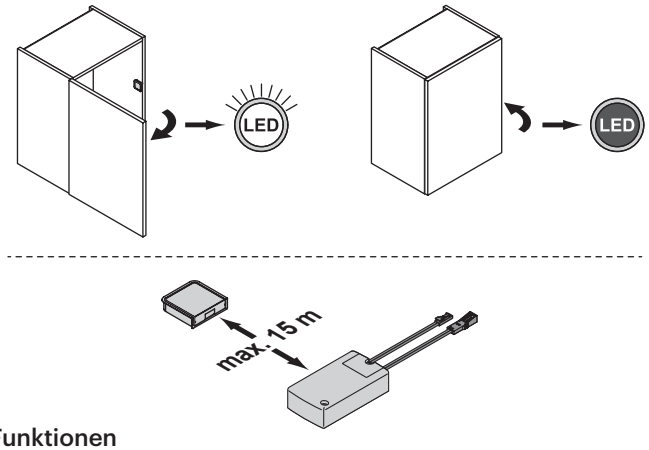

Funktionen

· Türkontakt (Tür auf = AN, TÜR zu = AUS)

Schalttechnik Emotion		Farbe	Ref.
1	IR Türkontaktschalter		**2000976**
2	IR-Sensor für Türkontaktschalter	Schwarz	**2000608**
3		Weiß	**2000609**

Magnet-Türkontaktschalter Emotion

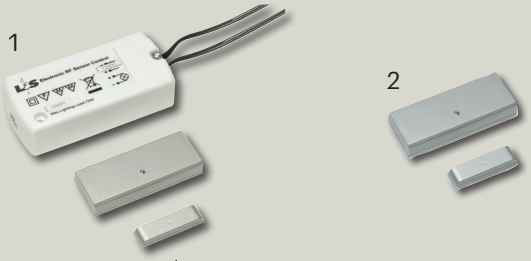

Produktmerkmale:	Externer Funkschalter für Türen und Fronten Zum Schalten von LED Emotion Leuchten Max. 3 Sender pro Empfänger
Betriebsspannung:	DC 12 V DC 24 V (mit Anschluss-Set Art. 2000438)
Max. Schaltleistung:	36 / 72 W
Erfassungsdistanz:	Max. 12 mm
Reichweite:	~ 5 m
Kabellänge:	pri.: 200 mm sek.: 200 mm

Abmessungen

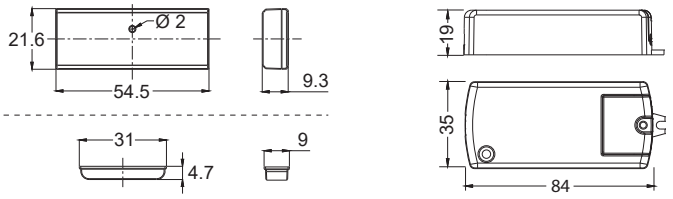

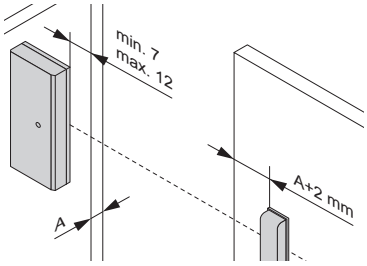

Funktionen

· AN/AUS durch Annäherung der Magnete

Schalttechnik Emotion	Ref.
Magnet-Türkontaktschalter	**2000450**
Sender für Magnet-Türkontaktschalter	**2000522**

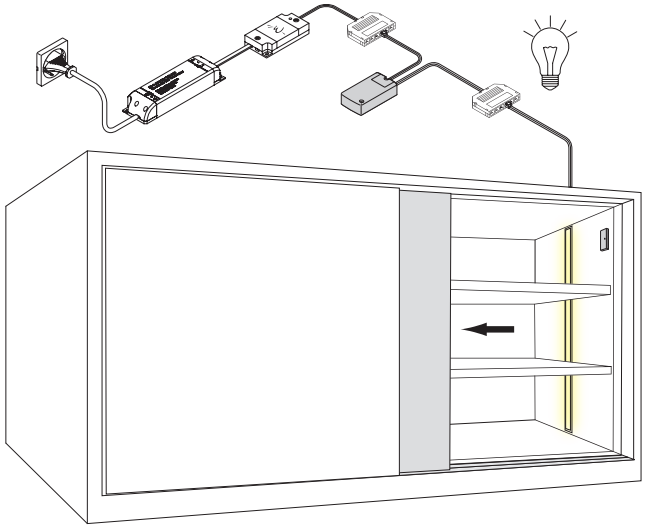

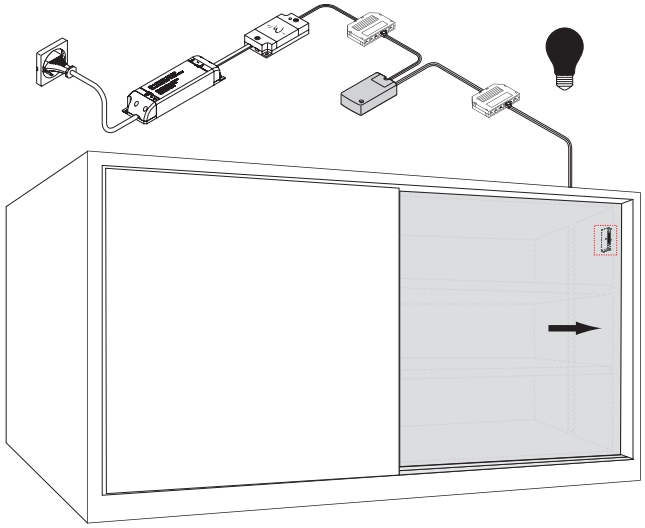

Schalttechnik einfarbig

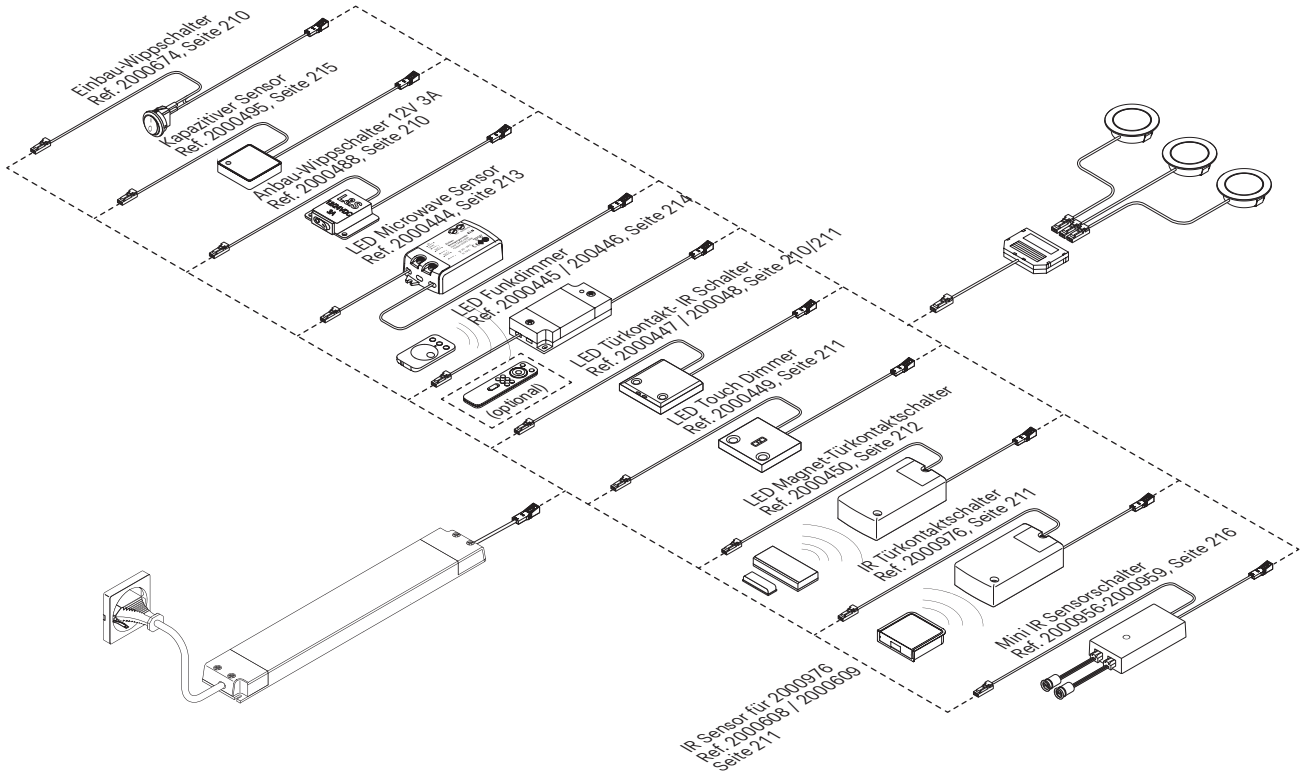

12VDC 24VDC DIMMABLE

STEUERUNGEN

Wippschalter, Anbau



Produktmerkmale:	An/Aus-Schalter Zum Anschrauben
Betriebsspannung:	DC 12 V DC 24 V (mit Anschluss-Set Art. 2000438)
Max. Schaltleistung:	36 / 72 W
Farbe:	Schwarz
Kabellänge:	pri.: 320 mm sek.: 320 mm

Abmessungen

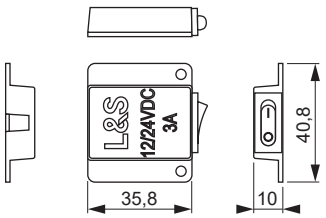

Funktion

· AN/AUS

Montage

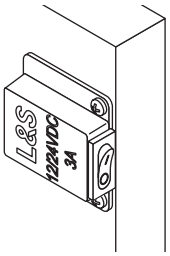

Schalttechnik Einfarbig	Ref.
Wippschalter 12V 3A	**2000488**

Wippschalter, Einbau



Produktmerkmale:	Externer Einbauschalter
Betriebsspannung:	DC 12 V DC 24 V (mit Anschluss-Set Art. 2000438)
Max. Schaltleistung:	36 / 72 W
Farbe:	Schwarz
Kabellänge:	pri.: 1800 mm sek.: 1800 mm

Abmessungen

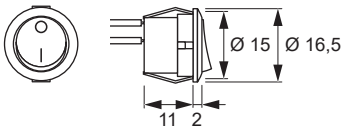

Funktion

· AN/AUS

Montage

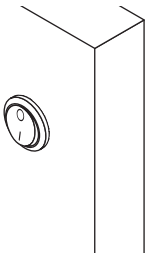

Schalttechnik Einfarbig	Ref.
Wippschalter 12 V / 24 V Einbau	**2000674**

Türkontaktschalter



Produktmerkmale:	Externer Aufbauschalter für LED Leuchten Schalten durch Türbewegung
Betriebsspannung:	DC 12 V DC 24 V (mit Anschluss-Set Art. 2000438)
Max. Schaltleistung:	30 / 60 W
Max. Laufzeit:	2.5 Std.
Farbe:	Schwarz
Kabellänge:	pri.: 2000 mm sek.: 1000 mm

Abmessungen

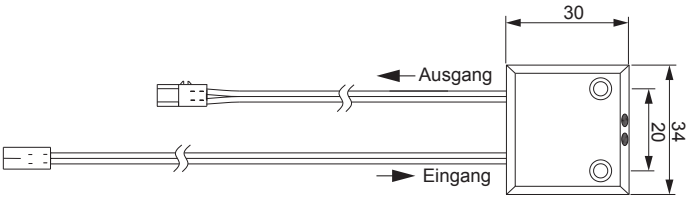

Funktionen

· Tür geschlossen: AUS

· Tür offen: AN

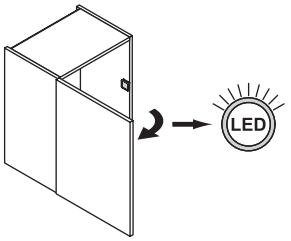

Schalttechnik Einfarbig	Ref.
Türkontaktschalter 12 V / 24 V	**2000447**

IR Schalter

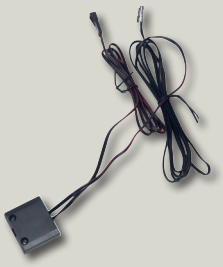

Produktmerkmale:	Externer Berührungsloser Aufbauschalter für LED Leuchten Zum Schalten
Betriebsspannung:	DC 12 V DC 24 V (mit Anschluss-Set Art. 2000438)
Max. Schaltleistung:	30 / 60 W
Erfassungsdistanz:	0-50 mm
Farbe:	Schwarz
Kabellänge:	pri.: 2000 mm sek.: 1000 mm

Abmessungen

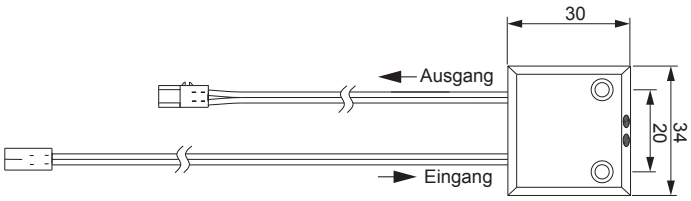

Funktion

· AN/AUS durch Annäherung

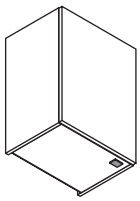

Schalttechnik Einfarbig	Ref.
IR Schalter 12 V / 24 V	**2000448**

Touch Dimmer

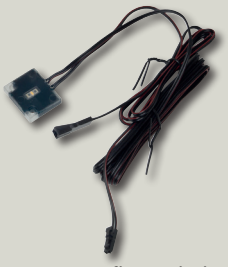

Produktmerkmale:	Externer Aufbauschalter für LED Leuchten Zum Schalten und stufenlosen Dimmen
Betriebsspannung:	DC 12 V DC 24 V (mit Anschluss-Set Art. 2000438)
Max. Schaltleistung:	30 / 60 W
Farbe:	Schwarz
Kabellänge:	pri.: 2000 mm sek.: 1000 mm

Abmessungen

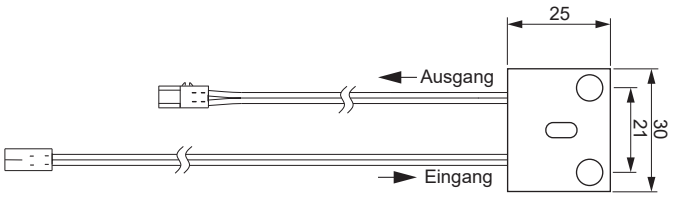

Funktionen

· AN/Aus durch kurze Betätigung
· Stufenloses Dimmen durch lange Betätigung
· Auto-On auf maximale Helligkeit

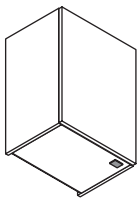

Schalttechnik Einfarbig	Ref.
Touch Dimmer 12 V / 24 V	**2000449**

IR Türkontaktschalter

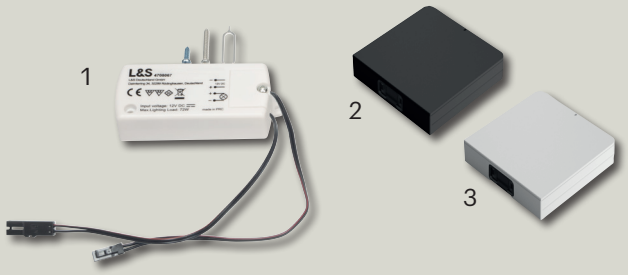

Produktmerkmale:	Türkontaktschalter für 12 oder 24 Volt Systeme Einzeln, Sender separat bestellen! Max. 4 Sender pro Empfänger
Betriebsspannung:	DC 12 V DC 24 V (mit Anschluss-Set Art. 2000438)
Max. Schaltleistung:	36 / 72 W
Kabellänge:	pri.: 200 mm sek.: 200 mm

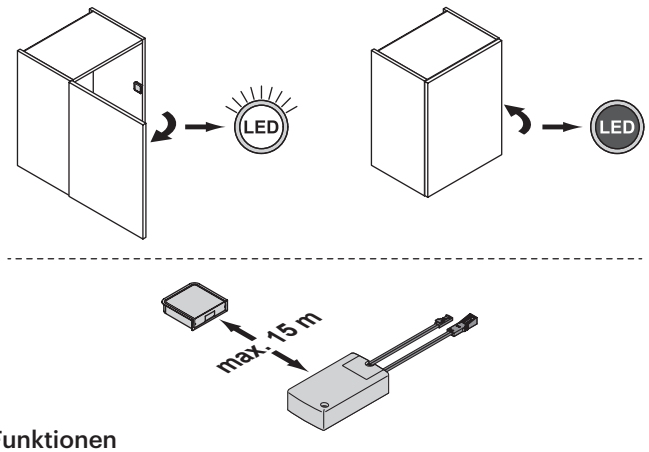

Funktionen

· Türkontakt (Tür auf = AN, TÜR zu = AUS)

IR Türkontaktschalter		Farbe	Ref.
1	IR Türkontaktschalter		**2000976**
2	IR-Sensor für Türkontaktschalter	Schwarz	**2000608**
3		Weiß	**2000609**

Magnet-Türkontaktschalter



Produktmerkmale:	Externer Funkschalter für Türen und Fronten Zum Schalten von LED Emotion Leuchten Max. 3 Sender pro Empfänger
Betriebsspannung:	DC 12 V DC 24 V (mit Anschluss-Set Art. 2000438)
Max. Schaltleistung:	36 / 72 W
Erfassungsdistanz:	Max. 12 mm
Reichweite:	~ 5 m
Kabellänge:	pri.: 200 mm sek.: 200 mm

Abmessungen

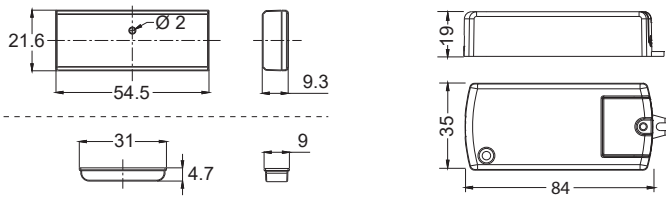

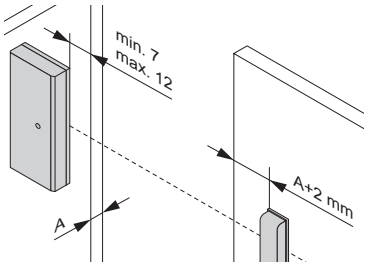

Funktionen

· AN/AUS durch Annäherung der Magnete

Magnet-Türkontaktschalter	Ref.
Magnet-Türkontaktschalter	**2000450**
Sender für Magnet-Türkontaktschalter	**2000522**

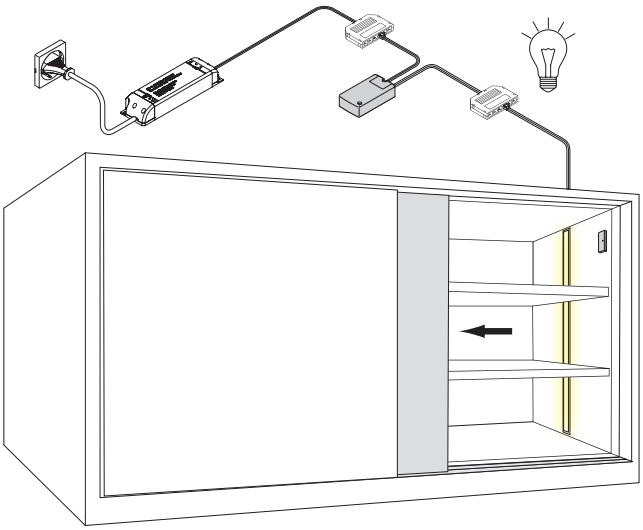

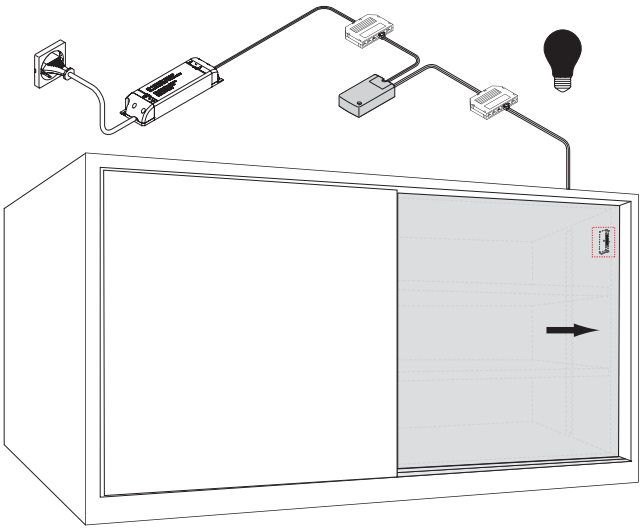

Microwave Sensor

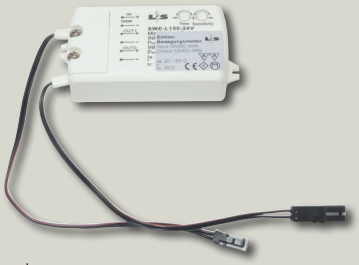

Produktmerkmale:	Externer Einbau Bewegungsmelder Montage hinter Fronten, Schalten von LED Leuchten
Betriebsspannung:	DC 12 V DC 24 V (mit Anschluss-Set Art. 2000438)
Max. Schaltleistung:	36 / 72 W
Ausschaltverzögerung:	10 Sek. - 10 Min.
Erfassungsdistanz:	Einstellbar, je nach Montageart
Farbe:	Weiß
Kabellänge:	pri.: 200 mm sek.: 200 mm

Abmessungen

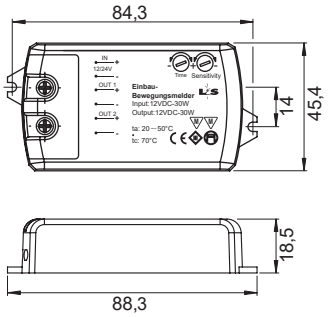

Funktion

· AN/AUS durch Annäherung

Hinweis

Der Schalter muss einen Mindestabstand von 0,5 m zu Transformatoren, Vorschaltgeräten sowie anderen elektrischen Geräten (z. B. Mikrowellen, Stereo- und TV-Anlagen) einhalten. Die Montage auf oder hiter metallisch beschichteten Folien ist nicht zulässig.

Schalttechnik Einfarbig	Ref.
Microwave Sensor 12 V / 24 V	**2000444**

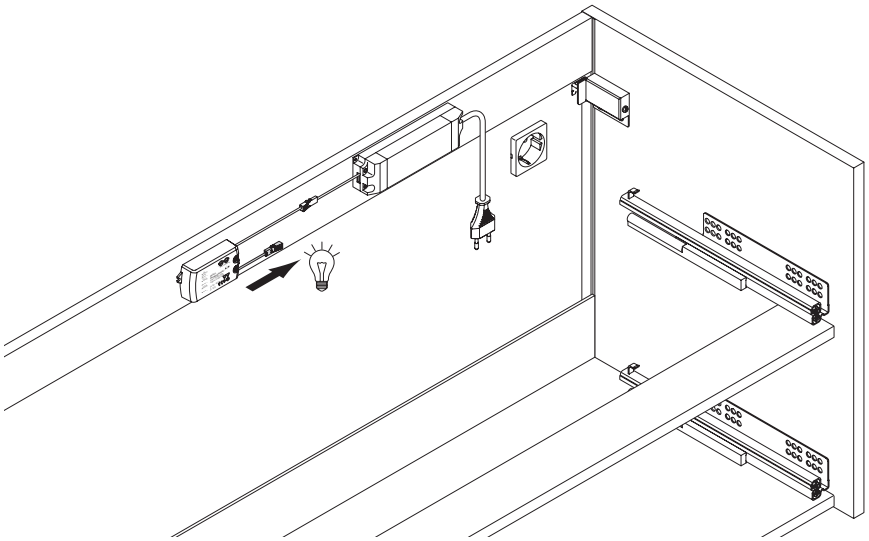

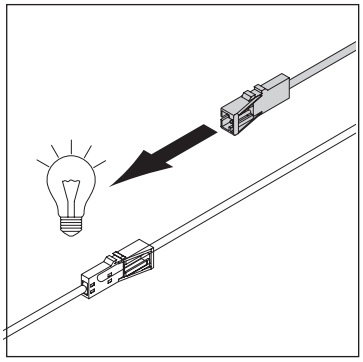

Funkdimmer

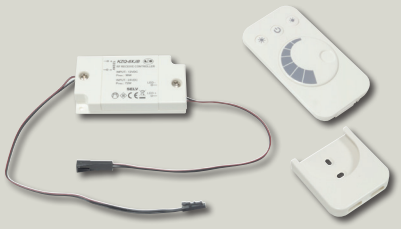

Produktmerkmale:	Schalten und Dimmen von LED Leuchten Startset mit Empfänger und Fernbedienung Beliebig erweiterbar mit Folgeset
Betriebsspannung:	DC 12 V DC 24 V (mit Anschluss-Set Art. 2000438)
Max. Schaltleistung:	36 / 72 W
Farbe:	Weiß
Kabellänge:	pri.: 200 mm sek.: 200 mm

***Hinweis:** Der Schalter muss einen Mindestabstand von 0,5 m zu Transformatoren, Vorschaltgeräten sowie anderen elektrischen Geräten (z. B. Mikrowellen, Stereo- und TV Anlagen) einhalten. Diem Montage auf oder hinter metallisch beschichteten Folien ist nicht zulässig.

Abmessungen

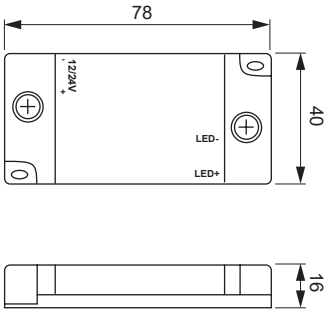

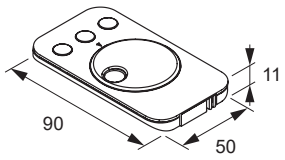

Funktionen

- AN/Aus durch kurze Betätigung
- Stufenloses Dimmen über Drehrad
- Memory: Speichern der letzten Dimmstufe

Schalttechnik Einfarbig	Ref.
Funkdimmer Startset (mit Fernbedienung) 12 V	**2000445**
Funkdimmer Folgeset 12 V	**2000446**
Funkdimmer Startset (mit Fernbedienung) 24 V	**600000005**
Funkdimmer Folgeset 24 V	**941300062**

Anschluss

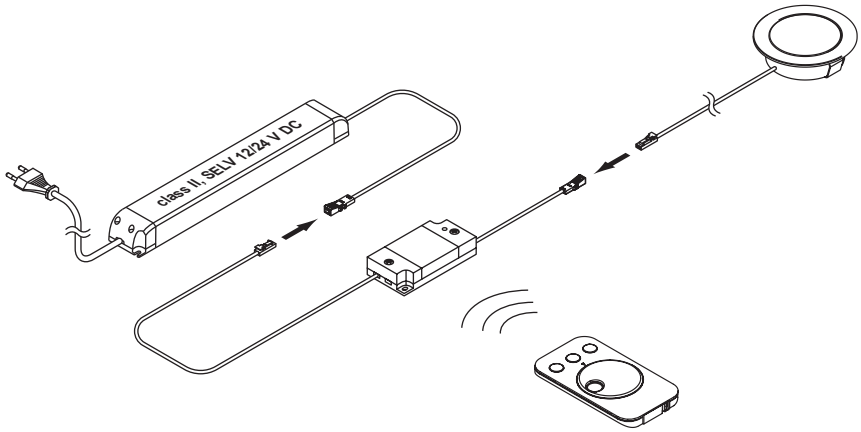

Kapazitiver Sensor



Produktmerkmale:	Unsichtbarer Einbau hinter Glas oder Holz (max. 30 mm) Nicht für Metall oder Spiegelglas geeignet!
Betriebsspannung:	DC 12 V DC 24 V (mit Anschluss-Set Art. 2000438)
Max. Schaltleistung:	36 / 72 W
Farbe:	Schwarz
Kabellänge:	pri.: 1800 mm sek.: 1800 mm

Abmessungen

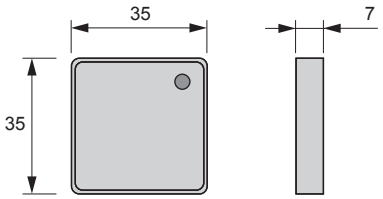

Funktion

· AN/AUS

Schalttechnik Einfarbig	Ref.
Kapazitiver Sensor 12V / 24 V	**2000495**

Montage

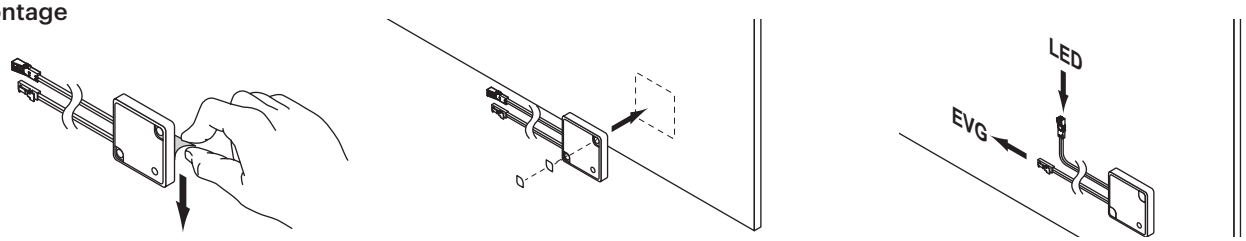

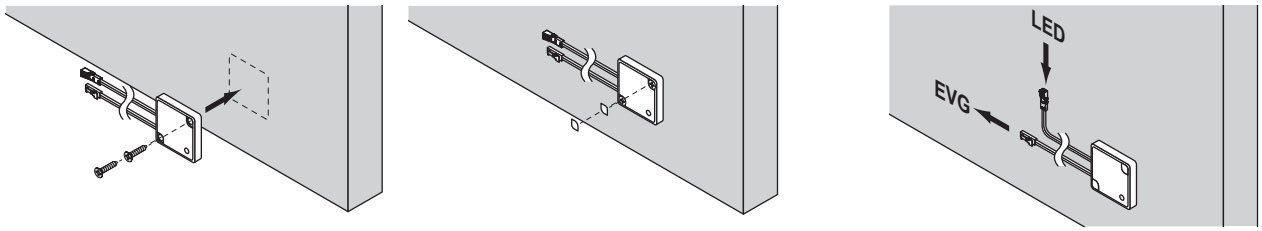

Bedienung

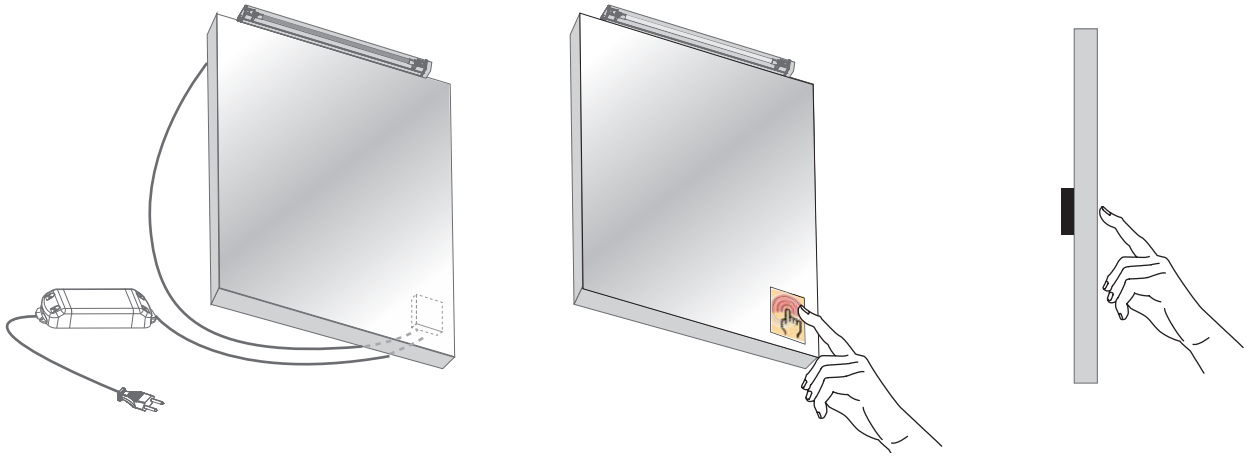

Mini IR-Sensorschalter

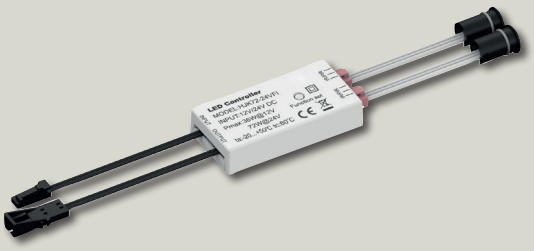

Produktmerkmale:	Sensorschalter mit kabelgebundenem IR-Sensor für 12 Volt Systeme Zwei Betriebsmodi: Türkontakt oder Berührungsloser Sensorschalter, Wechsel über Taster am Gehäuse Türkontakt-Modus: Automatisch AUS nach 10 Min. Mit Steckplätzen für 2 Sensoren Einbaumaß der Sensoren nur Ø 9,8x16,6 mm Nennstrom maximal 3 A (max. 36 W)
Betriebsspannung:	12 V / 24 V
Max. Schaltleistung:	36.0 W / 72 W
Farbe:	Weiß (Schalter) / Schwarz (Sensor)
Kabellänge:	pri.: 2000 mm sek.: 2000 mm

Abmessungen

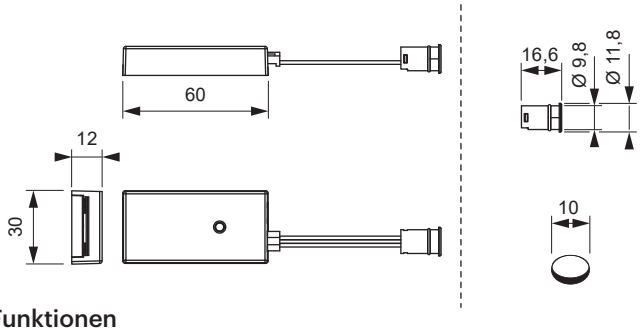

Funktionen

- *Sensorschalter:* AN/AUS, Dimmen
- *Türkontaktschalter:* AN/AUS

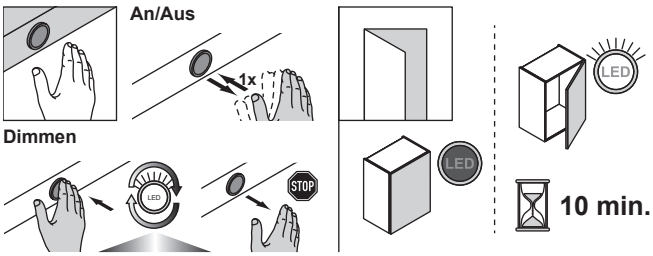

Schalttechnik Einfarbig	Spannung (V)	Ref.
Mini IR Sensorschalter 1er Set	12	**2000956**
	24	**2000958**
Mini IR Sensorschalter 2er Set	12	**2000957**
	24	**2000959**

Sensor IR/TK, kabelgebunden für Mini IR Sensorschalter

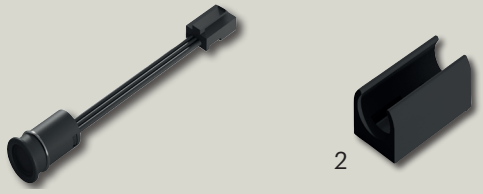

Funktionen:	Zusätzlicher Sensor für Mini IR Sensorschalter
Erfassungsdistanz:	max. 50 mm
Kabellänge:	2000 mm / 4000 mm

Abmessungen

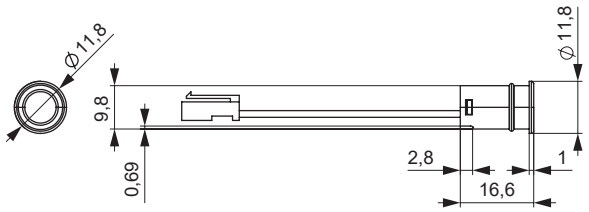

Schalttechnik Einfarbig		Kabellänge	Farbe	Ref.
1	Sensor IR/TK, kabelgebunden	2000	Schwarz	**941300049**
		4000		**941300090**
2	Anbaugehäuse			**943900004**

Optional: Bewegungsmelder, kabelgebunden

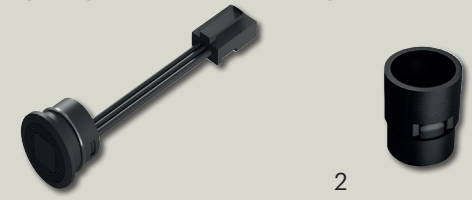

Funktionen:	Erfassungswinkel 70° Reichweite max. 3 m Nachlaufzeit 3 Min.
Kabellänge:	2000 mm

Hinweis:
Bei Betrieb des Bewegungsmelders müssen angeschlossene IR/TK Sensoren entfernt werden.

Abmessungen

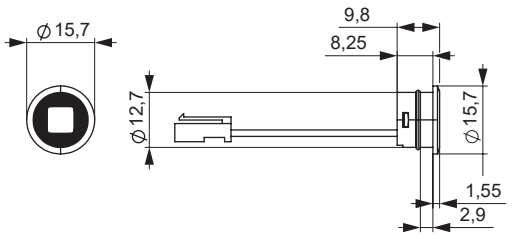

Mec Driver Sensor		Farbe	Ref.
1	Bewegungsmelder, kabelgebunden	Schwarz	**941300050**
2	Anbaugehäuse		**943900005**

Tudo Touch Sensor 8 mm



Produktmerkmale:	Sensorschalter AN/AUS, Dimmen Für 8 mm Tudo Bänder Kurze Betätigung: AN/AUS, Lange Betätigung: Dimmen (2 Stufen) Mit Anschlussleitung 12 V und Adapterkabel für
Betriebsspannung:	DC 12/24 V
Max. Schaltleistung:	3 A
Schutzklasse:	20
Farbe:	Weiß
Kabellänge:	3000 mm

Abmessungen

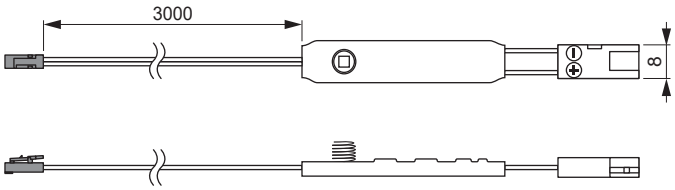

Schalttechnik Einfarbig	Ref.
Tudo Touch Sensor 12 / 24 V, 8 mm	**2000888**

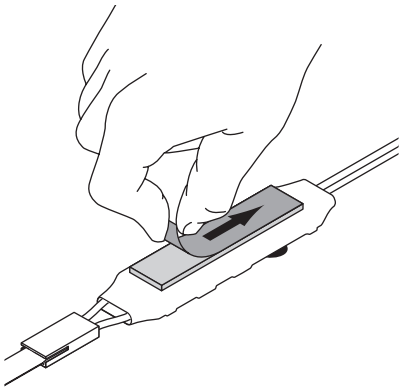

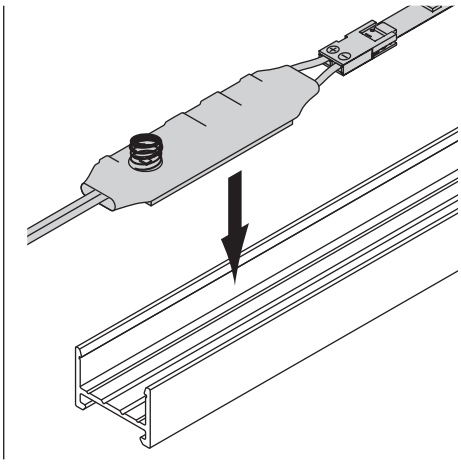

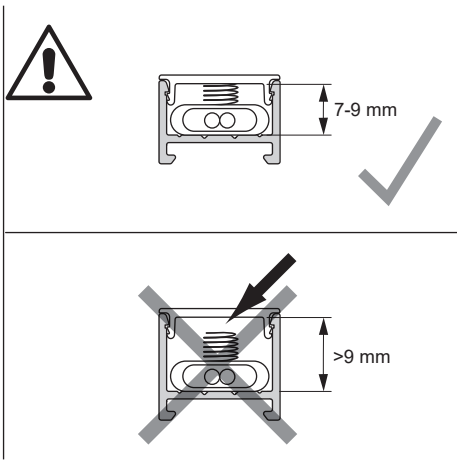

Dimmbarer LED Konverter 12 V / 30 W



- Dimmbares LED Netzteil für Phasenanschnitt- und Phasenabschnitt-Dimmer, Dimmbereich 20-100% (für die meisten Dimmer am Markt)
- Inkl. 6-fach Verteiler
- Kabellänge sekundär: 300 mm

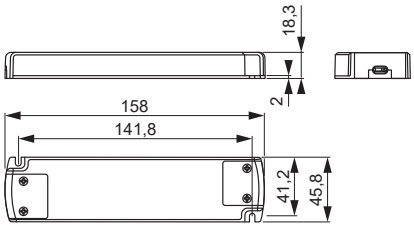

LED Konverter 230 V / 12 V	Leistung (W)	Ref.
Dimmbarer LED Konverter	6-30	**2000568**

Dimmbarer LED Konverter 12 V / 50 W



- Dimmbares LED Netzteil für Phasenanschnitt- und Phasenabschnitt-Dimmer, Dimmbereich 20-100% (für die meisten Dimmer am Markt)
- Inkl. 6-fach Verteiler mit 2x 3 A Sicherung
- Kabellänge primär: 3000 mm

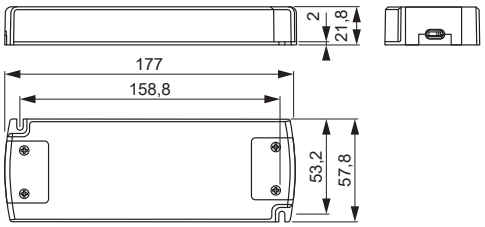

LED Konverter 230 V / 12 V	Leistung (W)	Ref.
Dimmbarer LED Konverter	19.2-50	**2000570**

Dimmbarer LED Konverter 12 V / 132 W



- Dimmbares LED Netzteil für Phasenanschnitt- und Phasenabschnitt-Dimmer, Dimmbereich 10-100%
- Inkl. 2x 6-fach Verteiler mit je 2x 3 A Sicherung
- Kabellänge primär: 3000 mm

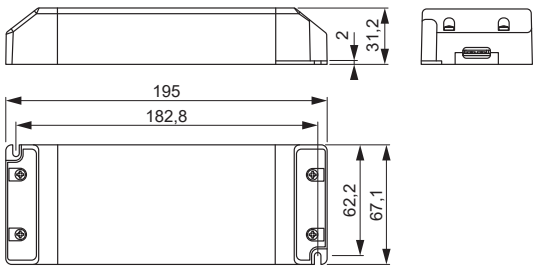

LED Konverter 230 V / 12 V	Leistung (W)	Ref.
Dimmbarer LED Konverter	48-132	**2000572**

Dimmbarer LED Konverter 24 V / 30 W



- Dimmbares LED Netzteil für Phasenanschnitt- und Phasenabschnitt-Dimmer, Dimmbereich 20-100% (für die meisten Dimmer am Markt)
- Inkl. 6-fach Verteiler
- Kabellänge sekundär: 300 mm

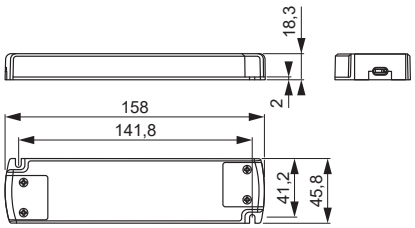

LED Konverter 230 V / 24 V	Leistung (W)	Ref.
Dimmbarer LEd Konverter	6-30	**2000569**

Dimmbarer LED Konverter 24 V / 75 W



- Dimmbares LED Netzteil für Phasenanschnitt- und Phasenabschnitt-Dimmer, Dimmbereich 10-100%
- Inkl. 12-fach Verteiler mit 3x 3 A Sicherung
- Kabellänge primär: 3000 mm

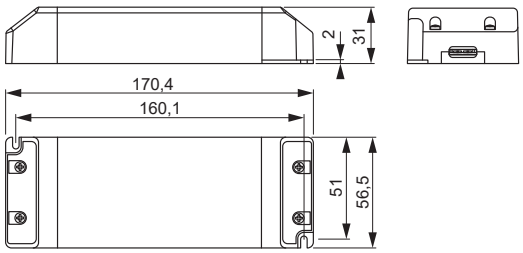

LED Konverter 230 V / 24 V	Leistung (W)	Ref.
Dimmbarer LED Konverter	24-75	**2000571**

Dimmbarer LED Konverter 24 V / 150 W

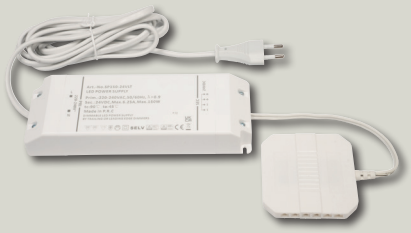

- Dimmbares LED Netzteil für Phasenanschnitt- und Phasenabschnitt-Dimmer, Dimmbereich 10-100%
- Inkl. 12-fach Verteiler mit 3x 3 A Sicherung
- Kabellänge primär: 3000 mm

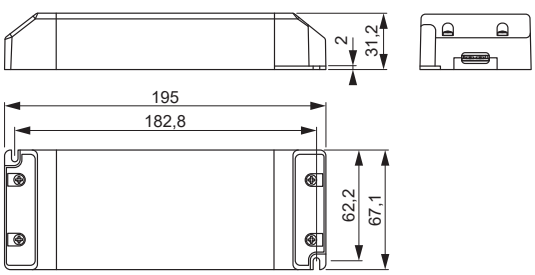

LED Konverter 230 V / 24 V	Leistung (W)	Ref.
Dimmbarer LED Konverter	48-150	**2000573**

DALI Dimmerschalter 72 / 144 W



- DALI Dimmer mit 12-fach LED Verteiler
- Phasenanschnitt, DALI Bus, AC Push, 0-10V
- Betrieb von LED Leuchten mittels separatem LED Konverter

Betriebsspannung:	DC 12V / DC 24 V
Max Schaltleistung:	72 W (12 V) 144 W (24 V)
Max. Stromstärke	6 A
LED Ausgang:	12x Mini LED Buchse
Zuleitung:	Primär: - Sekundär: 200 mm

Abmessungen

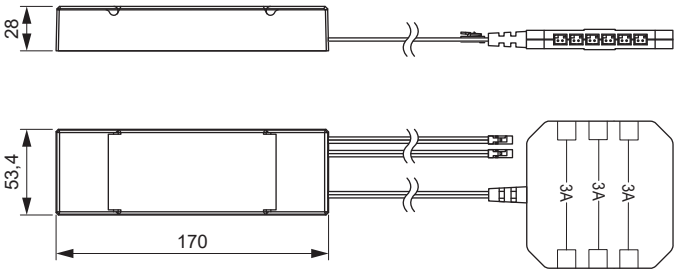

Funktionen

- AN/AUS
- Dimmen

Anschlussmöglichkeiten

- Phasen-Anschnitt
- DALi Bus
- AC Push
- 0-10 V

DALI Dimmschalter	Ausgänge	Ref.
12 V	12	**2000984**
24 V		**2000985**

Anschluss

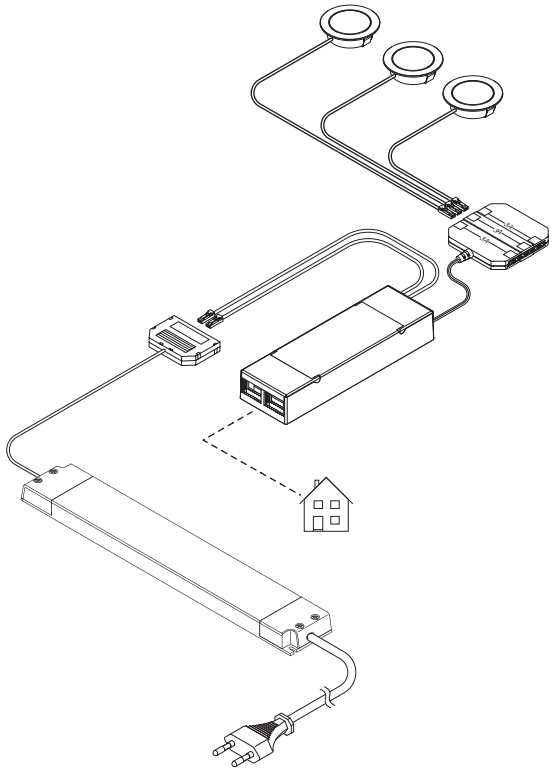

Anschluss-Schema

Phasen-Anschnitt

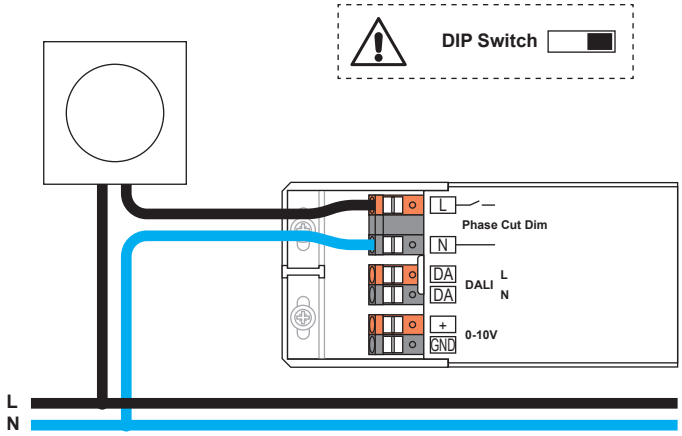

DALi Bus

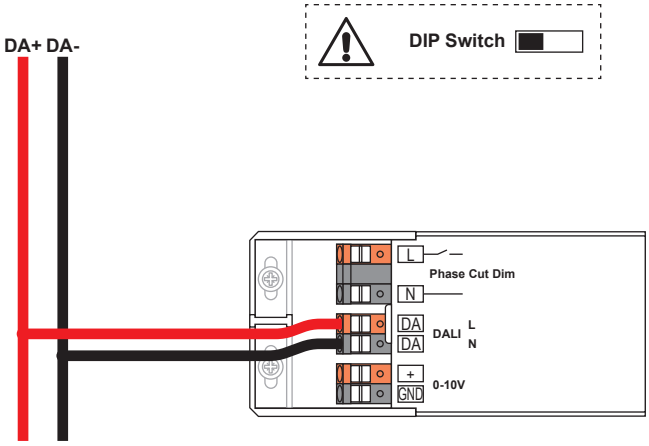

AC Push

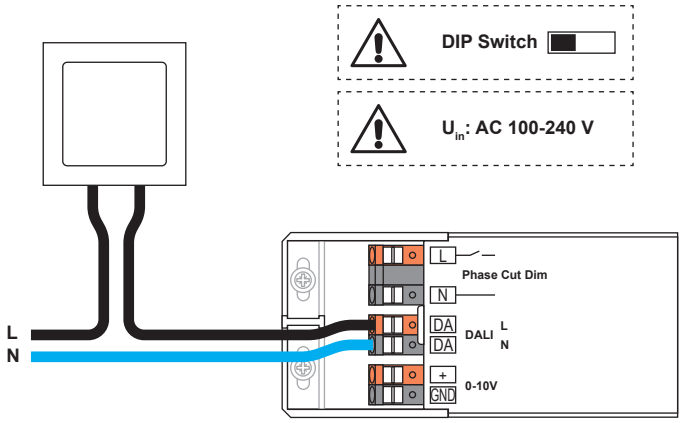

0-10 V

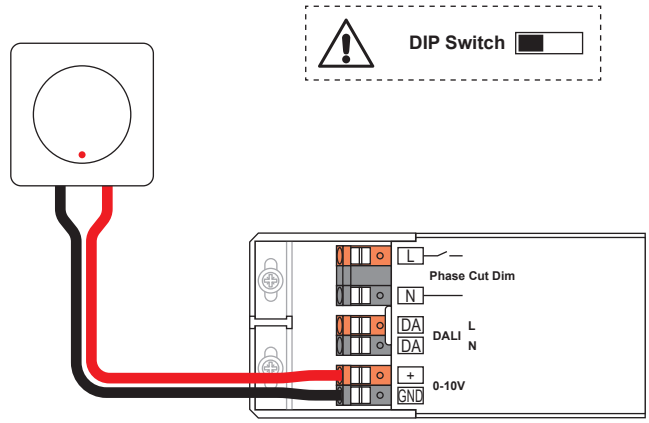

HV Infrarot Sensorschalter Universal



Produktmerkmale:	Berührungsloser Sensorschalter zum Anschluss von bis zu 3 Sensoren Alle am Sensorschalter angeschlossenen Leuchten oder Konverter werden geschaltet Sensoren separat bestellen! Automatische Abschaltung nach ca. 8 Stunden ohne Schaltimpuls
Betriebsspannung:	AC 230 V
Max. Schaltleistung:	550 W
Farbe:	Schwarz
Kabellänge:	pri.: 3000 mm sek.: 500 mm

Anschluss

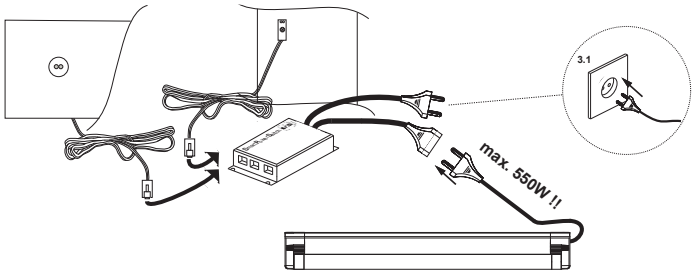

Inbetriebnahme

Bei Erstinstallation am Stromkreis erfolgt eine Justierung des angeschlossenen Sensors. Die korrekte Installation wird durch dreimaliges Blinken der angeschlossenen Leuchte bestätigt.

Schalttechnik Hochvolt	Ref.
HV Infrarot Sensorschalter Universal	**2000454**

IR Sensor Universal Aufbau



Produktmerkmale:	Berührungsloser Sensor zum Anschluss an SENSORSCHALTER UNIVERSAL
Erfassungsbereich:	1 - 50 mm 90° nach unten
Schutzart:	IP65
Farbe:	Schwarz
Kabellänge:	2000 mm

Abmessungen

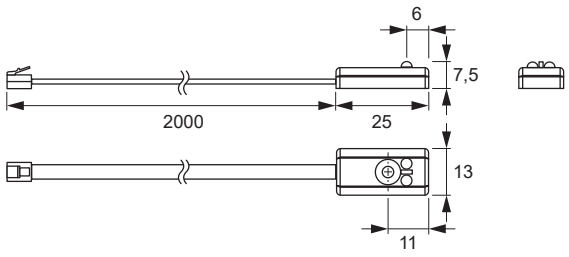

Funktionen

· AN/AUS durch Annäherung

Schalttechnik Hochvolt	Ref.
IR Sensor Universal Aufbau	**2000456**

IR-Sensor Universal Einbau



Produktmerkmale:	Berührungsloser Sensor zum Anschluss an SENSORSCHALTER UNIVERSAL
Erfassungsbereich:	1 - 50 mm 90° nach vorne
Bohrmaße:	10x17 mm
Schutzart:	IP65
Farbe:	Silberfarben
Kabellänge:	2000 mm

Der Erfassungsbereich des Sensors (ca. 10x10 mm) muss eine helle, matte Fläche sein.

Abmessungen

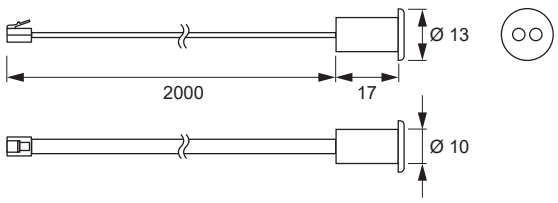

Funktionen

· AN/AUS durch Annäherung

Schalttechnik Hochvolt	Ref.
IR-Sensor Universal Einbau	**2000458**

HV IR-Sensorschalter Türkontakt



Produktmerkmale:	Berührungsloser Türkontakt Sensorschalter zum Anschluss von bis zu 3 Sensoren hinter Dreh- oder Schiebetüren Alle am Sensorschalter angeschlossenen Leuchten oder Konverter werden geschaltet Sensoren separat bestellen! Automatische Abschaltung nach ca. 30 Minuten ohne Schaltimpuls
Betriebsspannung:	AC 230 V
Max. Schaltleistung:	550 W
Farbe:	Schwarz
Kabellänge:	pri.: 3000 mm sek.: 500 mm

Anschluss

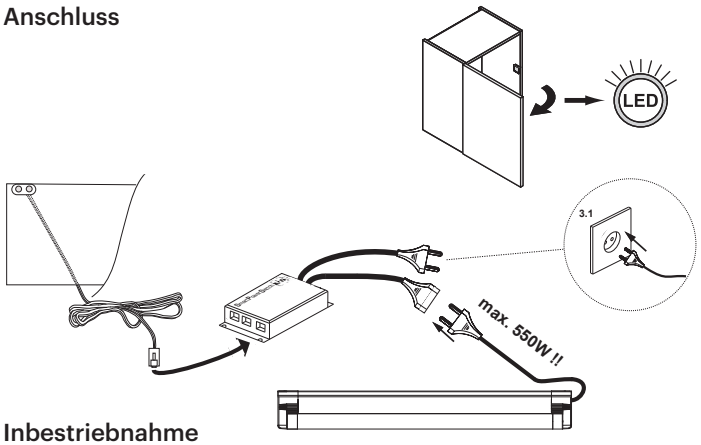

Inbetriebnahme

Bei Erstinstallation am Stromkreis erfolgt eine Justierung des angeschlossenen Sensors. Die korrekte Installation wird durch dreimaliges Blinken der angeschlossenen Leuchte bestätigt.

Schalttechnik Hochvolt	Ref.
HV IR-Sensorschalter Türkontakt	**2000455**

IR-Türkontaktsensor Universal Aufbau



Produktmerkmale:	Berührungsloser Sensor zum Anschluss an TÜRKONTAKT SENSORSCHALTER UNIVERSAL
Erfassungsbereich:	1 - 50 mm 90° nach vorne
Schutzart:	IP65
Farbe:	Schwarz
Kabellänge:	2000 mm

Der Erfassungsbereich des Sensors (ca. 10x10 mm) muss eine helle, matte Fläche sein.

Abmessungen

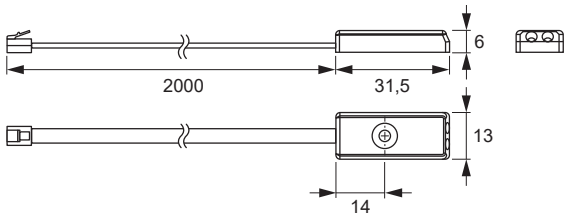

Funktionen

- AN/AUS durch Annäherung, Tür geschlossen – „Licht aus“
- Tür offen – „Licht an“

Schalttechnik Hochvolt	Ref.
IR-Türkontaktsensor Universal Aufbau	**2000457**

IR-Sensor Universal Einbau



Produktmerkmale:	Berührungsloser Sensor zum Anschluss an SENSORSCHALTER UNIVERSAL
Erfassungsbereich:	1 - 50 mm 90° nach vorne
Bohrmaße:	10x17 mm
Schutzart:	IP65
Farbe:	Silberfarben
Kabellänge:	2000 mm

Der Erfassungsbereich des Sensors (ca. 10x10 mm) muss eine helle, matte Fläche sein.

Abmessungen

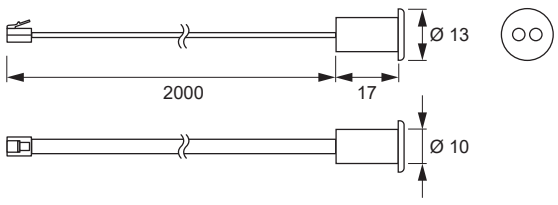

Funktionen

- AN/AUS durch Annäherung, Tür geschlossen – „Licht aus“, Tür offen – „Licht an“

Schalttechnik Hochvolt	Ref.
IR-Sensor Universal Einbau	**2000458**

HV-Funkschalterset

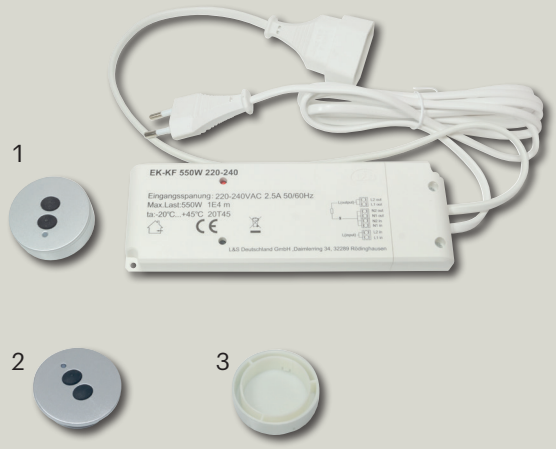

Produktmerkmale:	Zum komfortablen, ferngesteuerten Schalten von Leuchten und Trafos Funktion: Licht ein/aus durch Funksender Bis zu 9 Funkfernbedienungen sind mit einem Funkschalter verwendbar Funkfernbedienung ist auch als kabelloser Einbauschalter montierbar mit Ø 35 mm
Betriebsspannung:	AC 230 V
Max. Schaltleistung	575 W
Funkreichweite:	Max. 50 m im freien Feld
Funkfrequenz:	433.9 MHz
Farbe:	Weiß / Silber
Zuleitung:	pri.: 2000 mm sek.: 500 mm

Abmessungen

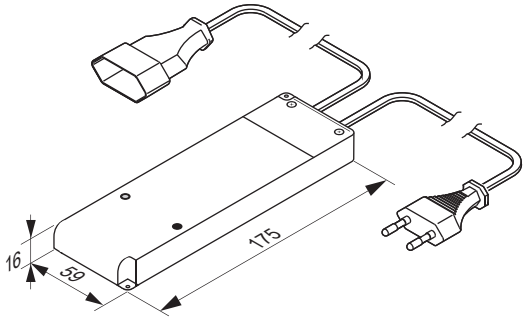

Fernbedienung

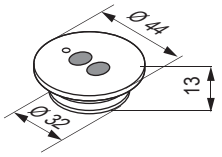

Aufbauring

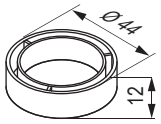

HINWEIS:
Der Funkschalter sowie seine Antenne müssen einen Mindestabstand von 0,5 m zu Transformatoren, Vorschaltgeräten sowie anderen elektrischen Geräten (z. B. Mikrowellen, Stereo- und TV-Anlagen) einhalten. Die Montage auf oder hinter metallisch beschichteten Folien ist nicht zulässig.

Schalttechnik Hochvolt		Ref.
1	HV-Funkschalterset	**2000459**
2	Fernbedienung einzeln, mit Einbauring	**2000460**
3	Aufbauring für Fernbedienung	**2000461**

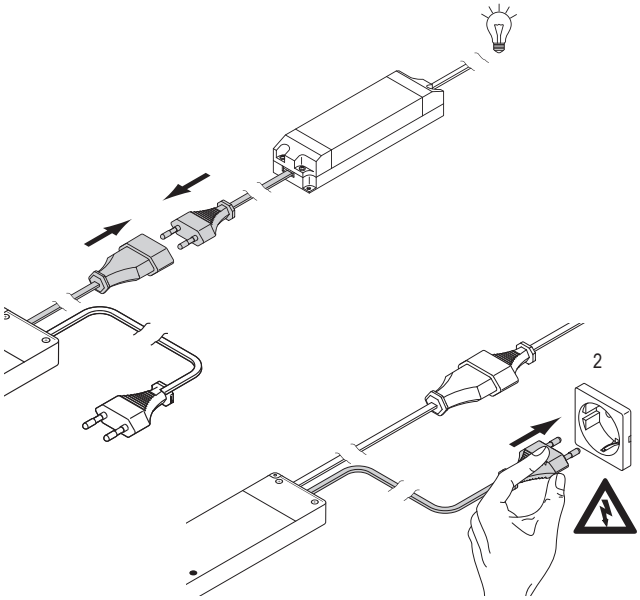

Montage Fernbedienung

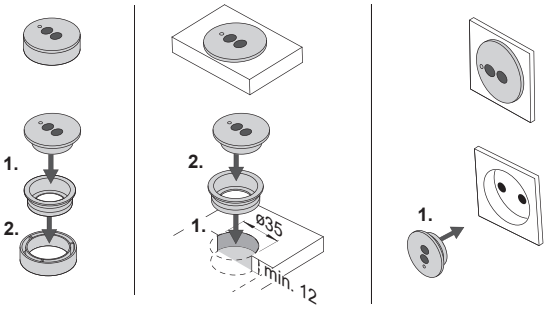

Microwave Sensor 230 V



12VDC

Produktmerkmale:	Externer Einbau-Bewegungsmelder Montage hinter Fronten Schalten von LED Leuchtmitteln
Betriebsspannung:	AC 230 V
Max. Schaltleistung	230 W
Max. Laufzeit:	10-600 Sek.
Erfassungsdistanz:	0-8000 mm nach vorne
Erfassungswinkel:	130°
Erfassungsdistanz:	15 m
Farbe:	Weiß
Zuleitung:	Primär: 2000 mm Sekundär: 300 mm

Abmessungen

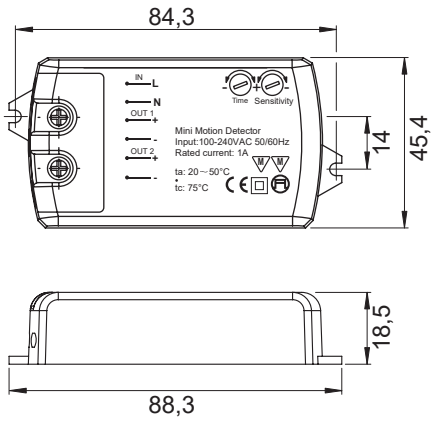

HINWEIS:
Der Funkschalter sowie seine Antenne müssen einen Mindestabstand von 0,5 m zu Transformatoren, Vorschaltgeräten sowie anderen elektrischen Geräten (z. B. Mikrowellen, Stereo- und TV-Anlagen) einhalten. Die Montage auf oder hinter metallisch beschichteten Folien ist nicht zulässig.

Microwave Sensor 230 V	Ref.
Microwave Sensor 230 V	**2000527**



Einstellbare Empfindlichkeit /
Adjustable sensitivity

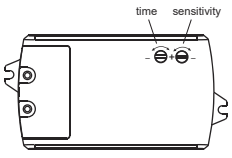



Einstellbare Verzögerung /
Adjustable delay: 10s-10Min

Erfassungsbereich / *detection area:*

Rundumerfassungsbereich /
Top View Detection Range

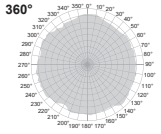

Deckenmontage /
top monting

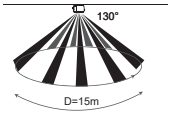

Seitliche Montage /
side mounting

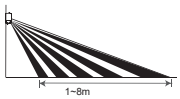

Montageposition / *installation Position:*

Deckenmontage /
top monting

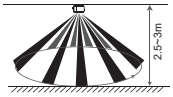

Seitliche Montage /
side mounting

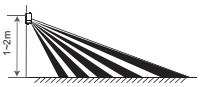

Nenneingangsspannung /
Rated input voltage: AC100-240V

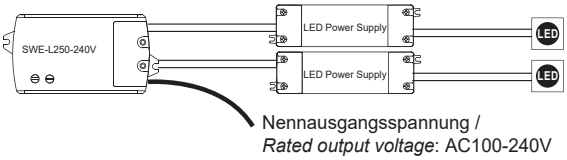

Nennausgangsspannung /
Rated output voltage: AC100-240V

STEUERUNGEN

Zubehör.



ZUBEHÖR



228
TOKI

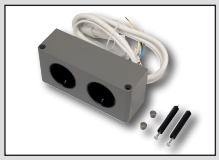

229
STECKDOSEN 230 V



232
USB STECKDOSEN



233
WIRELESS CHARGER



234
KABELKANÄLE

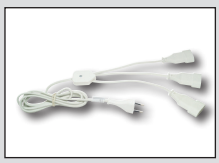

235
EINSPEISER

ToKi II Kombigerät 230 V

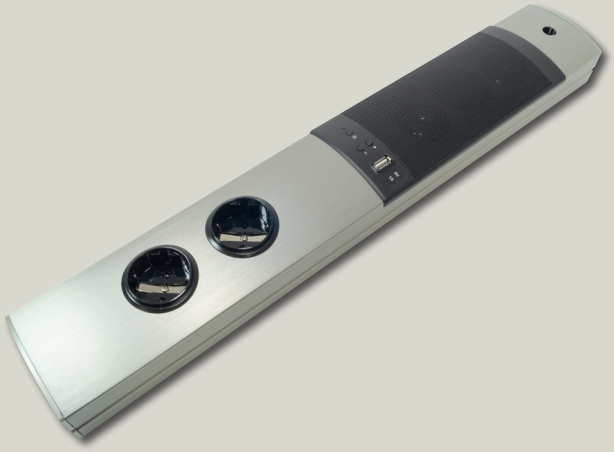

Produktmerkmale:	Doppel-Schuko Steckdose Integrierter Lautsprecher Bluetooth-Verbindung für Audiowiedergabe USB-Port zum Laden von Smartphnes etc. Vertikale Montage unter Wandschränken, Regalen oder an Nischnrückwänden Höhenverstellbar
Betriebsspannung:	AC 230 V
Farbe:	Edelstahloptik
Kabellänge:	2000 mm, Stecker Typ F lose beiliegend

Abmessungen

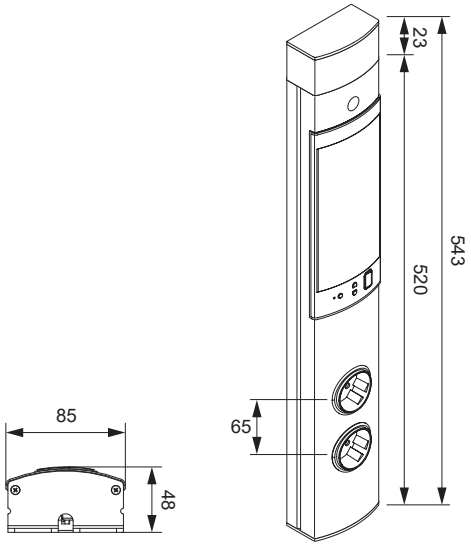

Steckdosen 230 V	Ref.
ToKi II Kombigerät 230 V	**2000467**

Corner Steckdosenleiste



Betriebsspannung:	AC 230 V
Max. Stromstärke:	16 A
Farbe:	Edelstahlfarben
Kabellänge:	1800 mm mit Aderendhülsen

Eurostecker liet lose bei

Abmessungen

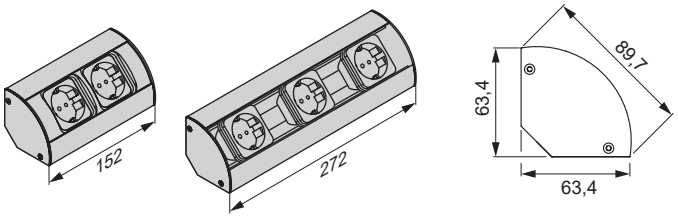

Steckdosen 230 V	Ref.
2-fach Corner Steckdosenleiste	**2000804**
3-fach Corner Steckdosenleiste	**2000803**

Emotion Steuerung-Steckdosenkombination Typ F 230 V

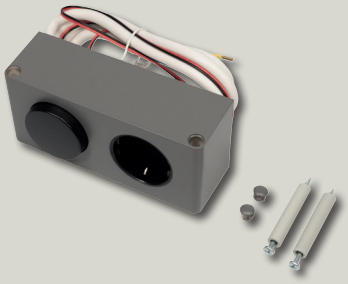

Produktmerkmale:	Mit integriertem LED Konverter 20 W Emotion Steuerung 12 V / 20 W, Bedienung über Drehschalter Kurze Betätigung: AN/AUS Lange Betätigung: Dimmen Drehen: Farbtemperatur ändern Steckdose Typ F MIT MEMORY-FUNKTION
Betriebsspannung:	AC 230 V
Max. Schaltleistung:	20 W (12 V) / 3680 W (230 V)
Max. Stromstärke:	1.67 A (12 V) / 16 A (230 V)
Farbe:	Quarz grau (NCS code - S 6500-N)
Kabellänge:	pri.: 1200 mm sek.: 800 mm

Abmessungen

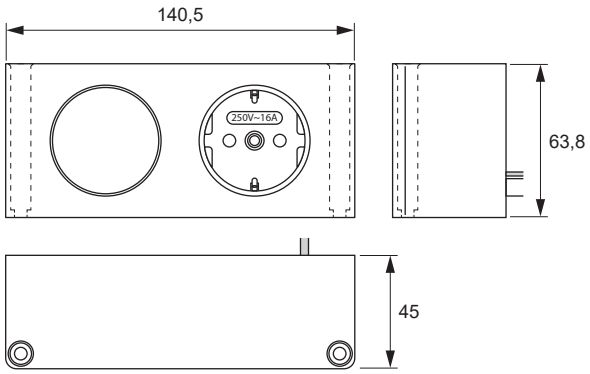

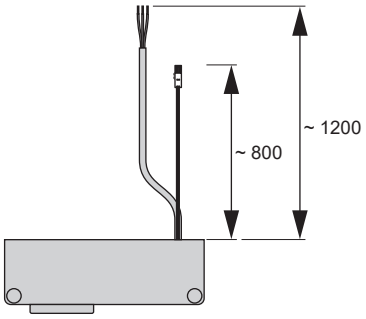

Steckdosen 230 V	Ref.
Emotion Steuerung-Steckdosenkombination Typ F 230 V	**941100007**

Emotion Steuerung-Steckdosenkombination, ohne LED Konverter

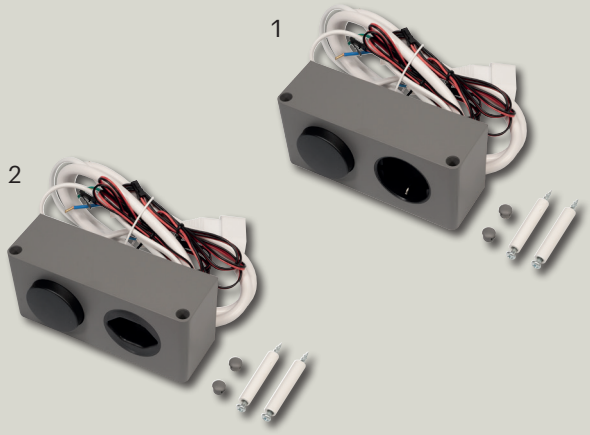

Produktmerkmale:	Bedienung einer externen Emotion Steuerung über Drehschalter Kurze Betätigung: AN/AUS Lange Betätigung: Dimmen Drehen: Farbtemperatur ändern Steckdose Typ F MIT MEMORY-FUNKTION
Betriebsspannung:	AC 230 V
Max. Leistung:	60 (12 V) / 3680 (230 V) W
Max. Stromstärke:	5 A (12 V) / 16 A (230 V)
Farbe:	Quarz grau (NCS code - S 6500-N)
Kabellänge:	pri.: 2x1000 (12 V), 1000 (230 V mm sek.: 300 (12 V), 300 (230 V) mm

Abmessungen

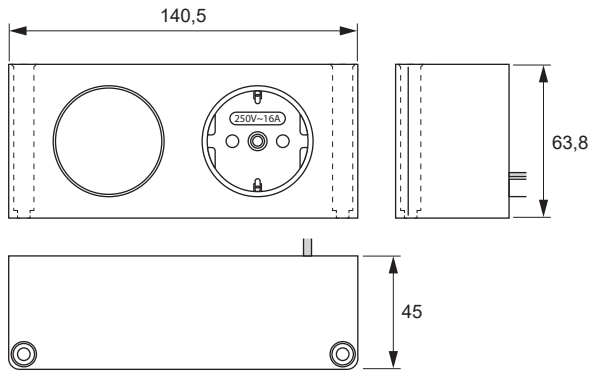

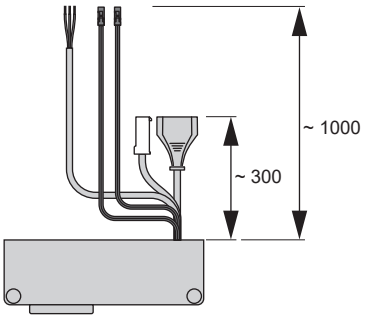

Emotion Steuerung-Steckdosenkombination 230 V, ohne LED Konverter		Ref.
1	Emotion Steuerung-Steckdosenkombination Typ F	**941100008**
2	Emotion Steuerung-Steckdosenkombination Typ J	**941100009**

Schalter-Steckdose

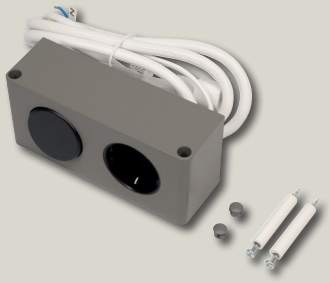

Produktmerkmale:	Anbausteckdose mit Ein-/Ausschalter Sekundär 300 mm Kabel mit Euro-Buchse (Typ C)
Betriebsspannung:	AC 230 V
Max. Leistung:	3680 W (Typ F) / 575 W (Typ C)
Max. Stromstärke:	16 A (Typ F) / 2.5 A (Typ C)
Farbe:	Quarz grau (NCS code - S 6500-N)
Kabellänge:	pri.: 1000 mm sek.: 300 mm

Abmessungen

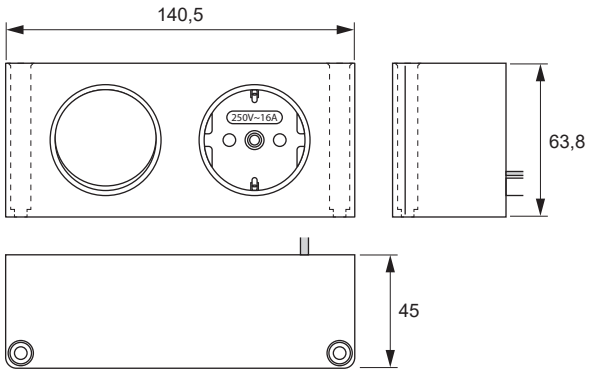

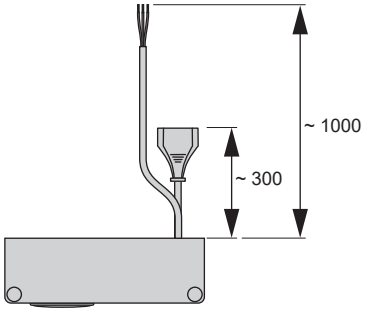

Steckdosen 230 V	Ref.
Schalter-Steckdose Typ F (DE)	**941100002**

Doppelsteckdose

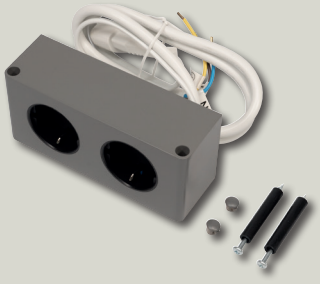

Produktmerkmale:	Anbau-Doppelsteckdose Typ F Sekundär 300 mm Kabel mit Euro-Buchse (Typ C)
Betriebsspannung:	AC 230 V
Max. Leistung:	3680 W (Typ F) / 575 W (Typ C)
Max. Stromstärke:	16 A (Typ F) / 2.5 A (Typ C)
Farbe:	Quarz grau (NCS code - S 6500-N)
Kabellänge:	pri.: 1000 mm, sek.: 300 mm

Abmessungen

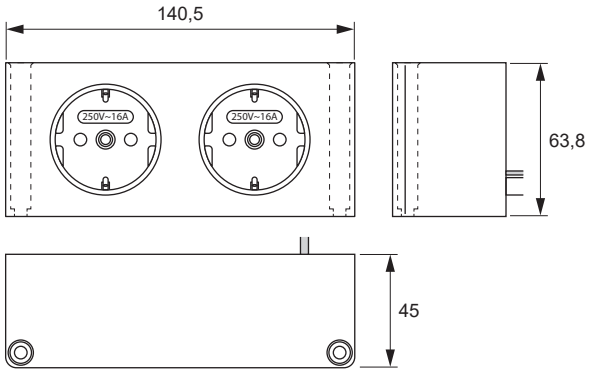

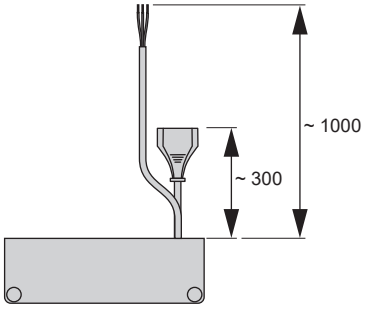

Steckdosen 230 V	Ref.
Doppelsteckdose Typ F (DE)	**941100003**

Schalter Steckdosen Kombi DE 230 V



Produktmerkmale:	Anbausteckdose mit Ein-/Ausschalter
Betriebsspannung:	AC 230 V
Max. Schaltleistung:	575 W
Max. Stromstärke:	16 A (Steckdose)
Farbe:	Silberfarben
Kabellänge:	pri.: 800 mm sek.: 800 mm

Abmessungen

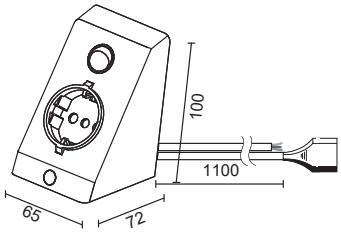

Steckdosen 230 V	Ref.
Schalter Steckdosen Kombi DE 230 V	**2000465**

Doppelsteckdose Typ F / E

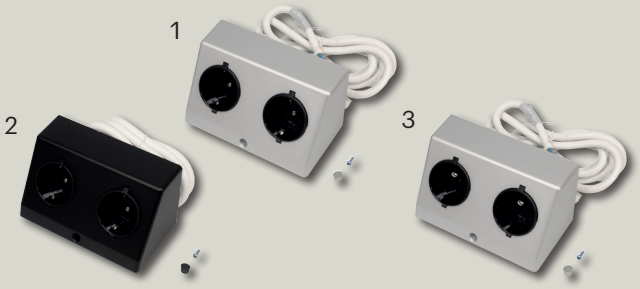

Produktmerkmale:	Doppel-Anbausteckdose
Betriebsspannung:	AC 230 V
Max. Leistung:	3680 W
Max. Stromstärke:	16 A
Farbe:	Silberfarben
Kabellänge:	1100 mm

Abmessungen

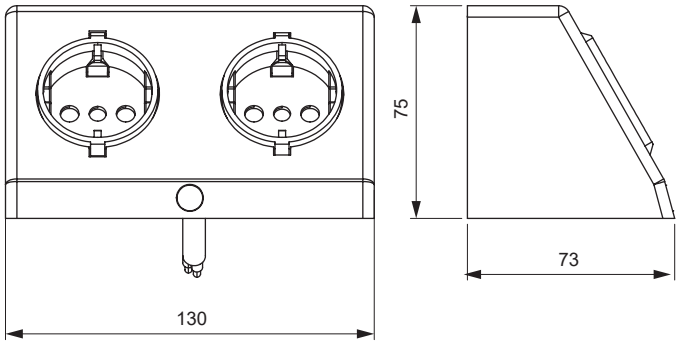

Steckdosen 230 V		Farbe	Ref.
1	Doppelsteckdose Typ F (DE)	Silberfarben	**2000466**
2		Schwarz	**941100005**
3	Doppelsteckdose Typ E (FR)	Silberfarben	**941100004**

Doppelsteckdose Typ J



Produktmerkmale:	Doppel-Anbausteckdose
Betriebsspannung:	AC 230 V
Max. Leistung:	2300 W
Max. Stromstärke:	10 A
Farbe:	Silberfarben
Kabellänge:	1100 mm

Abmessungen

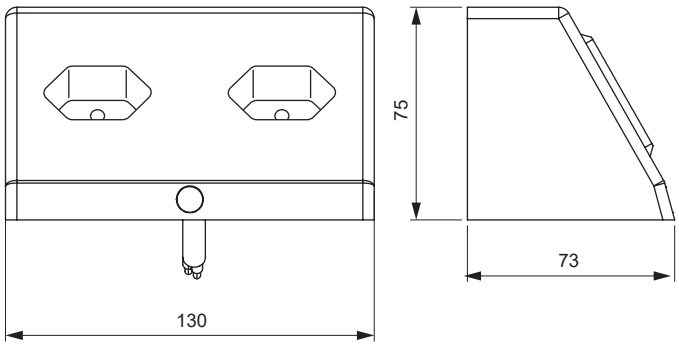

Steckdosen 230 V	Farbe	Ref.
Doppelsteckdose Typ J (CH)	Silberfarben	**941100006**

USB Doppelsteckdose 12 V

1



2



Produktmerkmale:	Zum Laden von z. B. Smartphones oder Tablets Für Nischenrückwände, Schreibtische oder Nachttische Nur 16 mm Einbautiefe Kompatibel mit L&S Vorschaltgeräten ≥10.5 W
Betriebsspannung:	DC 12 V
Max. Stromstärke:	1x2.1 A oder 2x1.05 A
Kabellänge:	1800 mm

Abmessungen

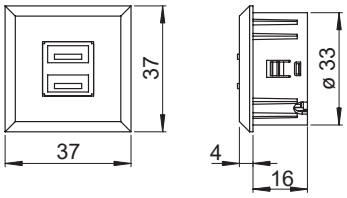

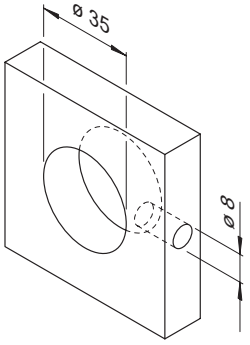

Steckdosen 12 V		Farbe	Ref.
1	USB Doppelsteckdose12 V	Edelstahl-farben	**2000462**
2		Schwarz	**2000526**

USB-C/A Steckdose 12 V



Produktmerkmale:	Zum Laden von z. B. Smartphones oder Tablets Für Nischenrückwände, Schreibtische oder Nachttische Nur 18 mm Einbautiefe Kompatibel mit L&S Vorschaltgeräten ≥20 W
Betriebsspannung:	DC 12 V
Max. Leistung:	18 W
Max. Stromstärke:	3 A (5 V), 2 A (9 V), 1.5 A (12 V)
Kabellänge:	1800 mm

Abmessungen

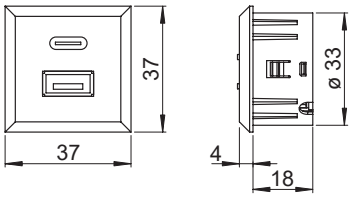

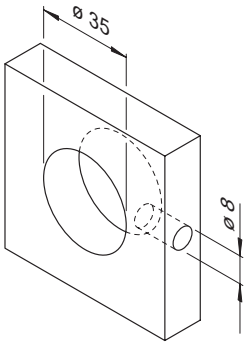

Steckdosen 12 V	Farbe	Ref.
USB A / C Steckdose	**Schwarz**	**941100001**

Wireless Charger 12 V

1



2

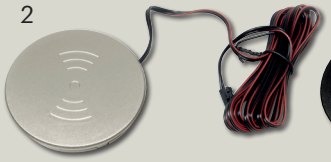

3



Produktmerkmale:	Kabelloses Laden von Geräten mit Induktionsakkus Für Regale, Schreibtische, Arbeitsplatten oder Nachttische Kompatibel mit L&S Vorschaltgeräten ≥ 20 W Qi kompatibel
Betriebsspannung:	DC 12 V
Max. Stromstärke:	1.65 A
Kabellänge:	1800 mm

Abmessungen

Versteckter Einbau

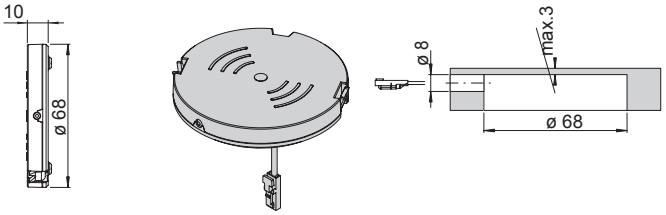

Sichtbarer Einbau

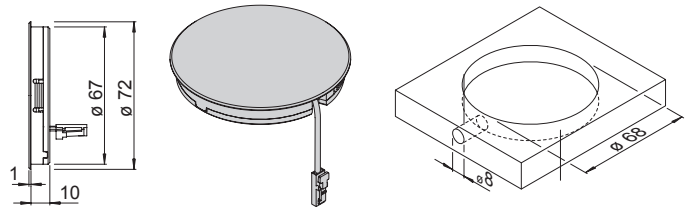

Wireless Charger 12 V		Farbe	Ref.
1	Wireless Charger 12 V verdeckt	Schwarz	**2000642**
2	Wireless Charger 12 V sichtbar	Edelstahlfarben	**2000643**
3		Schwarz	**2000644**

Kabelkanal 10x5



Produktmerkmale:	Klebebefestigung Zum Aufklappen
Material:	Kunststoff
Farbe:	Grau
Abmessungen:	1200x10x5 mm

Abmessungen

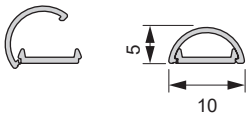

Zubehör	Farbe	Ref.
Kabelkanal 10x5	Grau	**2000468**
	Schwarz	**754400158**
	Weiß	**754400157**

Lochabdeckung für Kabelkanal 10x5



Produktmerkmale:	Zum Abdecken der Kabeldurchführung Klebebefestigung
Material:	Kunststoff
Farbe:	Grau
Abmessungen:	10x11,7x13,4 mm

Abmessungen

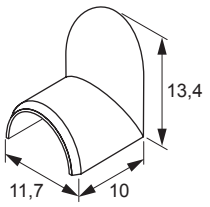

Zubehör	Farbe	VE	Ref.
Lochabdeckung für Kabelkanal 10x5	Grau	10 Stück	**2000470**
	Schwarz		**754900004**
	Weiß		**754900005**

Kabelhalter 250 Stück

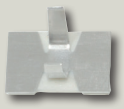

Produktmerkmale:	Zum Aufkleben
Material:	Aluminium

Abmessungen

Zubehör	VE	Ref.
Kabelhalter	250 Stück	**2000469**

HV Y-Verteiler

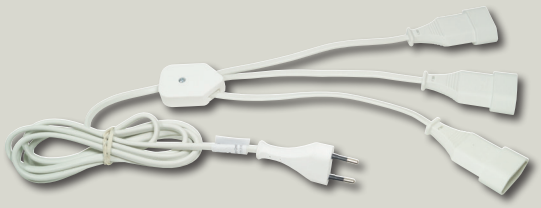

Produktmerkmale:	Y-Verteiler mit 3x Euro-Kupplung und 1x Euroflachstecker Typ C
Betriebsspannung:	AC 230 V
Max. Leistung:	575 W
Max. Stromstärke:	2.5 A
Farbe:	Weiß
Kabellänge:	pri.: 1900 mm sek.: 140 mm

Abmessungen

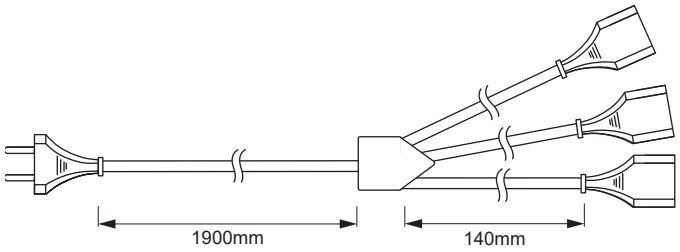

Zubehör	Ref.
HY Y-Verteiler	**2000647**

PROFIL	ABDECKUNG	TUDO 4.8 / 60 LEDS TUDO HE 2.8 / 80 LEDS	TUDO 7.2 / 90 LEDS TUDO HE 4.3 / 80 LEDS	TUDO 7.2 / 120 LEDS	TUDO 7.2 / 240 LEDS	TUDO 9.6 / 120 LEDS TUDO HE 6.3 / 112 LEDS	TUDO 14.4 / 120 LEDS TUDO HE 8.6 / 160 LEDS	TUDO HE 11.5 / 200 LEDS	TUDO EMOTION 7.8 / 60+60 LEDS	TUDO EMOTION 7.2 / 120+120 LEDS TUDO HE EMOTION 4.0 / 112+112 LEDS	TUDO EMOTION 15.5 / 120+120 LEDS TUDO HE EMOTION 9.8 / 112+112 LEDS	RGB BAND 7.2 / 36 LEDS	RGB BAND 14.4 / 60 LEDS RGB BAND 7.2 / 60 LEDS
Mec Porto 2	Opal	S	S	N	H	N	N	H	S	N	N	S	S
Mec Porto 2 Mini	Opal	S	S	N	H	N	N	H	S	N	N	S	N
Mec Manila IV	Opal	N	N	H	H	H	H	H	S	H	H	S	N
	Schwarz	N	N	H	H	H	H	H	S	H	H	S	N
Mec Manila	Opal	N	N	H	H	H	H	H	N	H	H	S	N
Mec Venice Mini	Opal	S	S	S	S	S	N	S	S	S	S	S	S
	Schwarz	S	S	S	S	S	S	S	S	S	S	S	S
Mec London	Opal	S	S	S	N	S	S	N	S	S	S	S	S
	Schwarz	S	S	S	S	S	S	N	S	S	S	S	S
Mec Paris	Opal	S	S	S	N	S	S	N	S	S	S	S	S
	Schwarz	S	S	S	S	S	S	N	S	S	S	S	S
Mec Prag	Opal	H	H	H	H	H	H	H	H	H	H	S	N
Mec Manila Plus R	Opal	S	S	S	N	S	N	H	N	S	S	S	S
Mec Malindi	Opal	N	H	H	H	H	H	H	N	H	H	S	N
Mec Porto 1	Opal	S	S	N	H	N	N	H	S	N	N	S	S
Mec Porto 1 Mini	Opal	S	S	N	H	N	N	H	S	N	N	S	S
Mec Porto 3	Opal	S	S	N	H	N	N	H	S	N	N	S	S
Mec Porto 5	Opal	S	S	N	H	N	N	H	S	N	N	S	S
Mec Porto 6 Mini	Opal	N	N	H	H	H	H	H	N	H	H	S	N
Mec Bali	Opal	S	N	N	H	H	H	H	N	N	N	S	N
Mec WTU	Opal	H	H	H	H	H	H	H	H	H	H	N	H
Mec Quattro Mini	Opal	N	N	H	H	H	H	H	N	H	N	S	N
Mec Quattro	Opal	H	H	H	H	H	H	H	H	H	H	H	H
Mec Derby II	Opal	S	S	S	S	S	S	N	S	S	S	S	S
Mec Rack	Opal	N	H	H	H	H	H	H	N	H	H	*	*
Mec Neo	Opal	S	S	S	S	*	*	*	S	S	*	S	*
Mec Vedua	Opal	S	S	N	H	*	*	*	S	S	*	*	*
Mec Glass	-	S	S	S	S	S	S	S	S	S	S	S	S
Mec Fly	-	S	S	S	S	S	S	S	S	S	S	S	S
Mec Lagos I	Opal	H	H	H	H	H	H	H	H	H	H	N	H
Mec Lagos II	Opal	H	H	H	H	H	H	H	H	H	H	N	H
Mec Lagos III	Opal	N	H	H	H	H	H	H	N	H	H	S	H
Mec Venice A	Opal	H	H	H	H	H	H	H	H	H	H	H	H
Mec Kel	Opal	N	N	H	H	H	H	H	S	H	H	S	N
Mec Basel	Opal	N	N	H	H	H	H	H	S	H	H	S	N

H Homogener Lichtaustritt, keine LED Punkte sichtbar

N Nahezu homogener Lichtaustritt, LED Punkte marginal sichtbar

S Kein homogener Lichtaustritt. LED Punkte sichtbar

* Kombination nicht möglich. Kein Kühlkörper oder Maße nicht kompatibel

Leuchte mit Emotion Funktion: Die Farbtemperatur kann stufenlos von Warmweiß zu Kaltweiß reguliert werden.

Leuchte mit Emotion Dual Color: Die Farbtemperatur kann stufenlos von Warmweiß zu Neutralweiß reguliert oder per Adapterkabel umgeschaltet werden.

XWW Extra Warmweiße Lichtabstrahlung: Farbtemperatur ca. 2700 K

WW Warmweiße Lichtabstrahlung: Farbtemperatur ca. 3000 K

NW Neutralweiße Lichtabstrahlung: Farbtemperatur ca. 4000 K

CW Kaltweiße Lichtabstrahlung: Farbtemperatur ca. 6000 K

RGB Leuchte mit RGB Funktion: Die Lichtfarbe kann stufenlos angepasst werden.

Das Produkt genügt den geltenden Anforderungen, die in den Harmonisierungsrechtsvorschriften der Gemeinschaft über ihre Anbringung festgelegt sind.

Das gekennzeichnete Gerät ist nicht im normalen Hausmüll zu entsorgen, sondern muss getrennt gesammelt werden.

Schutzklasse I: Alle elektrisch leitfähigen Gehäuseteile des Betriebsmittels sind mit dem Schutzleitersystem der festen Elektroinstallation verbunden, welches sich auf Erdpotential befindet.

Schutzklasse II: Schutzisolierung, alle Teile sind untereinander isoliert. Der Schutzleiter darf nicht angeschlossen werden.

III Schutzklasse III: Schutzkleinspannung unter 120 V DC. Doppelte Isolierung zwischen Netzstromkreisen und Ausgangsspannung. Leuchten benötigen einen SELV Sicherheitstransformator.

Unabhängiges Lampenbetriebsgerät mit einer Oberflächentemperatur kleiner als 110°C.

SELV Sicherheitskleinspannung (engl. Safety Extra Low Voltage, SELV). Elektrische Spannung, die aufgrund ihrer geringen Höhe und der Isolierung gegen Stromkreise höherer Spannung besonderen Schutz gegen einen elektrischen Schlag bietet.

3 V Batteriebetrieb

WLAN

Einbauleuchte

5 V Betrieb mit Akku

Bluetooth [1]

Anbauleuchte

12VDC Betriebsspannung DC 12 V

iOS kompatibel [2]

DIMMABLE Dimmbar

24VDC DC 24 V

AC 230 V AC 230 V

Android kompatibel [3]

~2m Länge der Zuleitung

350 mA Betriebsstrom

Zigbee-Anbindung möglich

zigbee Zigbee zertifiziert

DIMMABLE Dimmbar

Nicht dimmbar

DIMMER INCLUDED Dimmer integriert

Nicht geeignet für Abdeckung mit Wärmedämmung

Unabhängigies elektronisches Betriebsgerät

110 Maximal zulässige Bemessungstemperatur des Gehäuses

1 Bluetooth ist eine eingetragene Marke von Bluetooth SIG Inc.
2 Apple, das Apple Logo, App Store, iPad, iPhone, iTunes sind in den USA und weiteren Ländern eingetragenen Marken der Apple Inc.
3 Google Store, Google Home, Android und das Android Logo sind Marken oder eingetragene Marken von Google LLC

Lichtstrom	Der Lichtstrom ist die von einer Lichtquelle abgegebene Lichtmenge und wird in Lumen (lm) angegeben.
Lichtausbeute	Die Lichtausbeute ist das Verhältnis des Lichtstroms zur aufgenommenen elektrischen Leistung (lm/w). Sie ist das Maß für die Wirtschaftlichkeit der Lichtquelle.
Beleuchtungsstärke	Die Beleuchtungsstärke beschreibt den Lichtstrom, der auf eine Fläche trifft. Sie wird in Lux (lx = lm/m^2) angegeben. Sie ist somit ein Maß für die Helligkeit, mit der eine Fläche ausgeleuchtet wird.
Abstrahlwinkel	Der Abstrahlwinkel beeinflusst den Durchmesser des Lichtkegels, der durch die LED Leuchte entsteht.
Farbtemperatur	Die Farbtemperatur beschreibt den Farbeindruck einer Weißlichtquelle. Sie wird in Kelvin (K) angegeben. Je geringer die Farbtemperatur, desto wärmer das Licht. Je höher die Farbtemperatur, desto kälter das Licht. Weißlichtquellen mit einer Farbtemperatur < 3300 K werden als „Warmweiß" bezeichnet, 3300-5300 K „Neutralweiß" und Lichtquellen > 5300 K „Kaltweiß"
Farbbinning	Dabei werden LEDs nach der Farbtemperatur sortiert. Die Farbabweichungen der LEDs hängen von der Feinheit der Binnings ab.
Farbwiedergabeindex (Color Rendering Index CRI)	Der Farbwiedergabeindex ist eine Größe, mit der sich die Qualität der Farbwiedergabe von Lichtquellen bei gleicher Farbtemperatur beschreiben lässt. Je höher der Wert, desto besser ist die Farbwiedergabe. Der Wert 100 entspricht der Farbwiedergabe von Tageslicht.
Energieeffizienzklasse	Die Energieeffizienzklasse informiert über den entsprechenden Energieverbrauch. Lampen und Leuchten werden in den Klassen G bis A eingeteilt.

EnabLED ist eine eingetragene Marke von PHILIPS LIGHTING HOLDING B.V.

Zusätzliche Sicherheits- und Montagehinweise

Die Sicherheits- und Montagehinweise vor der Installation sorgfältig durchlesen und zusammen mit der Montageanleitung aufbewahren.
Die Montage darf nur durch qualifiziertes Fachpersonal durchgeführt werden.
Verletzungsgefahr: LEDs leuchten sehr hell. Es besteht Blendungsgefahr und die Augen können geschädigt werden. Niemals direkt in die Lichtquelle sehen!

Bestimmungsgemäße Verwendung

Das Produkt ist bestimmt für den Einsatz im Innenbereich
Montage mit zugelassenem L&S Systemzubehör
Montage und Verwendung müssen unter Beachtung der technischen Daten des jeweiligen Produkts erfolgen.
Insbesondere zu beachten sind:
• die zulässige Spannungsversorgung
• Mindest- / Maximallast
• max. Länge von LED-Band und Kabel

Bestimmungswidrige Verwendung

Das Produkt ist nicht bestimmt für den Betrieb im aufgerollten Zustand.
Die Montage auf unebenen oder schlecht wärmeleitenden Oberflächen (z. Bsp. Gipskartonplatten, Tapeten, Stein) ist zu vermeiden. Dies kann die Lebensdauer erheblich reduzieren und die Haftung des Klebebands ist nicht gewährleistet.
Keine Verwendung in feuchter oder staubiger Umgebung ohne entsprechende Schutzmaßnahmen.
Kein Ablösen und Weiterverwenden von einem bereits angeklebten LED-Band.

Montage

• Während Montage- und Wartungsarbeiten das System vollständig von der Stromversorgung trennen. Bei Nichtbeachtung kann das LED-Band beschädigt werden.
• Schutzmaßnahmen gegen elektrostatische Entladung (ESD) während der Montage ergreifen.
• Polung beachten. Bei falscher Polung kann das LED-Band beschädigt werden.
• LED Band im Aluprofil oder auf Kühlkörper montieren um eine ausreichende Kühlung zu gewährleisten.
• Vor dem Verkleben das LED-Band auf Funktion prüfen.
• Montagefläche von Fett, Öl, Schmutz und Staub befreien.
• Leiterbahnen nicht beschädigen oder unterbrechen. Das LED-Band kann an den gekennzeichneten Stellen getrennt werden (Scherensymbol).
• Vermeidung von mechanischer Belastung der elektronischen Bauteile und Anschlussstellen.
• Biegeradius von mindestens 3 cm einhalten
• Nicht über Kanten knicken.
• Freie Zugänglichkeit der Stromversorgung für Montage-, Wartungs- und Reparaturarbeiten gewährleisten.

Allgemeine Hinweise

Eine geringe Helligkeits- und Farbabweichung der LEDs ist produktionsbedingt. Dies stellt keinen Mangel dar.

Index.

Ref.	BEZEICHNUNG	SEITE	und
2000001	Moonlight 58 12 V	110	
2000002	Moonlight 58 12 V	110	
2000003	Moonlight 68 12 V	110	
2000004	Moonlight 68 Zubehör	111	
2000007	PanLight	114	
2000008	PanLight	114	
2000009	Chip 58 12 V	116	
2000010	Chip 58 12 V	116	
2000011	Chip 58 12 V	116	
2000012	Chip 58 Zubehör	117	
2000013	Chip 58 12 V	116	
2000014	Chip 58 12 V	116	
2000015	Chip 68 12 V	118	
2000016	Chip 68 12 V	118	
2000017	Chip 68 12 V	118	
2000018	Chip 68 Zubehör	109	119
2000019	Nova Plus 68 12 V	122	
2000020	Nova Plus 68 12 V	122	
2000021	Nova Plus 68 Zubehör	123	
2000022	Nova Plus 68 Zubehör	123	
2000023	Nova Plus 78 12 V	122	
2000029	Superlight	124	
2000030	Superlight	124	
2000031	Superlight	124	
2000032	Chip L 58 12 V	126	
2000033	Chip L 58 12 V	126	
2000034	Chip L 58 12 V	126	
2000036	Chip L 58 12 V	126	
2000037	Chip L 58 12 V	126	
2000040	Chip L 68 12 V	128	
2000047	Flex Spot	130	
2000048	Flex Spot	130	
2000049	Flex Spot	130	
2000050	Super Spot	132	
2000051	Super Spot Zubehör	133	
2000052	Super Spot S	134	
2000053	Moonlight HV	136	
2000054	Moonlight HV	136	
2000055	Moonlight HV Zubehör	137	
2000056	Base	144	
2000069	Matrix	146	
2000070	Matrix	146	
2000073	Glaspoint	152	
2000074	Woodpoint	152	
2000079	Steckernetzteil	157	
2000088	Malindi	68	
2000089	Malindi	68	
2000090	Malindi	68	
2000091	Malindi	68	
2000092	Malindi	68	
2000093	Manila IV	70	
2000094	Manila IV	70	
2000095	Manila IV	70	
2000096	Manila IV	70	
2000097	Manila IV	70	
2000098	Manila IV	70	
2000099	Manila IV	70	
2000107	Nubio	78	
2000108	Nubio	78	
2000114	Kiton EDC	80	
2000115	Kiton EDC	80	
2000116	Kiton EDC	80	
2000117	Kiton EDC	80	
2000118	Kiton EDC	80	
2000119	Kiton EDC	80	

Ref.	BEZEICHNUNG	SEITE	und
2000138	Derby II	82	
2000139	Derby II	82	
2000140	Derby II	82	
2000141	Derby II	82	
2000142	Bali	86	
2000143	Bali	86	
2000144	Bali	86	
2000145	Bali	86	
2000174	Lilium	100	
2000177	Space Light	158	
2000178	Space Light	158	
2000179	Space Light	158	
2000180	Area Light	162	
2000181	Area Light	162	
2000182	Area Light	162	
2000183	Area Light	162	
2000184	Area Light	162	
2000185	Area Light	162	
2000186	Legis	160	
2000187	Legis	160	
2000203	Snite LED	92	
2000204	Snite LED	92	
2000205	Snite LED	92	
2000206	Snite LED	92	
2000207	Snite LED	92	
2000208	Snite LED	92	
2000209	Snite LED	92	
2000210	Snite LED	92	
2000211	Snite LED	92	
2000212	Snite LED	92	
2000213	Snite LED	92	
2000214	Snite LED	92	
2000216	Snite LED	92	190
2000223	Strip Flex	47	
2000224	Strip Flex	47	
2000225	Strip Flex	47	
2000226	Strip Flex Leitung	47	
2000227	Strip Flex Leitung	47	
2000230	Octopus	39	
2000231	Octopus	39	
2000234	Tudo 4.8 12 V	29	
2000235	Tudo 4.8 12 V	29	
2000236	Tudo 4.8 12 V	29	
2000238	Tudo 4.8 12 V	29	
2000239	Tudo 4.8 12 V	29	
2000240	Tudo 4.8 12 V	29	
2000241	Tudo 4.8 12 V	29	
2000242	Tudo 7.2 12 V	30	
2000243	Tudo 7.2 12 V	30	
2000244	Tudo 7.2 12 V	30	
2000245	Tudo 7.2 12 V	30	
2000246	Tudo 9.6 12 V	31	
2000247	Tudo 9.6 12 V	31	
2000248	Tudo 9.6 12 V	31	
2000250	Tudo 9.6 12 V	31	
2000251	Tudo 9.6 12 V	31	
2000252	Tudo 9.6 12 V	31	
2000253	Tudo 9.6 12 V	31	
2000254	Tudo Emotion 15.5 12 V	34	
2000255	Tudo Emotion 7.2 12 V	32	
2000256	Tudo Emotion 7.8 12 V	33	
2000283	Strip Flex RGB	49	
2000284	Strip Flex RGB	49	
2000285	RGB LED Strip Leitung	49	
2000286	RGB LED Strip Leitung	49	

Ref.	BEZEICHNUNG	SEITE	und
2000287	RGB LED Strip Leitung	49	
2000288	Serie Frankfurt - RGB Funksteuerung	200	
2000289	Serie Frankfurt - RGB Funksteuerung	200	
2000290	Serie Frankfurt - RGB Funksteuerung	200	
2000291	Serie Frankfurt - RGB Fernbedienung	201	
2000292	Serie Frankfurt - Fernbedienung RGB/Emotion 4-Kanal	191	201
2000294	RGB Strip	48	
2000295	RGB Strip	48	
2000296	RGB Strip Zubehör	48	
2000297	RGB Strip Zubehör	48	
2000298	RGB Strip Zubehör	48	
2000299	RGB Strip Zubehör	48	
2000300	RGB Strip Zubehör	48	
2000307	Mec Porto 1 / 2	58	54
2000309	Mec Porto 3	62	
2000311	Mec Porto 5	62	
2000312	Mec Porto 1 / 3 / 5	58	62
2000313	Mec Porto 2	54	
2000314	Mec Porto 1	58	
2000315	Mec Porto 3	62	
2000316	Mec Porto 5	62	
2000318	Mec Porto 2	54	
2000319	Mec Manila IV	55	
2000320	Mec Manila IV / Mec Venice Mini	55	56
2000321	Mec Manila IV	55	
2000322	Mec Manila IV	55	
2000323	Mec Manila	54	
2000324	Mec Manila / Bali / Derby II	54	59/61
2000325	Mec Manila	54	
2000326	Mec Venice Mini	56	
2000327	Mec Venice Mini	56	
2000328	Mec Venice Mini	56	
2000329	Mec Bali	59	
2000330	Mec Bali	59	
2000331	Mec Bali	59	
2000332	Mec WTU	60	
2000333	Mec WTU	60	
2000335	Mec London	55	
2000336	Mec London	55	
2000338	Mec Paris	56	
2000339	Mec Paris	56	
2000341	Mec Prag	56	
2000342	Mec Prag	56	
2000343	Mec Quattro Mini	59	
2000344	Mec Quattro Mini	59	
2000345	Mec Quattro	60	
2000346	Mec Quattro	60	
2000350	Mec Manila Plus R	57	
2000351	Mec Manila Plus R	57	
2000352	Mec Manila Plus R	57	
2000353	Mec Manila Plus R	57	
2000359	Mec Glass	64	
2000360	Mec Basic	58	
2000361	Mec Groove	57	
2000362	Mec Fly	64	
2000363	Mec Vedua	61	
2000364	Mec Vedua	61	
2000367	Mec Groove	57	
2000368	Mec Groove	57	
2000369	Mec Groove	57	
2000370	Serie Frankfurt - Emotion 1-Kanal Funksteuerung	194	
2000371	Serie Frankfurt - Emotion 1-Kanal Funksteuerung	194	
2000372	Serie Frankfurt - Emotion 1-Kanal Funksteuerung	194	
2000373	Serie Frankfurt - Emotion 1-Kanal Funksteuerung	194	
2000374	Serie Frankfurt - Emotion 1-Kanal Fernbedienung	192	
2000375	Serie Frankfurt - Emotion 1-Kanal Fernbedienung	192	
2000391	Serie Frankfurt - Emotion Driver	189	
2000392	Serie Frankfurt - Emotion Driver	189	
2000393	Serie Frankfurt - Emotion Driver	189	
2000394	Serie Frankfurt - Emotion Driver	189	
2000395	Serie Frankfurt - Emotion Driver	189	
2000396	Serie Frankfurt - Emotion Driver	189	
2000397	Serie Frankfurt - Emotion Driver Funktionsmodul	189	
2000398	Serie Frankfurt - Emotion Driver Funktionsmodul	189	
2000399	Serie Frankfurt - Emotion Driver Funktionsmodul	189	
2000400	Serie Frankfurt - Emotion Driver IR Sensor	191	
2000401	Serie Frankfurt - Emotion Driver Bewegungsmelder	191	
2000402	Anschlussleitung 230 V	93	178/190
2000403	Verbindungsleitung 230 V	93	190
2000404	Verbindungsleitung 230 V	93	190
2000405	Verbindungsleitung 230 V	93	190
2000419	LED Konverter 12 V	202	
2000420	LED Konverter 12 V	202	
2000421	LED Konverter 12 V	202	
2000422	LED Konverter 12 V	202	
2000423	LED Konverter 24 V	204	
2000424	LED Konverter 24 V	204	
2000425	LED Konverter 24 V	204	
2000426	LED Konverter 24 V	204	
2000427	LED Konverter 12 V IP44	202	
2000428	LED Konverter 12 V IP44	202	
2000429	LED Konverter 12 V IP44	202	
2000430	LED Strip 12 V Leitung	203	
2000431	LED Strip 12 V Leitung	203	
2000432	LED Strip 12 V Leitung	203	
2000433	LED Strip 12 V Leitung	203	
2000434	LED Strip 24 V Leitung	205	
2000435	LED Strip 24 V Leitung	205	
2000436	LED Strip 12 V Leitung	203	
2000437	LED Strip 24 V Leitung	205	
2000438	LED Strip 12 / 24 V Leitung	203	205
2000441	Schalttechnik Emotion - Touch LED eckig	207	
2000442	Schalttechnik Emotion - Touch LED rund	207	
2000444	Schalttechnik einfarbig - Microwave Sensor	213	
2000445	Serie Frankfurt - Funkdimmer	198	
2000446	Serie Frankfurt - Funkdimmer	198	
2000447	Schalttechnik einfarbig -Türkontaktschalter	210	
2000448	Schalttechnik einfarbig - IR Schalter	211	
2000449	Schalttechnik einfarbig - Touch Dimmer	211	
2000450	Schalttechnik Emotion - Magnet-Türkontaktschalter	208	
2000454	HV IR Sensorschalter universal	222	
2000455	HV IR Sensorschalter Türkontakt	223	
2000456	HV IR Sensorschalter universal	222	
2000457	HV IR Sensorschalter Türkontakt	223	
2000458	HV IR Sensorschalter	222	
2000459	HV Funkschalter	224	
2000460	HV Funkschalter	224	
2000461	HV Funkschalter	224	
2000462	USB Steckdose 12 V	232	
2000465	Steckdosen 230 V - Schalter-Steckdose	231	
2000466	Steckdosen 230 V -Doppelsteckdose Typ F	231	
2000467	ToKi Kombigerät	228	
2000468	Kabelkanal	234	
2000469	Kabelhalter	234	
2000470	Kabelkanal - Lochabdeckung	234	
2000472	LED Konverter 24 V	204	
2000475	Mec Lagos II	63	
2000476	Mec Lagos I	63	
2000477	Mec Lagos III	63	
2000478	Mec London / Paris / Prag	55	56
2000483	Superlight	124	
2000484	Serie Frankfurt - Emotion Home Base	196	
2000486	Serie Frankfurt - Emotion Driver IR Sensor	191	
2000487	Serie Frankfurt - Emotion Driver Bewegungsmelder	191	
2000488	Schalttechnik einfarbig - Wippschalter	210	
2000489	Kiton EDC	80	
2000490	Kiton EDC	80	
2000491	Kiton EDC	80	
2000492	Kiton EDC	80	
2000493	Kiton EDC	80	
2000495	Schalttechnik einfarbig - KAP Sensor	215	
2000497	Moonlight 68 12 V	110	
2000498	Tudo Side View	28	
2000499	Tudo Side View	28	

Ref.	BEZEICHNUNG	SEITE	und
2000500	Moonlight 58 12 V	110	
2000502	Mec London	55	
2000503	Mec London	55	
2000504	Mec Paris	56	
2000505	Mec Paris	56	
2000506	Mec Manila IV	55	
2000507	Mec Manila IV / Mec Venice Mini	55	56
2000508	Mec London / Paris	55	56
2000509	Mec Rack	65	
2000510	Mec Rack	65	
2000511	Mec Rack	65	
2000512	Mec Rack	65	
2000513	Mec Rack	65	
2000514	Mini Octopus	39	
2000515	Mini Octopus	39	
2000516	Moonlight 68 Zubehör	111	
2000517	Mec Manila IV	55	
2000518	Kiton EDC	80	
2000519	Kiton EDC	80	
2000520	Mec Bali	59	
2000521	Mec Bali	59	
2000522	Schalttechnik Emotion - Magnet-Türkontakt-schalter	212	
2000526	USB Steckdose 12 V	232	
2000527	HV Microwave Sensor	225	
2000528	Cora	112	
2000533	Mec Derby II	61	
2000534	Mec Derby II	61	
2000535	Mec Venice Mini	56	
2000536	Mec Venice Mini	56	
2000537	Mec Quattro Mini	59	
2000538	Mec Quattro Mini	59	
2000539	Mec Manila Plus R	57	
2000540	Mec Manila Plus R	57	
2000541	Mec Derby II	61	
2000543	Smart Linear	156	
2000545	Chip 68 12 V	118	
2000546	Chip L 68 12 V	128	
2000547	Chip L 68	128	
2000568	LED Konverter dimmbar 12 V	202	
2000569	LED Konverter dimmbar 24 V	204	
2000570	LED Konverter dimmbar 12 V	202	
2000571	LED Konverter dimmbar 24 V	204	
2000572	LED Konverter dimmbar 12 V	202	
2000573	LED Konverter dimmbar 24 V	204	
2000574	Planar L	148	
2000575	Planar L	148	
2000576	Planar L	148	
2000577	Planar L	148	
2000599	Schalttechnik Emotion - Pucky II Einbau	206	
2000600	Schalttechnik Emotion - Pucky II Einbau	206	
2000601	Mec Driver - Konverter	178	
2000602	Mec Driver - Konverter	178	
2000603	Mec Driver - Konverter	178	
2000604	Mec Driver - Konverter	178	
2000605	Mec Driver - Konverter	178	
2000606	Mec Driver - Funksensor	182	
2000607	Mec Driver - Funksensor	182	
2000608	Mec Driver - Funksensor	182	
2000609	Mec Driver - Funksensor	182	
2000610	Mec Driver - Funksensor	182	
2000611	Mec Driver - Funksensor	182	
2000633	Serie Frankfurt - Emotion 1-Kanal Funksteue-rung	194	
2000634	Serie Frankfurt - Emotion 1-Kanal Funksteue-rung	194	
2000639	Mec Paris	56	
2000640	Mec London	55	
2000641	Mec London / Paris	55	56
2000642	Wireless Charger	233	
2000643	Wireless Charger	233	
2000644	Wireless Charger	233	
2000647	HV-Verteiler / HV distributor	235	
2000648	Lilium	100	
2000649	Lilium	100	
2000650	Lilium	100	
2000656	Spiegel MONO	96	
2000657	Spiegel MONO	96	
2000658	Spiegel MONO	96	
2000659	Spiegel MONO	96	
2000660	Spiegel MONO	96	
2000661	Spiegel DUO	97	
2000662	Spiegel DUO	97	
2000663	Spiegel DUO	97	
2000664	Spiegel DUO	97	
2000665	Spiegel DUO	97	
2000666	Serie Frankfurt - Abdeckung Emotion Driver	190	
2000668	Serie Frankfurt - Fernbedienung 2 Button	199	
2000670	Schalttechnik Emotion - Pucky II Anbau	206	
2000673	Spiegel QUATTRO	98	
2000674	Schalttechnik einfarbig - Wippschalter Einbau	210	
2000675	Spiegel QUATTRO	98	
2000676	Spiegel QUATTRO	98	
2000677	Spiegel QUATTRO	98	
2000678	Spiegel QUATTRO	98	
2000679	Spiegel QUATTRO	98	
2000680	Spiegel QUATTRO	98	
2000688	Spiegel RoundQ	99	
2000689	Spiegel RoundQ	99	
2000690	Smart Linear	156	
2000691	Serie Frankfurt - Funkschalter/Bewegungs-melder	192	
2000692	Serie Frankfurt - Emotion Driver Bewegungs-melder	191	
2000693	RGB LED Strip Leitung	48	49/51
2000694	Super Spot S	134	
2000698	Serie Frankfurt - Fernbedienung RGB/Emotion 4-Kanal	192	195/199/201
2000705	Mec Lagos	63	
2000714	Lilium	100	
2000715	Lilium	100	
2000717	Octopus Emotion 12 V	44	
2000718	Octopus Emotion 12 V	44	
2000719	Octopus Emotion 12 V	44	
2000720	Octopus Emotion 12 V	44	
2000722	Lilium	100	
2000723	Lilium	100	
2000724	Mec Malindi	55	
2000725	Mec Malindi	55	
2000726	Mec Malindi	55	
2000729	Chip 2	120	
2000730	Chip 2	120	
2000731	Plinthy	142	
2000732	Plinthy	142	
2000741	Wave M	45	
2000742	Wave M	45	
2000748	Mec Rack Linear	88	
2000749	Mec Rack Linear	88	
2000750	Mec Rack Linear	88	
2000751	Mec Rack Linear	88	
2000752	Mec Rack Linear	88	
2000753	Mec Rack Linear	88	
2000754	Mini Octopus 12 V	43	
2000755	Mini Octopus 12 V	43	
2000756	Mini Octopus 12 V	43	
2000757	Mini Octopus 12 V	43	
2000758	Mini Octopus Emotion 12 V	44	
2000759	Mini Octopus Emotion 12 V	44	
2000760	Mini Octopus Emotion 12 V	44	
2000765	Glaspoint	152	
2000782	Quattro Plus	84	
2000783	Quattro Plus	84	
2000784	Quattro Plus	84	
2000785	Quattro Plus	84	
2000786	Pendelleuchte Ice	90	
2000787	Pendelleuchte Ice	90	
2000788	Pendelleuchte Ice	90	
2000793	Mec Octopus	65	
2000794	Mec Octopus	65	
2000795	Wave C	46	
2000796	Wave C	46	
2000803	Steckdosen 230 V - Corner Steckdosenleiste	228	
2000804	Steckdosen 230 V - Corner Steckdosenleiste	228	
2000805	Serie Frankfurt - Emotion Driver IR Sensor	191	

Ref.	BEZEICHNUNG	SEITE	und
2000817	Mec Porto Mini 1 / 2	54	58
2000818	Mec Porto Mini 1 / 2	54	58
2000819	Mec Porto Mini 1	54	
2000820	Mec Porto Mini 1	54	
2000821	Mec Porto Mini 1	54	
2000822	Mec Porto Mini 1	54	
2000823	LED Strip 24 V Leitung	205	
2000824	Mec Porto Mini 2	58	
2000825	Mec Porto Mini 2	58	
2000826	Mec Porto Mini 6	61	
2000827	Mec Porto Mini 6	61	
2000828	Mec Porto Mini 6	61	
2000837	Mec Rack	65	
2000838	Mec Rack	65	
2000839	Mec Rack	65	
2000840	Mec Rack	65	
2000841	Mec Rack	65	
2000842	Mec Rack	65	
2000850	Serie Frankfurt - Microwave Sensor	191	
2000857	LED Strip 24 V Leitung	205	
2000860	Tavos R	140	
2000861	Tavos Q	138	
2000862	Tavos Q	138	
2000864	Chip 58 12 V	116	
2000865	Chip 58 12 V	116	
2000866	Chip 58 Zubehör	117	
2000870	Chip 2	120	
2000871	Mec Octopus	65	
2000872	Mec Driver - Konverter	178	
2000873	Kala	164	
2000874	Kala	164	
2000875	Tudo 4.8 12 V Eco	29	
2000876	Tudo 9.6 12 V Eco	31	
2000877	Tudo 4.8 12 V Eco	29	
2000878	Tudo 9.6 12 V Eco	31	
2000879	Serie Frankfurt - Emotion Driver	189	
2000880	Serie Frankfurt - Emotion Driver	189	
2000881	Nova Plus 68 12 V	122	
2000882	Nova Plus 68 12 V	122	
2000883	Mec Venice A	64	
2000884	Mec Venice A	64	
2000885	Mec Venice A	64	
2000886	Mec Venice A	64	
2000887	Chip L 58 12 V	128	
2000888	Tudo Touch Sensor	217	
2000935	Kel	74	
2000936	Kel	74	
2000937	Kel	74	
2000938	Kel	74	
2000939	Mec Kel	62	
2000940	Mec Kel	62	
2000941	Mini Tubular IC 2	76	
2000942	Mini Tubular IC 2	76	
2000943	Mini Tubular IC 2	76	
2000944	Mini Tubular IC 2	76	
2000945	Mini Tubular IC 2	76	
2000946	Pavo	102	
2000947	Pavo	102	
2000948	Pavo	102	
2000949	Pavo	102	
2000950	Octopus 10x10	42	
2000951	Octopus RGB	51	
2000952	Mec Ice	60	
2000953	Mec Ice	60	
2000954	Mec Ice	60	
2000955	Mec Ice	60	
2000956	Schalttechnik einfarbig - Mini IR Sensor-schalter	216	
2000957	Schalttechnik einfarbig - Mini IR Sensor-schalter	216	
2000958	Schalttechnik einfarbig - Mini IR Sensor-schalter	216	
2000959	Schalttechnik einfarbig - Mini IR Sensor-schalter	216	
2000960	Mini Tubular IC 2	76	
2000961	Mini Tubular IC 2	76	
2000962	Mini Tubular IC 2	76	
2000963	Mini Tubular IC 2	76	
2000964	Mini Tubular IC 2	76	
2000967	Mec Derby II	61	
2000968	Mec Derby II	61	
2000971	Octopus Slim Line 6x6	41	
2000975	Legis	160	
2000976	IR Türkontaktschalter Emotion	208	
2000977	COB/SMD Verbinder / Connector	15	28
2000978	COB/SMD Verbinder / Connector	15	28
2000979	COB/SMD Verbinder / Connector	15	28
2000980	COB/SMD Verbinder / Connector	15	28
2000981	COB/SMD Verbinder / Connector	15	28
2000982	COB/SMD Verbinder / Connector 12 V	28 ff.	
2000983	COB/SMD Verbinder / Connector 24 V	15 ff.	
2000984	DALI Dimmerschalter	220	
2000985	DALI Dimmerschalter	220	
2001001	Tudo HE 2.8	15	
2001002	Tudo HE 2.8	15	
2001003	Tudo HE 2.8	15	
2001006	Tudo HE 4.3	16	
2001007	Tudo HE 4.3	16	
2001008	Tudo HE 4.3	16	
2001009	Octopus Slim Line 6x6	41	
2001011	Tudo HE 6.3	17	
2001012	Tudo HE 6.3	17	
2001013	Tudo HE 6.3	17	
2001016	Tudo HE 8.6	18	
2001017	Tudo HE 8.6	18	
2001018	Tudo HE 8.6	18	
2001021	Tudo HE 11.5	19	
2001022	Tudo HE 11.5	19	
2001023	Tudo HE 11.5	19	
2001026	Tudo HE Emotion 4.0	20	
2001027	Tudo HE Emotion 9.8	21	
2001028	Tudo HE EDC 4.0	22	
2001029	Tudo HE EDC 9.8	23	
2001031	Tudo HE 2.8	15	
2001032	Tudo HE 2.8	15	
2001033	Tudo HE 2.8	15	
2001036	Tudo HE 4.3	16	
2001037	Tudo HE 4.3	16	
2001038	Tudo HE 4.3	16	
2001041	Tudo HE 6.3	17	
2001042	Tudo HE 6.3	17	
2001043	Tudo HE 6.3	17	
2001046	Tudo HE 8.6	18	
2001047	Tudo HE 8.6	18	
2001048	Tudo HE 8.6	18	
2001051	Tudo HE 11.5	19	
2001052	Tudo HE 11.5	19	
2001053	Tudo HE 11.5	19	
2001056	Tudo HE Emotion 4.0	20	
2001057	Tudo HE EDC 4.0	22	
2001058	Tudo HE Emotion 9.8	21	
2001059	Tudo HE EDC 9.8	23	
2001200	Tudo HE Muster / Sample	24	
2001201	Tudo HE Muster / Sample	24	
2001202	Tudo HE Muster / Sample	24	
2001203	Tudo HE Muster / Sample	24	
2001204	Tudo HE Muster / Sample	24	
2001205	Tudo HE Muster / Sample	24	
2001206	Tudo HE Muster / Sample	24	
2001207	Tudo HE Muster / Sample	24	
2001208	Tudo HE Muster / Sample	24	
2001209	Tudo HE Muster / Sample	24	
2001210	Tudo HE Muster / Sample	24	
2001211	Tudo HE Muster / Sample	24	
2001212	Tudo HE Muster / Sample	24	
2001213	Tudo HE Muster / Sample	24	
2001214	Tudo HE Muster / Sample	24	
2001215	Tudo HE Muster / Sample	24	
2001216	Tudo HE Muster / Sample	24	
2001217	Tudo HE Muster / Sample	24	
2001218	Tudo HE Muster / Sample	24	
528100005	Chip HE 58	106	

Ref.	BEZEICHNUNG	SEITE	und
528100006	Chip HE 58	106	
528100009	Chip HE 68	108	
528100010	Chip HE 68	108	
557800001	Chip HE 58	106	
557800002	Chip HE 58	106	
590600015	Mini Noor 2	72	
590600016	Mini Noor 2	72	
590600017	Mini Noor 2	72	
590600018	Mini Noor 2	72	
597600003	Planar S	150	
597600004	Planar S	150	
600000005	Serie Frankfurt - Funkdimmer	198	
600900081	Mec Basel	59	
751100779	COB Emotion 12 V	38	
751100780	COB Emotion 24 V	37	
751100806	COB Emotion 12 V	38	
751100808	COB WW 24 V 7.2	36	
751100809	COB WW 12 V 7.2	36	
751100810	COB WW 24 V 12.0	36	
751100811	COB WW 12 V 12.0	36	
751100816	COB Emotion 24 V	37	
752900003	Chip 58 (square) Zubehör	107	
752900004	Chip 58 (square) Zubehör	107	
753000003	Mec Basel	59	
754000011	Mec Driver Montageplatte	185	
754000012	Mec Driver Montageplatte	185	
754000013	Mec Driver Montageplatte Abdeckung	185	
754000014	Mec Driver Montageplatte Abdeckung	185	
754400157	Kabelkanal	234	
754400158	Kabelkanal	234	
754900004	Kabelkanal - Lochabdeckung	234	
754900005	Kabelkanal - Lochabdeckung	234	
756200027	Mec Driver 1-Kanal Modul	184	
756200028	Mec Driver 1-Kanal Modul	184	
756200029	Mec Driver RGB Modul	186	
756200030	Mec Driver 4-Kanal Modul	184	
756200031	Mec Driver 4-Kanal Modul	184	
756200032	Mec Driver Schaltmodul	180	
756200033	Mec Driver Schaltmodul	180	
756200034	Mec Driver Verteilermodul	179	
756200035	Mec Driver Verteilermodul	179	
756200038	Mec Driver Fernbedienung RGB	186	
756200039	Mec Driver Fernbedienung RGB	186	
756200040	Mec Driver Fernbedienung 4-Kanal	185	
756200041	Mec Driver Fernbedienung 4-Kanal	185	
910300004	Anschlussleitung 230 V	178	
910300005	Anschlussleitung 230 V	178	
940600484	Mec Driver Verbindungsleitung	179	
940600485	Mec Driver Verbindungsleitung	179	
940600486	Mec Driver Verbindungsleitung	179	
940600522	Moonlight HV Zubehör	137	
941100001	USB Steckdose 12 V	232	
941100002	Steckdosen 230 V - Schalter-Steckdose	230	
941100003	Steckdosen 230 V - Doppelsteckdose	230	
941100004	Steckdosen 230 V -Doppelsteckdose Typ E	231	
941100005	Steckdosen 230 V -Doppelsteckdose Typ F	231	
941100006	Steckdosen 230 V - Doppelsteckdose Typ J	231	
941100007	Steckdosen 230 V -Emotion Steuerung-Steckdosenkombi Typ F	229	
941100008	Steckdosen 230 V -Emotion Steuerung-Steckdosenkombi ohne Konverter Typ F	229	
941100009	Steckdosen 230 V -Emotion Steuerung-Steckdosenkombi ohne Konverter Typ J	229	
941300049	Mec Driver Sensor, kabelgebunden	181	
941300049	Schalttechnik einfarbig - Mini IR Sensorschalter	216	
941300050	Mec Driver Sensor, kabelgebunden	181	
941300051	Mec Driver Sensor, kabelgebunden	181	
941300052	Mec Driver Schalter, kabelgebunden	181	
941300062	Serie Frankfurt - Funkdimmer	198	214
941300063	Schalttechnik Emotion - Pucky II für Mec Driver	207	
941300064	Schalttechnik Emotion - Touch LED eckig	207	
941300065	Schalttechnik Emotion - Touch LED rund	207	
941300066	Schalttechnik Emotion - Pucky II für Mec Driver	207	
941300067	Schalttechnik Emotion - Pucky II Einbau	206	
941300068	Schalttechnik Emotion - Pucky II Einbau	206	

Ref.	BEZEICHNUNG	SEITE	und
941300090	Schalttechnik einfarbig - Mini IR Sensorschalter	216	
941900307	Octopus SlimLine 3x5	40	
941900308	Octopus SlimLine 3x5	40	
941900309	Octopus SlimLine 3x5	40	
941900310	Octopus SlimLine 3x5	40	
941900311	Octopus SlimLine 3x5	40	
941900312	Octopus SlimLine 3x5	40	
941900313	Octopus SlimLine 3x5	40	
941900314	Octopus SlimLine 3x5	40	
941900315	Octopus SlimLine 3x5	40	
941900332	RGB Strip	48	
941900348	COB Emotion 12 V	38	
941900349	COB Emotion 24 V	37	
941900397	Octopus SlimLine 6x6	41	
941900413	Octopus RGB	51	
941900426	COB WW 12 V 7.2	36	
941900428	COB WW 24 V 7.2	36	
941900430	COB WW 12 V 12.0	36	
941900431	COB WW 24 V 12.0	36	
941900438	COB RGB	50	
941900440	COB RGBW	50	
941900449	COB Emotion 24 V	37	
941900450	COB Emotion 12 V	38	
942800552	Mec Basel	59	
943900004	Mec Driver Sensor, kabelgebunden	181	
943900004	Schalttechnik einfarbig - Mini IR Sensorschalter	216	
943900005	Mec Driver Sensor, kabelgebunden	181	

Artikel	Seite
Anschlussleitung 230 V	178
Anschluss-Set Sensoren 12 / 24 V Leitung	203/205
Area Light	162
Bali	86
Base	144
Chip 2	120
Chip 58	116
Chip 58 Zubehör	117
Chip 68	118
Chip 68 Zubehör	109/119
Chip HE 58	106
Chip HE 68	108
Chip L 58	126
Chip L 68	128
COB Emotion 12 V	38
COB Emotion 24 V	37
COB RGB 24 V	50
COB RGBW 24 V	50
COB WW 12 V 12.0	36
COB WW 12 V 7.2	36
COB WW 24 V 12.0	36
COB WW 24 V 7.2	36
COB/SMD Verbinder / Connector 12 V	28
COB/SMD Verbinder / Connector 12/24 V	28/15
COB/SMD Verbinder / Connector 24 V	15
Cora	112
DALI Dimmerschalter	220
Derby II	82
Flex Spot	130
Glaspoint	152
HV Funkschalter	224
HV IR Sensorschalter	222
HV IR Sensorschalter Türkontakt	223
HV IR Sensorschalter universal	222
HV Microwave Sensor	225
HV-Verteiler / HV distributor	235
Kabelhalter	234
Kabelkanal	234
Kabelkanal - Lochabdeckung	234
Kala	164
Kel	74
Kiton EDC	80
LED Konverter 12 V	202
LED Konverter 12 V IP44	202
LED Konverter 24 V	204
LED Konverter dimmbar 12 V	218
LED Konverter dimmbar 24 V	219
LED Strip 12 V Leitung	203
LED Strip 24 V Leitung	205
Legis	160
Lilium	100
Malindi	68
Manila IV	70
Matrix	146
Mec Bali	59
Mec Basel	59
Mec Basic	58
Mec Derby II	61
Mec Driver - Funksensor	182
Mec Driver - Konverter	178
Mec Driver 1-Kanal Modul	184
Mec Driver 4-Kanal Modul	184
Mec Driver Fernbedienung 4-Kanal	185
Mec Driver Fernbedienung RGB	186
Mec Driver Montageplatte	185
Mec Driver RGB Modul	186
Mec Driver Schalter, kabelgebunden	181
Mec Driver Schaltmodul	180
Mec Driver Sensor, kabelgebunden	181
Mec Driver Verbindungsleitung	179
Mec Driver Verteilermodul	179
Mec Fly	64
Mec Glass	64
Mec Groove	57
Mec Ice	60
Mec Kel	62

Artikel	Seite
Mec Lagos	63
Mec Lagos I	63
Mec Lagos II	63
Mec Lagos III	63
Mec Londo / Paris	55/56
Mec London	55
Mec Malindi	55
Mec Manila	54
Mec Manila IV	55
Mec Manila Plus R	57
Mec Octopus	65
Mec Paris	56
Mec Porto 1	58
Mec Porto 1 / 2	58/54
Mec Porto 2	54
Mec Porto 3	62
Mec Porto 5	62
Mec Porto Mini 1	58
Mec Porto Mini 2	54
Mec Porto Mini 6	61
Mec Prag	56
Mec Quattro	60
Mec Quattro Mini	59
Mec Rack	65
Mec Rack Linear	88
Mec Vedua	61
Mec Venice A	64
Mec Venice Mini	56
Mec WTU	60
Mini Octopus 4x10 24 V	39
Mini Octopus 4x10 12 V	43
Mini Octopus Emotion 4x10 12 V	44
Mini Noor 2	72
Mini Tubular IC 2	76
Moonlight 58 12 V	110
Moonlight 68 12 V	110
Moonlight 68 Zubehör	111
Moonlight HV	136
Moonlight HV Zubehör	137
Nova Plus 68 12 V	122
Nova Plus 68 Zubehör	123
Nova Plus 78 12 V	122
Nubio	78
Octopus 6x11.5 24 V	39
Octopus 10x10 24 V	42
Octopus Emotion 6x13 12 V	44
Octopus RGB 24 V	51
Octopus Slim Line 3x5 24 V	40
Octopus Slim Line 6x6 24 V	41
PanLight	114
Pavo	102
Pendelleuchte Ice	90
Planar L	148
Planar S	150
Plinthy	142
Quattro Plus	84
RGB LED Strip Leitung	48
RGB Strip	48
RGB Strip Zubehör	48
Schalttechnik einfarbig - Mini IR Sensorschalter	216
Schalttechnik einfarbig - Funkdimmer	214
Schalttechnik einfarbig - IR Schalter	211
Schalttechnik einfarbig - IR Türkontaktschalter	211
Schalttechnik einfarbig - KAP Sensor	215
Schalttechnik einfarbig - Magnet-Türkontakt-schalter	212
Schalttechnik einfarbig - Microwave Sensor	213
Schalttechnik einfarbig - Touch Dimmer	211
Schalttechnik einfarbig - Tudo Touch Sensor	217
Schalttechnik einfarbig - Wippschalter	210
Schalttechnik einfarbig - Wippschalter Einbau	210
Schalttechnik einfarbig -Türkontaktschalter	210
Schalttechnik Emotion - IR Türkontaktschalter	208
Schalttechnik Emotion - Magnet-Türkontakt-schalter	208
Schalttechnik Emotion - Pucky II für Mec Driver	207
Schalttechnik Emotion - Pucky II Anbau	206

Artikel	Seite
Schalttechnik Emotion - Pucky II Einbau	206
Schalttechnik Emotion - Touch LED eckig	207
Schalttechnik Emotion - Touch LED rund	207
Serie Frankfurt - Abdeckung Emotion Driver	190
Serie Frankfurt - Emotion 1-Kanal Fernbedienung	194
Serie Frankfurt - Emotion Driver	189
Serie Frankfurt - Emotion Driver Bewegungs-melder	191
Serie Frankfurt - Emotion Driver Funktionsmodul	189
Serie Frankfurt - Emotion Driver IR Sensor	191
Serie Frankfurt - Emotion Home Base	196
Serie Frankfurt - Fernbedienung 2 Button	199
Serie Frankfurt - Fernbedienung RGB/Emotion 4-Kanal	201
Serie Frankfurt - Funkdimmer	198
Serie Frankfurt - Funkschalter/Bewegungsmelder	195
Serie Frankfurt - Microwave Sensor	191
Serie Frankfurt - RGB Fernbedienung	201
Smart Linear	156
Snite LED	92
Space Light	158
Spiegel DUO	97
Spiegel MONO	96
Spiegel QUATTRO	98
Spiegel RoundQ	99
Steckdosen 230 V - Corner Steckdosenleiste	228
Steckdosen 230 V - Doppelsteckdose	230
Steckdosen 230 V - Doppelsteckdose Typ J	231
Steckdosen 230 V - Schalter-Steckdose	230/231
Steckdosen 230 V -Doppelsteckdose Typ E	231
Steckdosen 230 V -Emotion Steuerung-Steck-dosenkombi ohne Konverter Typ F	229
Steckdosen 230 V -Emotion Steuerung-Steck-dosenkombi ohne Konverter Typ J	229
Steckdosen 230 V -Emotion Steuerung-Steck-dosenkombi Typ F	229
Steckernetzteil	157
Strip Flex 12 V	47
Strip Flex RGB 24 V	49
Super Spot	132
Super Spot S	134
Superlight	124
Tavos Q	138
Tavos R	140
ToKi Kombigerät	228
Tudo 4.8 12 V	29
Tudo 7.2 12 V	30
Tudo 9.6 12 V	31
Tudo Emotion 15.5 12 V	34
Tudo Emotion 7.2 12 V	32
Tudo Emotion 7.8 12 V	33
Tudo HE 11.5	19
Tudo HE 2.8	15
Tudo HE 4.3	16
Tudo HE 6.3	17
Tudo HE 8.6	18
Tudo HE EDC 4.0	22
Tudo HE EDC 9.8	23
Tudo HE Emotion 4.0	20
Tudo HE Emotion 9.8	21
Tudo HE Muster / Sample	24
Tudo Side View	28
Tudo Touch Sensor	217
Tudo Vergleich	14
USB Steckdosen 12 V	232
Verbindungsleitung 230 V	93/190
Wave C	46
Wave M	45
Wireless Charger	233
Woodpoint	152

Für Artikel ab einer Länge von 1,20 m können Versandkosten anfallen.

2000001	35,70 €	**2000140**	98,90 €	**2000291**	57,80 €	**2000396**	133,70 €	**2000492**	175,40 €	**2000633**	165,90 €	**2000756**	80,90 €	**2000937**	99,30 €	**2001038**	567,40 €	**756200030**	91,60 €
2000002	34,30 €	**2000141**	115,40 €	**2000292**	69,30 €	**2000397**	20,20 €	**2000493**	211,70 €	**2000634**	147,00 €	**2000757**	93,70 €	**2000938**	114,50 €	**2001041**	692,20 €	**756200031**	91,60 €
2000003	42,10 €	**2000142**	56,50 €	**2000294**	113,90 €	**2000398**	39,30 €	**2000495**	30,60 €	**2000639**	29,70 €	**2000758**	124,20 €	**2000939**	84,20 €	**2001042**	692,20 €	**756200032**	85,00 €
2000004	7,70 €	**2000143**	57,00 €	**2000295**	101,20 €	**2000399**	68,40 €	**2000497**	42,10 €	**2000640**	27,30 €	**2000759**	110,20 €	**2000940**	5,50 €	**2001043**	692,20 €	**756200033**	85,00 €
2000007	44,20 €	**2000144**	56,30 €	**2000296**	8,30 €	**2000400**	28,90 €	**2000498**	91,70 €	**2000641**	44,50 €	**2000760**	196,50 €	**2000941**	4,90 €	**2001046**	883,40 €	**756200034**	20,10 €
2000008	44,20 €	**2000145**	77,40 €	**2000297**	5,00 €	**2000401**	37,90 €	**2000499**	111,10 €	**2000642**	119,70 €	**2000765**	19,80 €	**2000942**	12,30 €	**2001047**	883,40 €	**756200035**	21,80 €
2000009	14,60 €	**2000174**	63,80 €	**2000298**	4,90 €	**2000402**	5,00 €	**2000500**	40,70 €	**2000643**	117,10 €	**2000782**	229,00 €	**2000943**	7,90 €	**2001048**	883,40 €	**756200038**	131,50 €
2000010	14,60 €	**2000177**	37,40 €	2000299	5,80 €	**2000403**	5,00 €	**2000502**	51,00 €	**2000644**	117,10 €	**2000783**	229,10 €	**2000944**	8,80 €	**2001051**	1.070,50 €	**756200039**	131,50 €
2000011	21,60 €	**2000178**	62,70 €	**2000300**	1,60 €	**2000404**	6,40 €	**2000503**	3,30 €	**2000647**	48,40 €	**2000784**	143,60 €	**2000945**	10,90 €	**2001052**	1.070,50 €	**756200040**	52,80 €
2000012	4,20 €	**2000179**	81,70 €	**2000307**	33,10 €	**2000405**	12,70 €	**2000504**	49,30 €	**2000648**	89,80 €	**2000785**	148,00 €	**2000946**	269,40 €	**2001053**	1.070,50 €	**756200041**	52,90 €
2000013	82,40 €	**2000180**	58,40 €	**2000309**	29,60 €	**2000419**	25,20 €	**2000505**	2,50 €	**2000649**	110,60 €	**2000786**	502,80 €	**2000947**	366,30 €	**2001056**	1.228,50 €	**910300004**	12,40 €
2000014	76,60 €	**2000181**	57,50 €	**2000311**	37,60 €	**2000420**	28,00 €	**2000506**	40,40 €	**2000650**	135,30 €	**2000787**	563,40 €	**2000948**	385,90 €	**2001057**	1.228,50 €	**910300005**	8,00 €
2000015	21,40 €	**2000182**	83,60 €	**2000312**	14,80 €	**2000421**	47,10 €	**2000507**	26,50 €	**2000656**	496,50 €	**2000788**	592,90 €	**2000949**	451,00 €	**2001058**	1.228,50 €	**940600482**	12,70 €
2000016	25,70 €	**2000183**	83,60 €	**2000313**	20,00 €	**2000422**	82,50 €	**2000508**	30,50 €	**2000657**	534,80 €	**2000793**	26,00 €	**2000950**	361,00 €	2001059	1.228,50 €	**940600484**	6,90 €
2000017	33,00 €	**2000184**	140,10 €	**2000314**	14,70 €	**2000423**	30,00 €	**2000509**	74,10 €	**2000658**	572,00 €	**2000794**	23,40 €	**2000951**	303,50 €	**2001200**	7,60 €	**940600485**	8,10 €
2000018	4,60 €	**2000185**	140,10 €	**2000315**	14,70 €	**2000424**	47,10 €	**2000510**	62,70 €	**2000659**	584,70 €	**2000795**	192,00 €	**2000952**	123,60 €	**2001201**	7,60 €	**940600486**	9,10 €
2000019	37,10 €	**2000186**	74,30 €	**2000316**	23,40 €	**2000425**	82,50 €	**2000511**	80,90 €	**2000660**	627,80 €	**2000796**	109,80 €	**2000953**	156,50 €	**2001202**	7,60 €	**940600522**	19,30 €
2000020	40,80 €	**2000187**	30,80 €	**2000318**	6,20 €	**2000426**	82,70 €	**2000512**	62,70 €	**2000661**	601,20 €	**2000803**	130,30 €	**2000954**	4,40 €	**2001203**	7,60 €	**941100001**	28,60 €
2000021	5,40 €	**2000203**	27,80 €	**2000319**	34,70 €	**2000427**	71,40 €	**2000513**	24,80 €	**2000662**	647,90 €	**2000804**	84,90 €	**2000955**	3,70 €	**2001204**	7,60 €	**941100002**	40,70 €
2000022	4,60 €	**2000204**	29,40 €	**2000320**	19,80 €	**2000428**	15,10 €	**2000514**	136,50 €	**2000663**	674,90 €	**2000805**	28,80 €	**2000956**	39,10 €	**2001205**	7,60 €	**941100003**	42,30 €
2000023	48,70 €	**2000205**	30,00 €	**2000321**	4,10 €	**2000429**	11,80 €	**2000515**	28,50 €	**2000664**	690,90 €	**2000817**	44,00 €	**2000957**	46,00 €	**2001206**	8,40 €	**941100004**	49,10 €
2000029	48,20 €	**2000206**	48,00 €	**2000322**	12,40 €	**2000430**	3,20 €	**2000516**	7,40 €	**2000665**	720,20 €	**2000818**	48,30 €	**2000958**	38,20 €	**2001207**	8,40 €	**941100005**	64,30 €
2000030	40,70 €	**2000207**	58,00 €	**2000323**	55,70 €	**2000431**	3,30 €	**2000517**	4,10 €	**2000666**	23,30 €	**2000819**	31,80 €	**2000959**	45,90 €	**2001208**	8,40 €	**941100006**	61,00 €
2000031	43,10 €	**2000208**	69,00 €	**2000324**	16,30 €	**2000432**	5,30 €	**2000518**	145,20 €	**2000668**	76,30 €	**2000820**	11,60 €	**2000960**	47,10 €	**2001209**	9,10 €	**941100007**	64,80 €
2000032	17,00 €	**2000209**	22,20 €	**2000325**	1,50 €	**2000433**	8,30 €	**2000519**	187,50 €	**2000670**	36,10 €	**2000821**	11,60 €	**2000961**	55,20 €	**2001210**	9,10 €	**941100008**	74,20 €
2000033	18,10 €	**2000210**	28,70 €	**2000326**	63,80 €	**2000434**	4,20 €	**2000520**	60,40 €	**2000673**	733,10 €	**2000822**	6,30 €	**2000962**	88,80 €	**2001211**	9,10 €	**941100009**	76,00 €
2000034	14,40 €	**2000211**	35,70 €	**2000327**	3,20 €	**2000435**	5,00 €	**2000521**	5,30 €	**2000674**	11,20 €	**2000823**	11,90 €	**2000963**	134,90 €	**2001212**	10,00 €	**941300049**	8,70 €
2000036	75,60 €	**2000212**	41,00 €	**2000328**	8,80 €	**2000436**	2,50 €	**2000522**	23,00 €	**2000675**	711,10 €	**2000824**	34,50 €	**2000964**	171,70 €	**2001213**	10,00 €	**941300050**	18,10 €
2000037	78,90 €	**2000213**	58,10 €	**2000329**	53,10 €	**2000437**	4,20 €	**2000526**	23,40 €	**2000676**	817,30 €	**2000825**	11,30 €	**2000967**	45,40 €	**2001214**	10,00 €	**941300051**	16,90 €
2000040	21,40 €	**2000214**	69,00 €	**2000330**	3,40 €	**2000438**	3,90 €	**2000527**	99,60 €	**2000677**	816,60 €	**2000826**	31,00 €	**2000968**	8,80 €	**2001215**	10,70 €	**941300052**	10,60 €
2000047	24,20 €	**2000216**	4,00 €	**2000331**	17,20 €	**2000441**	37,80 €	**2000528**	22,00 €	**2000678**	680,20 €	**2000827**	12,50 €	**2000971**	226,20 €	**2001216**	10,70 €	**941300062**	65,90 €
2000048	24,40 €	**2000223**	110,40 €	**2000332**	96,20 €	**2000442**	56,00 €	**2000533**	75,80 €	**2000679**	876,80 €	**2000828**	24,40 €	**2000975**	78,40 €	**2001217**	10,70 €	**941300063**	85,00 €
2000049	22,80 €	**2000224**	132,50 €	**2000333**	2,00 €	**2000444**	65,10 €	**2000534**	7,70 €	**2000680**	799,10 €	**2000837**	63,50 €	**2000976**	42,40 €	**2001218**	10,70 €	**941300064**	43,10 €
2000050	30,90 €	**2000225**	85,10 €	**2000335**	40,80 €	**2000445**	123,60 €	**2000535**	63,20 €	**2000688**	444,10 €	**2000838**	63,00 €	**2000977**	15,40 €	**528100005**	19,10 €	**941300065**	56,80 €
2000051	3,00 €	**2000226**	3,80 €	**2000336**	2,60 €	**2000446**	59,90 €	**2000536**	5,70 €	**2000689**	541,20 €	**2000839**	123,30 €	**2000978**	34,70 €	**528100006**	19,10 €	**941300066**	52,30 €
2000052	30,30 €	**2000227**	2,10 €	**2000338**	31,20 €	**2000447**	40,20 €	**2000537**	77,00 €	**2000690**	105,10 €	**2000840**	130,10 €	**2000979**	6,60 €	**528100009**	25,20 €	**941300067**	1,00 €
2000053	41,40 €	**2000230**	295,50 €	**2000339**	2,10 €	**2000448**	42,30 €	**2000538**	3,30 €	**2000691**	76,80 €	**2000841**	32,60 €	**2000980**	7,30 €	**528100010**	25,20 €	**941300068**	1,00 €
2000054	41,40 €	**2000231**	295,50 €	**2000341**	46,80 €	**2000449**	37,10 €	**2000539**	53,50 €	**2000692**	3,00 €	**2000842**	31,00 €	**2000981**	8,00 €	**557800001**	26,10 €	**941900307**	41,10 €
2000055	33,30 €	**2000234**	8,80 €	**2000342**	1,80 €	**2000450**	65,20 €	**2000540**	4,30 €	**2000693**	13,00 €	**2000850**	53,40 €	**2000982**	6,00 €	**557800002**	26,10 €	**941900308**	41,10 €
2000056	30,60 €	**2000235**	108,90 €	**2000343**	79,60 €	**2000454**	105,70 €	**2000541**	9,90 €	**2000694**	30,30 €	**2000857**	4,60 €	**2000983**	9,20 €	**590600015**	53,00 €	**941900309**	42,00 €
2000069	40,50 €	**2000236**	108,90 €	**2000344**	3,80 €	**2000455**	120,20 €	**2000543**	102,50 €	**2000698**	2,00 €	**2000860**	23,80 €	**2000984**	228,90 €	**590600016**	60,40 €	**941900310**	76,20 €
2000070	39,40 €	**2000238**	47,40 €	**2000345**	116,20 €	**2000456**	15,70 €	**2000545**	22,60 €	**2000705**	4,20 €	**2000861**	27,50 €	**2000985**	228,80 €	**590600017**	76,70 €	**941900311**	77,10 €
2000073	24,30 €	**2000239**	39,20 €	**2000346**	6,40 €	**2000457**	15,70 €	**2000546**	18,10 €	**2000714**	73,50 €	**2000862**	39,40 €	**2001001**	66,80 €	**590600018**	93,30 €	**941900312**	77,10 €
2000074	20,60 €	**2000240**	47,40 €	**2000350**	71,80 €	**2000458**	15,70 €	**2000547**	3,80 €	**2000715**	135,80 €	**2000864**	19,90 €	**2001002**	66,80 €	**597600003**	22,00 €	**941900313**	114,30 €
2000079	24,40 €	**2000241**	39,20 €	**2000351**	24,80 €	**2000459**	88,70 €	**2000568**	80,70 €	**2000717**	90,60 €	**2000865**	18,10 €	**2001003**	66,80 €	**597600004**	22,00 €	**941900314**	125,50 €
2000088	56,70 €	**2000242**	66,10 €	**2000352**	4,40 €	**2000460**	21,50 €	**2000569**	80,70 €	**2000718**	115,80 €	**2000866**	4,50 €	**2001006**	66,80 €	**600000005**	124,20 €	**941900315**	125,50 €
2000089	44,40 €	**2000243**	80,90 €	**2000353**	7,70 €	**2000461**	2,70 €	**2000570**	120,70 €	**2000719**	98,90 €	**2000870**	3,70 €	**2001007**	66,80 €	**600900081**	1,70 €	**941900332**	108,50 €
2000090	47,30 €	**2000244**	80,90 €	**2000359**	33,00 €	**2000462**	23,10 €	**2000571**	186,90 €	**2000720**	109,00 €	**2000871**	22,30 €	**2001008**	66,80 €	**751100779**	200,40 €	**941900348**	117,60 €
2000091	61,20 €	**2000245**	54,50 €	**2000360**	44,40 €	**2000465**	41,00 €	**2000572**	267,60 €	**2000722**	90,50 €	**2000872**	131,00 €	**2001009**	139,80 €	**751100780**	182,30 €	**941900349**	108,30 €
2000092	62,80 €	**2000246**	13,50 €	**2000361**	48,90 €	**2000466**	40,40 €	**2000573**	269,00 €	**2000723**	110,60 €	**2000873**	581,90 €	**2001011**	79,40 €	**751100806**	191,20 €	**941900397**	98,50 €
2000093	49,70 €	**2000247**	11,10 €	**2000362**	30,70 €	**2000467**	425,30 €	**2000574**	117,60 €	**2000724**	52,80 €	**2000874**	611,20 €	**2001012**	79,40 €	**751100808**	191,20 €	**941900413**	289,80 €
2000094	54,10 €	**2000248**	11,10 €	**2000363**	27,60 €	**2000468**	7,70 €	**2000575**	180,30 €	**2000725**	2,00 €	**2000875**	8,80 €	**2001013**	79,40 €	**751100809**	191,20 €	**941900426**	114,10 €
2000095	58,60 €	**2000250**	74,00 €	**2000364**	22,30 €	**2000469**	99,60 €	**2000576**	115,10 €	**2000726**	7,70 €	**2000876**	13,50 €	**2001016**	98,40 €	**751100810**	182,30 €	**941900428**	114,20 €
2000096	69,20 €	**2000251**	61,10 €	**2000367**	13,40 €	**2000470**	13,20 €	**2000577**	180,30 €	**2000729**	15,40 €	**2000877**	8,80 €	**2001017**	98,40 €	**751100811**	200,40 €	**941900430**	117,60 €
2000097	120,40 €	**2000252**	74,00 €	**2000368**	33,30 €	**2000472**	113,90 €	**2000599**	56,80 €	**2000730**	15,40 €	**2000878**	13,50 €	**2001018**	98,40 €	**751100816**	190,60 €	**941900430**	117,60 €
2000098	77,20 €	**2000253**	61,10 €	**2000369**	27,80 €	**2000475**	82,40 €	**2000600**	56,80 €	**2000731**	11,40 €	**2000879**	199,90 €	**2001021**	117,30 €	**753000003**	8,00 €	**941900431**	108,30 €
2000099	148,40 €	**2000254**	213,00 €	**2000370**	118,00 €	**2000476**	74,00 €	**2000601**	26,50 €	**2000732**	11,40 €	**2000880**	222,00 €	**2001022**	117,30 €	**754000011**	6,20 €	**941900438**	132,40 €
2000107	147,90 €	**2000255**	196,50 €	**2000371**	146,90 €	**2000477**	68,40 €	**2000602**	40,20 €	**2000741**	210,30 €	**2000881**	39,80 €	**2001023**	117,30 €	**754000012**	6,20 €	**941900440**	0,80 €
2000108	10,20 €	**2000256**	114,70 €	**2000372**	118,80 €	**2000478**	23,80 €	**2000603**	49,80 €	**2000742**	209,70 €	**2000882**	38,10 €	**2001026**	124,80 €	**754000013**	4,30 €	**941900449**	114,20 €
2000114	136,80 €	**2000283**	13,20 €	**2000373**	146,90 €	**2000483**	42,40 €	**2000604**	80,90 €	**2000748**	122,10 €	**2000883**	223,00 €	**2001027**	124,80 €	**754000014**	4,30 €	**941900450**	128,00 €
2000115	141,40 €	**2000284**	65,90 €	**2000374**	51,60 €	**2000484**	234,30 €	**2000605**	90,10 €	**2000749**	162,00 €	**2000884**	228,70 €	**2001028**	124,80 €	**754400157**	22,20 €	**942800552**	61,40 €
2000116	148,90 €	**2000285**	4,00 €	**2000375**	61,90 €	**2000486**	30,00 €	**2000606**	46,20 €	**2000750**	173,60 €	**2000885**	4,30 €	**2001029**	124,80 €	**754400158**	18,00 €	**943900004**	3,20 €
2000117	237,40 €	**2000286**	5,10 €	**2000391**	71,60 €	**2000487**	41,00 €	**2000607**	46,20 €	**2000751**	182,40 €	**2000886**	4,70 €	**2001031**	567,40 €	**754900004**	31,70 €	**943900005**	3,60 €
2000118	254,80 €	**2000287**	8,20 €	**2000392**	105,60 €	**2000488**	8,80 €	**2000608**	46,20 €	**2000752**	222,30 €	**2000887**	16,20 €	**2001032**	567,40 €	**754900005**	31,70 €		
2000119	277,50 €	**2000288**	97,40 €	**2000393**	156,10 €	**2000489**	125,50 €	**2000609**	46,20 €	**2000753**	233,50 €	**2000888**	33,50 €	**2001033**	567,40 €	**756200027**	60,50 €		
2000138	66,00 €	**2000289**	120,40 €	**2000394**	73,00 €	**2000490**	133,10 €	**2000610**	49,90 €	**2000754**	174,80 €	**2000935**	74,00 €	**2001036**	567,40 €	**756200028**	65,20 €		
2000139	56,70 €	**2000290**	138,70 €	**2000395**	104,90 €	**2000491**	165,60 €	**2000611**	50,70 €	**2000755**	202,50 €	**2000936**	84,00 €	**2001037**	567,40 €	**756200029**	149,60 €		